Industria y Comercio

SUPERINTENDENCIA

Delegatura de Propiedad Industrial

División de Nuevas Creaciones

10-136977

SOLICITUD

PATENTE DE INVENCIÓN

SUPERINTENDENCIA DE INDUSTRIA Y COMERCIO

No. 10-136977- -00000-0000

Fecha: 2010-11-04 13:07:29 Dep. 2020 DIR.NUEVASCR
Tra. 2 PATENTES Eve: 1 REGDEPOSITO
Act. 411 PRESENTACION Folios: 22

21. **EXPEDIENTE No.** _____

54. **TÍTULO** **BANDAS PROTECTORAS RODANTES DE APROXIMACIÓN SEGURA PARA PLATAFORMAS DE ABORDAJE EN LAS ESTACIONES DE PARADA DE LOS SISTEMAS DE TRANSPORTE MASIVO. ("BRAS")**

51. **CLASIFICACIÓN INTERNACIONAL** B23D 1/00

71. **SOLICITANTE** **LEOPOLDO FRANCO ORTIZ**

DOMICILIO **CALI - VALLE - CALLE 4C # 37-104**

74. **APODERADO** _____

22. **BOGOTÁ, D. C.,** _____

(FORMA P-10)

PD

SU[redacted]TENDENCIA DE INDUSTRIA Y COMERCIO

PATENTE [X] MODELO DE UTILIDAD [ ] DISEÑO INDUSTRIAL [ ]

SOLICITANTE/S. RAZON SOCIAL O APELLIDOS Y NOMBRES Leopoldo Franco Ortiz

DOMICILIO Calle 4C #37-104 Cali - Valle del Cauca - Colombia

APODERADO

TITULO ~~bandas protectoras flotantes de aproximación segura para plataformas de abordaje en las estaciones de parada de los sistemas de transporte masivo~~

CLASIFICACION

EXPEDIENTE No. FECHA DE SOLICITUD ROLLO MICROFILM

CERTIFICADO No. FECHA DE CONCESION VIGENCIA DESDE HASTA

PRORROGA CAMBIO DE NOMBRE

TRASPASO A

INVENTOR (ES) Leopoldo Franco Ortiz

OTROS

2

Industria y Comercio SUPERINTENDENCIA	EXTRACTO PARA PUBLICACIÓN ☒ Patente de Invención ☐ Patente modelo de utilidad ☐ PCT

(21) No. De solicitud	(51) int. Cl:
(22) Fecha de solicitud	(71) Solicitante (s) Leopoldo Franco Ortiz
(30) Prioridad (31) No. Prioridad (32) Fecha	(72) Interventor (es)
(33) País	(74) Apoderado (s)
(54) Título	
Las casillas identificadas con 85, 86 y 87 sólo aplican para PCT	
(85) Fecha límite inicio Fase Nacional (86) Datos relativos a la presentación de la solicitud PCT Fecha de presentación de la solicitud *Fecha* *No. de solicitud PCT*	(87) Publicación internacional Fecha *Fecha (dd/mm/aa)* No. Publicación *WO*
Resumen reivindicación (es): ANEXO folios 8 y 9	

PI02-F09 (2009-11-18)

1 * bandas Protectoras Rodantes de Aproximacion Segura para Plataformas de Abordaje en las estaciones de Parada de los Sistemas de transporte masivo

3

PERTORIO

Industria y Comercio
SUPERINTENDENCIA

SUPERINTENDENCIA DE INDUSTRIA Y COMERCIO
No. 10-136977- -00000-0000
Fecha: 2010-11-04 13:07:29 Dep. 2020 DIR.NUEVASCR
Tra. 2 PATENTES Eve: 1 REGDEPOSITO
Act. 411 PRESENTACION Folios: 22

FORMULARIO ÚNICO DE SOLICITUD DE PATENTE

1 SOLICITUD DE:

[X] Patente de Invención [ ] Patente de Modelo de Utilidad

2 SOLICITANTE

Nombre: LEOPOLDO FRANCO ORTIZ
Dirección: CALLE 4 C No. 37 - 104
Nacionalidad o Domicilio: CALI VALLE - DEL CAUCA
Lugar de Constitución:
Teléfono: 315 425 71 94 Fax:
E-mail: leopoldo_franco@hotmail.com

IDENTIFICACIÓN
[X] C.C. [ ] NIT
[ ] C.E. [ ] Otro
Cual
Número 17.157.237

3 REPRESENTANTE O APODERADO

Nombre:
Dirección:
Teléfono: Fax:
E-mail:

IDENTIFICACIÓN
[ ] C.C. [ ] NIT
[ ] C.E. [ ] Otro
Cual
Número TP

En caso de haber presentado poder general para asuntos que se adelanten ante la Delegatura de Propiedad Industrial, sírvase indicar el numero de radicación (del poder).

4 INVENTOR (ES) (72)

Nombre: LEOPOLDO FRANCO ORTIZ
Dirección: CALLE 4 C No. 37 - 104
Nacionalidad o Domicilio: CALI VALLE - DEL CAUCA

5 Título (54) BANDAS PROTECTORAS RODANTES DE APROXIMACION SEGURA PARA PLATAFORMAS DE ABORDAJE EN LAS ESTACIONES DE PARADA DE LOS SISTEMAS DE TRANSPORTE MASIVO. ("BRAS")

6 Número de reivindicaciones CINCO (5)

7 Clasificación Internacional (51) B23D 1/0

8 Prioridad

[ ] SI [X] NO

(33) País de Origen	(32) Fecha	(31) Número de Solicitud

9 Para publicar a partir de la fecha de la presente solicitud o de la prioridad invocada a los:

[ ] Inmediato [ ] 6 meses [ ] 12 meses [X] 18 meses

10 Comprobante de pago No. 382187761 **Fecha** 14 OCTUBRE DE 2010

Instrucciones para el diligenciamiento del presente formulario, ver reverso de esta página

11 Anexos

- ☐ Comprobante de pago de la tasa de presentación de la solicitud.
- ☐ Comprobante de pago de la tasa por concepto de excedente de palabras en la publicación.
- ☐ Comprobante de pago por reivindicación de prioridad.
- ☐ Documento que acredita la existencia y representación legal de la persona jurídica peticionaria, en cuanto no estén inscritas en alguna Cámara de Comercio Colombiana.
- ☐ Poder, si fuere el caso.
- ☐ Certificado de la fecha de presentación de la solicitud prioridad expedida por la autoridad correspondiente y una copia certificada de la primera solicitud, si se reivindica prioridad
- ☐ Traducción simple de la primera solicitud, si se reivindica prioridad.
- ☐ Documento de cesión del inventor al solicitante o a su causante.
- ☐ Resumen
- ☐ Descripción de la invención.
- ☐ Una o más reivindicaciones.
- ☐ Dibujos y/o planos necesarios.
- ☐ De ser el caso, copia del contrato de acceso.
- ☐ De ser el caso, documento que acredite la licencia o autorización de uso de conocimientos tradicionales de las comunidades indígenas.
- ☐ De ser el caso, certificado de depósito del material biológico
- ☐ Arte final 12x12 cm.
- ☐ De ser el caso, información sobre otras solicitudes de patente o títulos obtenidos en el extranjero por el mismo titular o su causante, relacionadas parcial o totalmente con la invención de esta solicitud.

12 FIGURA CARACTERÍSTICA:

ANEXO EN LA PÁGINA

19

13 Solicito la concesión de la patente.

NOMBRE: LEOPOLDO FRANCO ORTIZ

FIRMA:

C.C. 17.157.237 TP

Instrucciones para la presentación de los anexos, ver reverso de esta página.

BANDAS PROTECTORAS RODANTES DE APROXIMACION SEGURA PARA PLATAFORMAS DE ABORDAJE EN LAS ESTACIONES DE PARADA DE LOS SISTEMAS DE TRANSPORTE MASIVO. ("BRAS")

RESUMEN

Las bandas protectoras rodantes de aproximación segura para plataformas de abordaje en las estaciones de parada de los sistemas de transporte masivo, identificadas con la sigla **("BRAS")** son una serie de elementos individuales giratorios colocados uno al lado del otro a distancias variables conformando una línea continua, banda o cadena.

Los elementos individuales giratorios se instalan en el borde externo de las plataformas de abordaje de las estaciones de parada de los sistemas de transporte masivo constituyendo el límite físico entre las plataformas de abordaje de las estaciones y los buses que se parquean en las estaciones a recoger o dejar pasajeros.

Los elementos individuales giratorios tienen por objetivo proteger las plataformas de abordaje de los daños causados por los buses durante las maniobras de aproximación y parqueo en las estaciones de parada de los sistemas de transporte masivo al girar los rodillos de los elementos individuales a la misma velocidad del bus cuando este roza o impacta las plataformas de abordaje eliminando el arrastre y la fricción que son la causa actual de los daños a las plataformas de abordaje.

BANDA PROTECTORA RODANTE DE APROXIMACION SEGURA PARA PLATAFORMAS DE ABORDAJE EN LAS ESTACIONES DE PARADA DE LOS SISTEMAS DE TRANSPORTE MASIVO

(BRAS)

DESCRIPCION

Se entiende por **banda protectora rodante de aproximación segura para plataformas de abordaje de las estaciones de parada de los sistemas de transporte masivo, (identificada bajo la sigla "Bras"),**a una serie de elementos giratorios individuales (fig.1) que se colocan uno al lado del otro a distancias variables para conformar en conjunto una cadena, línea o banda protectora que se instala en el borde de las plataformas de abordaje de los vagones de las estaciones de parada de los sistemas de transporte masivo constituyéndose en el último elemento físico que separa y sirve de límite entre las estructuras de las plataformas de abordaje de las estaciones y los buses que se parquean en ellas a recoger y dejar pasajeros, cada uno de los elementos individuales giratorios de la línea continua, cadena o banda conformada por los elementos individuales giratorios del sistema **"BRAS"** tienen como objetivo principal proteger las plataformas o rampas de abordaje de los vagones de las estaciones de parada de los sistemas de transporte masivo de los daños y del desgaste producto de los roces o de los impactos causados a las plataformas de abordaje por los buses durante la maniobra de aproximación y parqueo.

La ventaja del sistema de las Bandas Protectoras Rodantes De Aproximación Segura "BRAS" es la protección que los elementos individuales giratorios (fig.1) brindan a las estructuras de las plataformas de abordaje de las estaciones de parada al girar los rodillos (3) a la misma velocidad de los buses en el momento en que rocen o impacten los elementos individuales (fig.1) eliminando la fricción y el arrastre que son la actual causa del desgaste y de los daños causados por los buses a los elementos estáticos de contacto de las plataformas de abordaje de las estaciones de parada en los sistemas de transporte masivo. La otra ventaja de los elementos individuales giratorios del sistema "BRAS" es la inexistencia de mantenimiento preventivo circunstancia que se traduce en ahorro para las empresas propietarias o administradoras de este recurso publico de transporte.

Cuando un bus impacte directa y fuertemente a uno o más elementos giratorios individuales estos se desprenderán de los tornillos de anclaje (12) que sujetan el elemento giratorio (fig.1) a la estructura de la plataforma de abordaje de la estación de parada, los tornillos de anclaje (12) actúan como "fusibles" que absorben la energía del impacto protegiendo, al romperse, la plataforma de abordaje y al elemento mismo. El elemento individual giratorio (fig.1) desprendido queda colgado de la parte inferior de la plataforma de abordaje por medio de una guaya (10) en la que uno de sus extremos está asegurado al soporte del elemento individual giratorio (fig.1) y el otro extremo asegurado a la parte inferior de la plataforma de la estación. La reposición del elemento giratorio desprendido consiste en ubicar nuevamente el elemento desprendido en su sitio original cambiando únicamente los tornillos de sujeción (12). La otra ventaja es la excelente visual que tienen los conductores sobre la plataforma de abordaje en la que parquean los buses

para dejar y recoger pasajeros debido a que los elementos individuales giratorios (fig.1) disponen de una cinta reflectiva (13) instalada en el rodillo (3).Los elementos individuales giratorios (fig.1) se adosan a las plataformas de abordaje de las estaciones de parada de los sistemas de transporte masivo por medio de tornillos pasantes (12), cada tornillo lleva una tuerca y una guasa de ajuste a presión.

Los elementos individuales giratorios (fig.1) son fabricados en platina en forma de "C"(2), la cual sirve de soporte a un rodillo (3) la platina de soporte (2) tiene dos perforaciones en las aletas (11) perfectamente alineadas para pasar por ellas el eje(7), el rodillo (3)contiene en su centro un buje pasante (4) el buje (4) se instala vulcanizado y pegado al centro del rodillo (3) el buje (4) tiene en uno de sus extremos soldada una arandela (5) el rodillo (3) gira sobre el eje (7) y sobre una arandela de control de fricción (6) ubicada entre la arandela (5) y la aleta (11) inferior del soporte (2) la arandela de control de fricción (6) es fabricada en material de baja fricción tipo teflón o material similar. La varilla del eje (7) se rosca en uno de sus extremos y en el otro se suelda una platina (8) que sirve para asegurar el rodillo (3) contra la aleta superior (11) el extremo roscado de la varilla del eje (7) se pasa por las perforaciones de las aletas superior e inferior (11) por el buje (4) y por la arandela de control de fricción (6) en el extremo roscado del eje (7) se coloca una tuerca de seguridad (9) que ajusta el eje contra las aletas superior e inferior (11) En el rodillo (3) se instala una cinta reflectiva (13) abrazando todo el perímetro del rodillo (3) Los elementos individuales giratorios (fig.1) se anclan a las plataformas de las estaciones de parada de los sistemas de transporte masivo por medio de tornillos pasantes (12) los elementos individuales giratorios (fig.1)se aseguran por medio de una guaya (10) a la parte inferior de las plataformas de abordaje de las estaciones de parada de los sistemas de transporte masivo.

REIVINDICACIONES

1) **LA BANDA PROTECTORA RODANTE DE APROXIMACION SEGURA PARA PLATAFORMAS DE ABORDAJE EN LAS ESTACIONES DE PARADA DE LOS SISTEMAS DE TRANSPORTE MASIVO** Se caracterizan porque los elementos individuales giratorios (fig.1) del sistema BRAS son fabricados en platina en forma de "C"(2), la cual sirve de soporte a un rodillo (3) la platina de soporte (2) tiene dos perforaciones en las aletas (11) perfectamente alineadas para pasar por ellas el eje(7), el rodillo (3)contiene en su centro un buje (4) el buje (4) se instala vulcanizado y pegado al centro del rodillo (3) el buje (4) tiene en uno de sus extremos soldada una arandela (5), el rodillo (3) gira sobre el eje (7) y sobre una arandela de control de fricción (6) ubicada entre la arandela (5) y la aleta (11) inferior del soporte (2) la arandela de control de fricción (6) es fabricada en teflón , extrapack –hmw-pe- o material similar. La varilla del eje (7) se rosca en uno de sus extremos y en el otro se suelda una platina (8) que sirve para asegurar el rodillo (3) contra la aleta superior (11) el extremo roscado de la varilla del eje (7) se pasa por las perforaciones de las aletas superior e inferior (11) por el buje (4) y por la arandela de control de fricción (6) en el extremo roscado del eje (7) se coloca una tuerca de seguridad (9) que ajusta el eje contra las aletas superior e inferior (11) En el rodillo (3) se instala una cinta reflectiva (13) abrazando todo el perímetro del rodillo (3). Los elementos individuales giratorios (fig.1) se anclan a las plataformas de las estaciones de parada de los sistemas de transporte masivo por medio de tornillos pasantes (12) los elementos individuales giratorios (fig.1)se aseguran por medio de una guaya (10) a la parte inferior de las plataformas de abordaje de las estaciones de parada de los sistemas de transporte masivo.

2) **LA BANDA PROTECTORA RODANTE DE APROXIMACION SEGURA PARA PLATAFORMAS DE ABORDAJE EN LAS ESTACIONES DE PARADA DE LOS SISTEMAS DE TRANSPORTE MASIVO** Caracterizada porque la platina en forma de "C" (2) es el soporte sobre el cual se montan el rodillo (3) el eje (7) la arandela (6) los tornillos de anclaje (12)en las aletas superior e inferior (11) que conforman la "C" se abren las perforaciones por las que se pasa el eje (7). Fig.2

3) **LA BANDA PROTECTORA RODANTE DE APROXIMACION SEGURA PARA PLATAFORMAS DE ABORDAJE EN LAS ESTACIONES DE PARADA DE LOS SISTEMAS DE TRANSPORTE MASIVO** Caracterizada porque el rodillo (3), montado en la platina (2) en forma de "C," de acuerdo con la reivindicación 2, contiene en su centro un buje pasante(4) y en el exterior la cinta reflectiva (13).Fig.3

4) **LA BANDA PROTECTORA RODANTE DE APROXIMACION SEGURA PARA PLATAFORMAS DE ABORDAJE EN LAS ESTACIONES DE PARADA DE LOS SISTEMAS DE TRANSPORTE MASIVO** Caracterizada porque el buje pasante (4) se instala vulcanizado y pegado en el centro del rodillo (3) de acuerdo con la reivindicación 3. Al buje pasante (4) se le suelda en un extremo una arandela (5), por el buje (4) pasa el eje (7). Fig. 4

5) **LA BANDA PROTECTORA RODANTE DE APROXIMACION SEGURA PARA PLATAFORMAS DE ABORDAJE EN LAS ESTACIONES DE PARADA DE LOS SISTEMAS DE TRANSPORTE MASIVO** Caracterizada porque al eje (7) a uno de sus extremos se le suelda una platina (8) y el otro

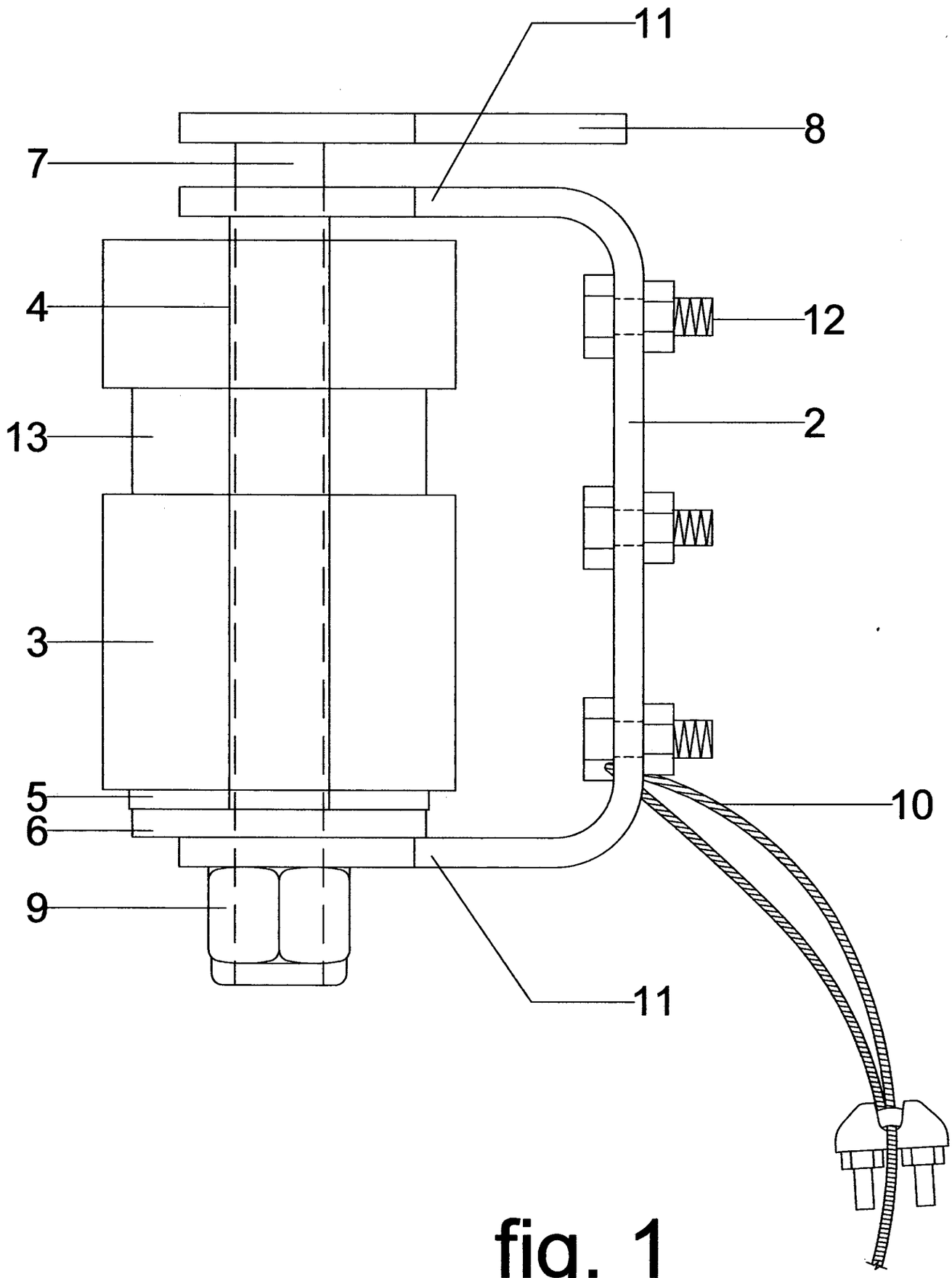

fig. 1

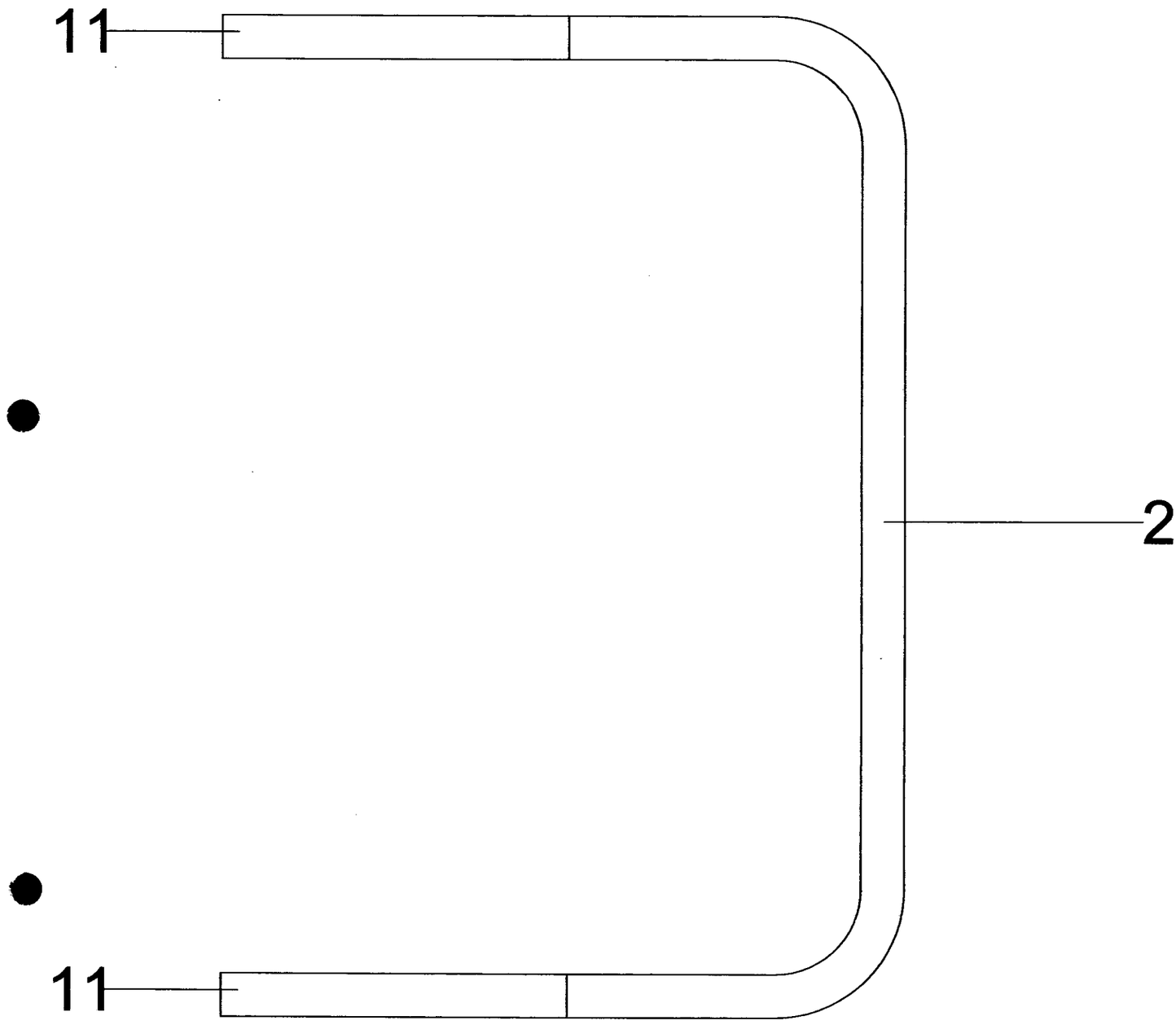

fig. 2

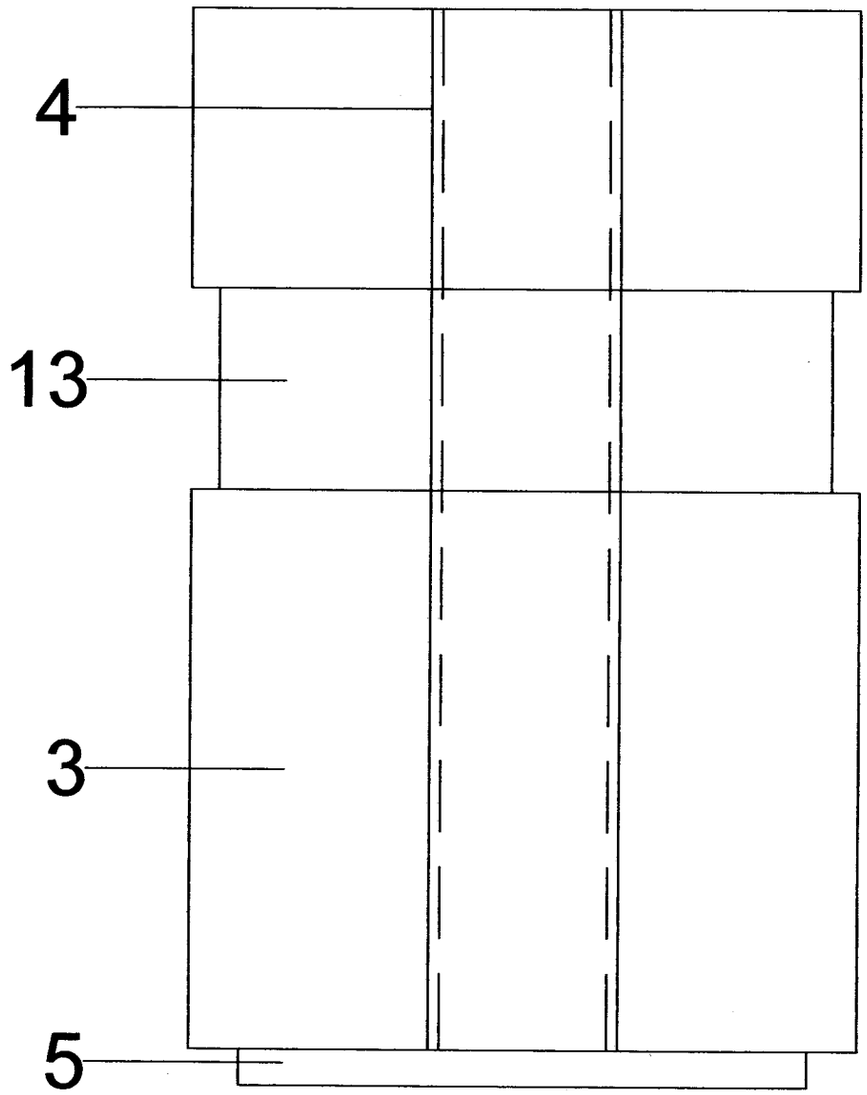

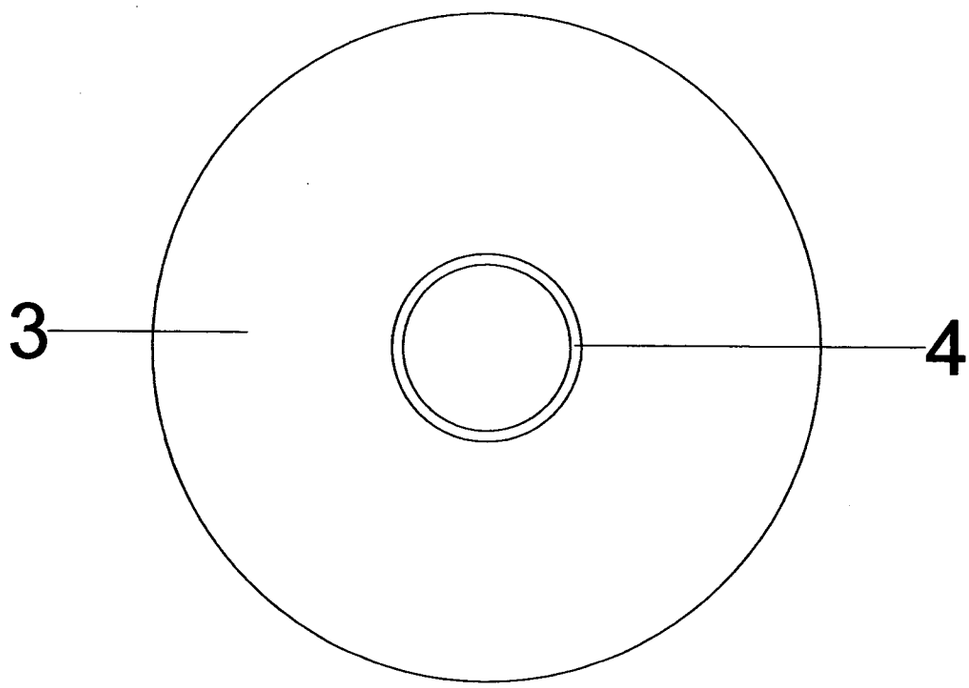

fig. 3

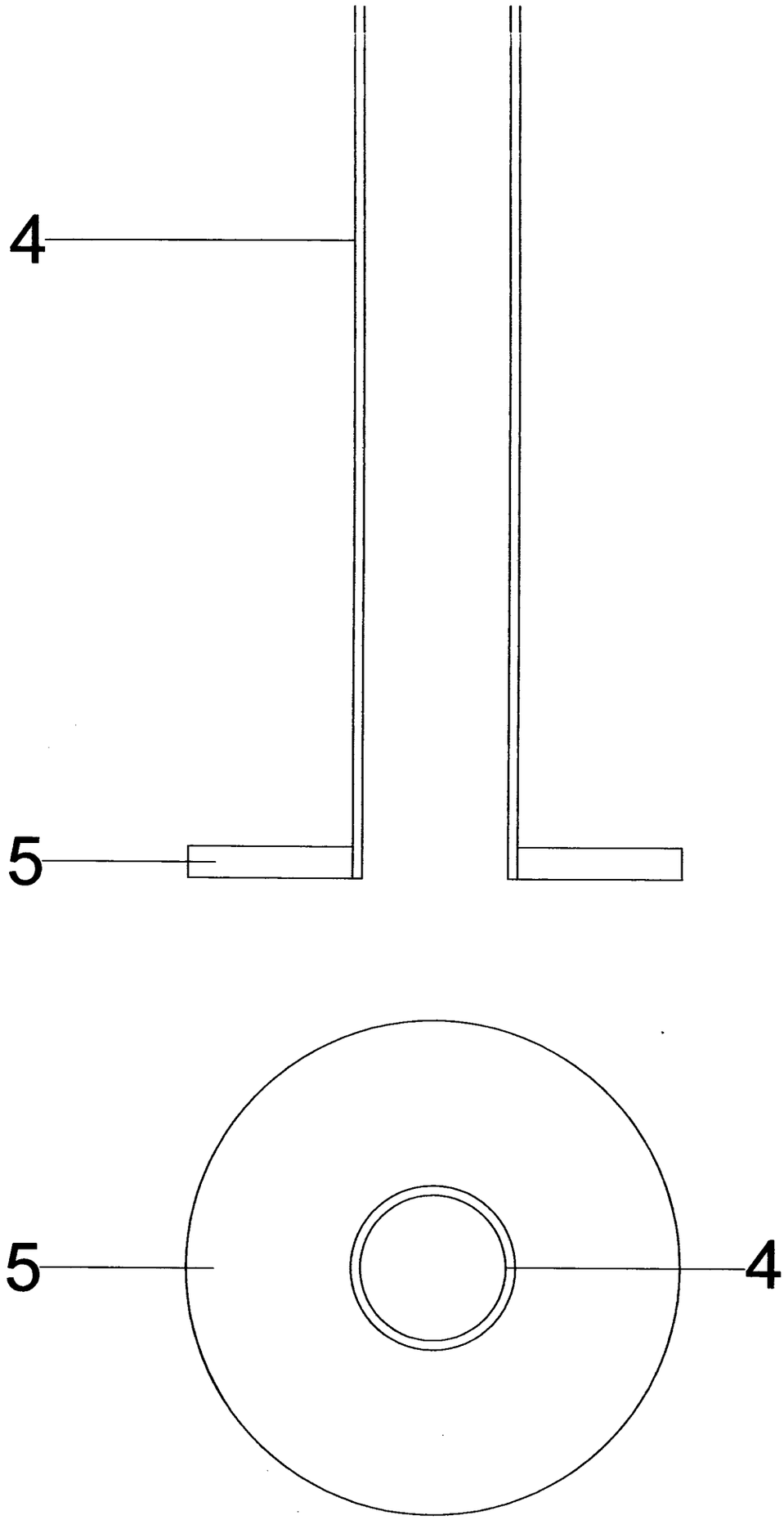

fig. 4

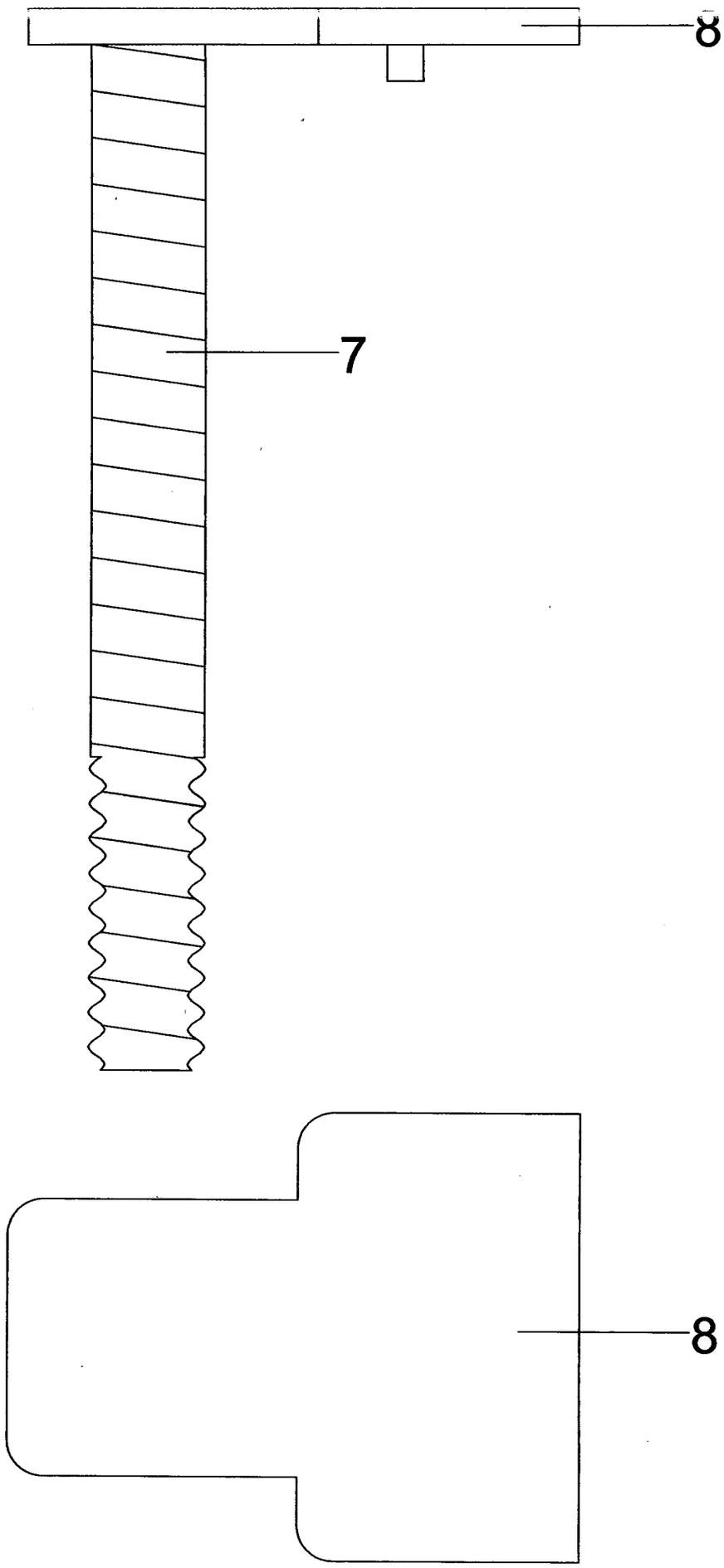

fig. 5

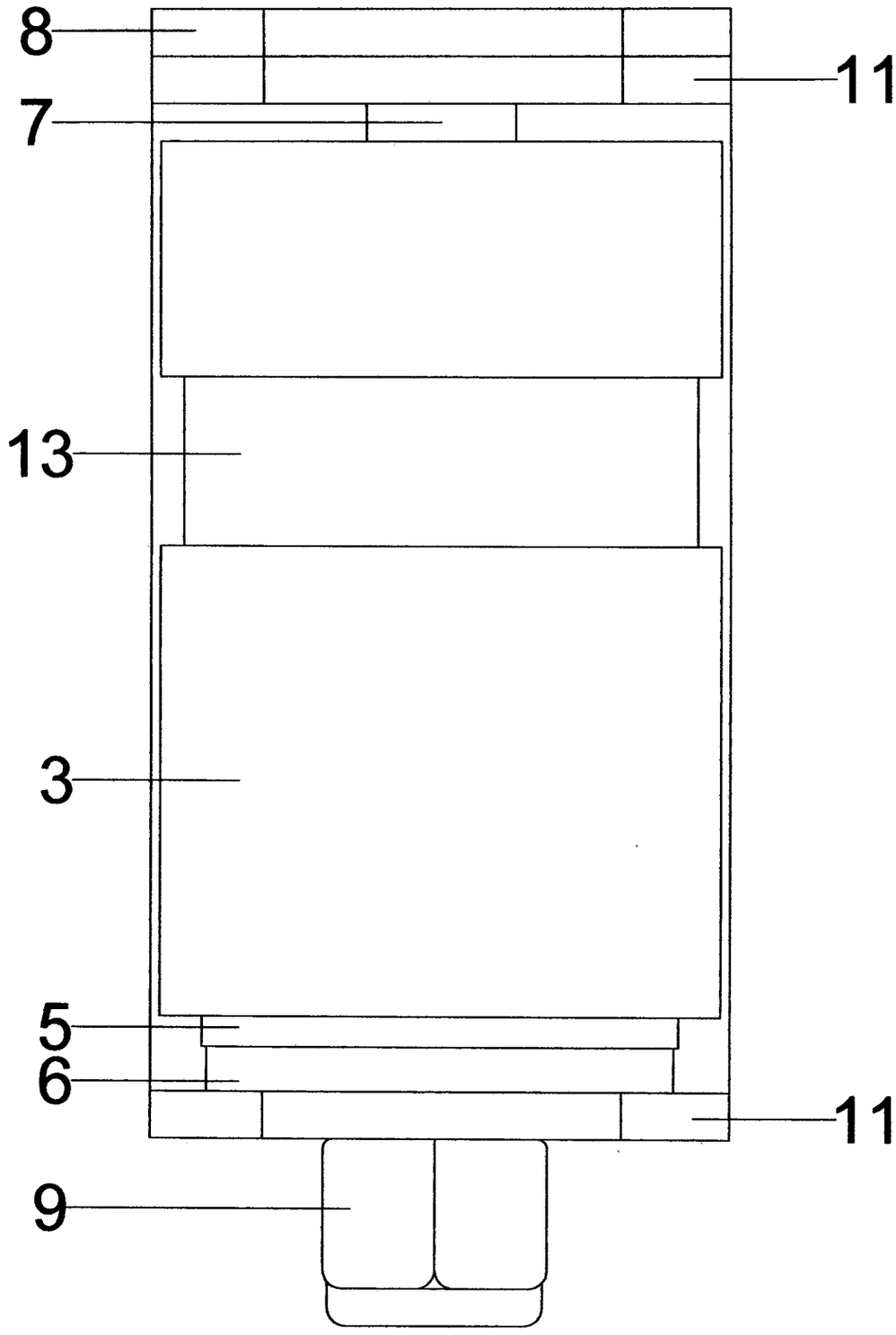

fig. 1a

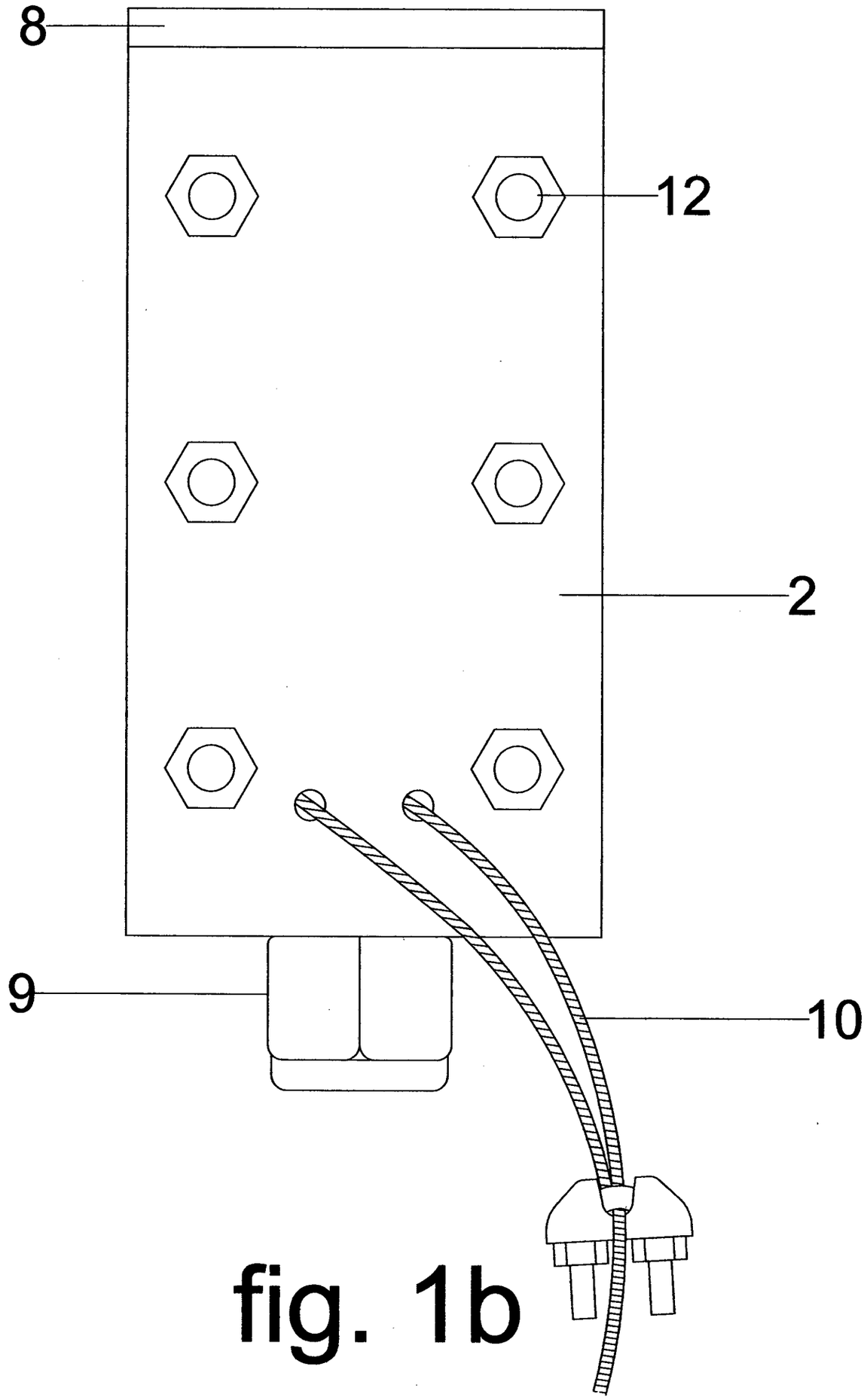

fig. 1b

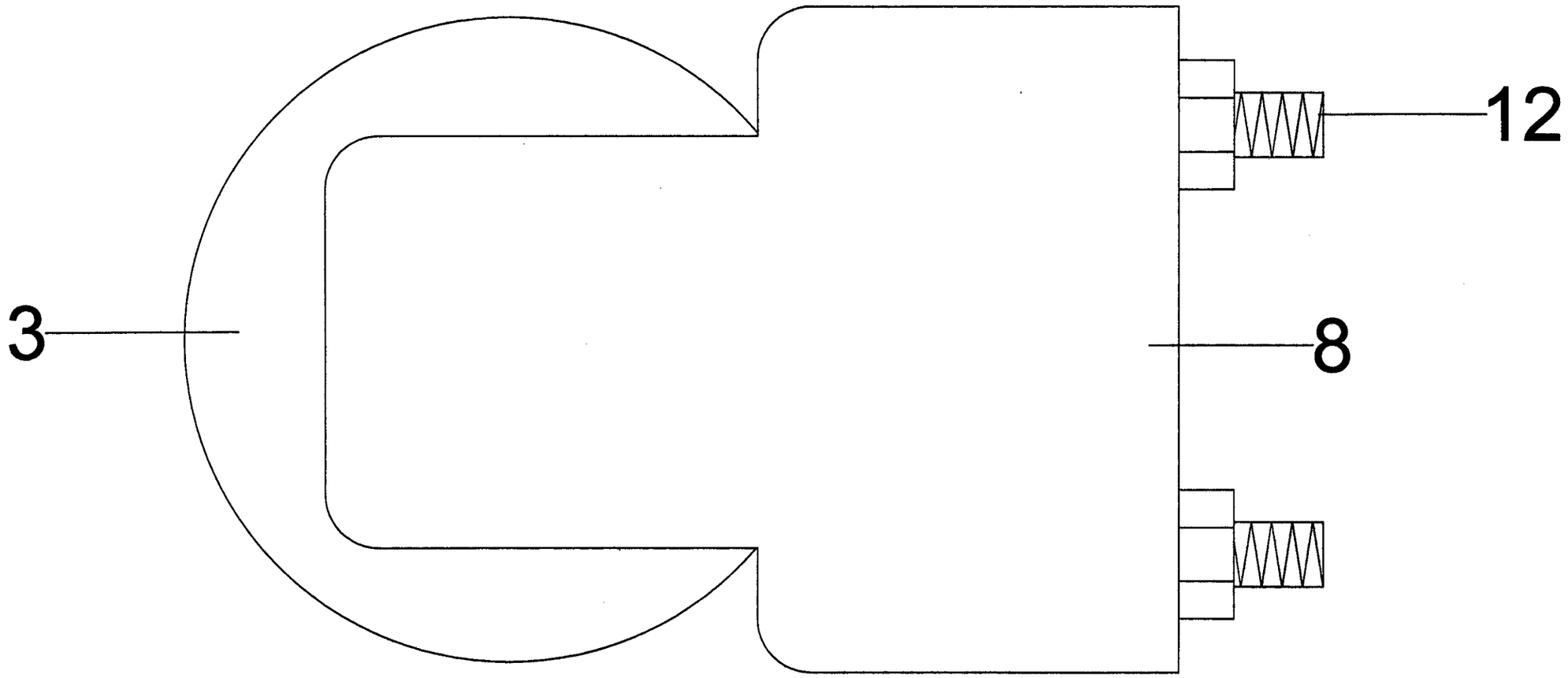

fig. 1c

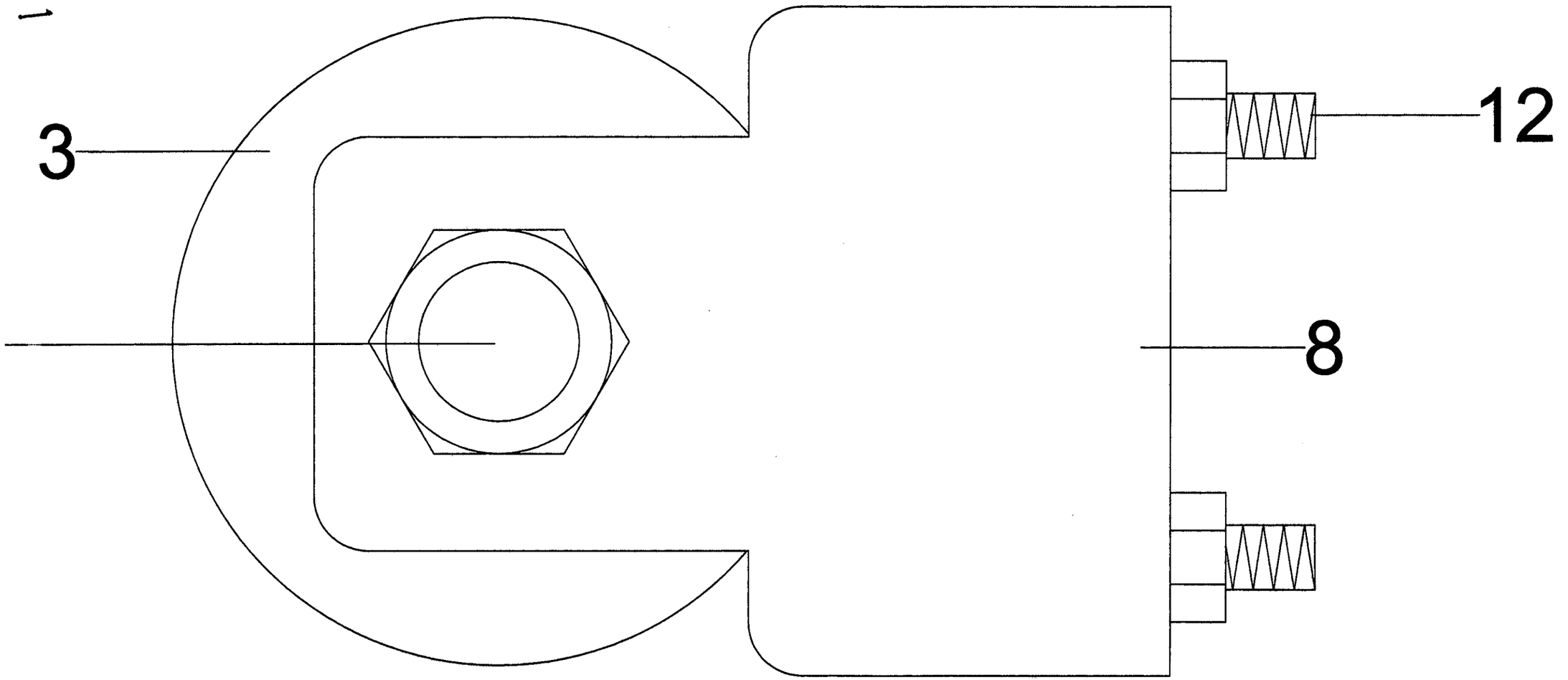

fig. 1d

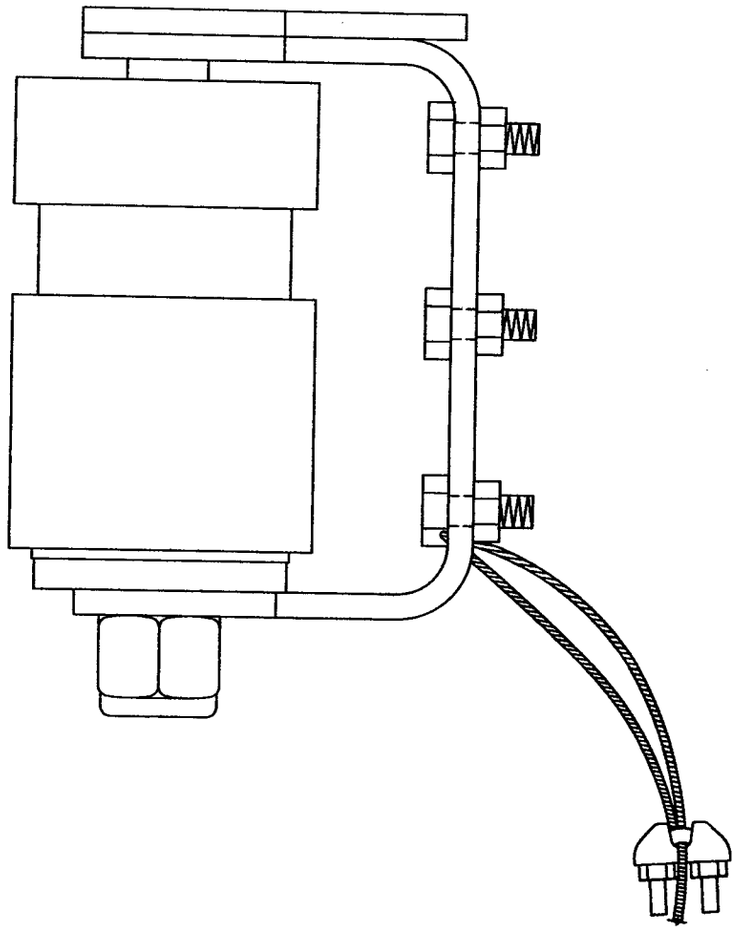

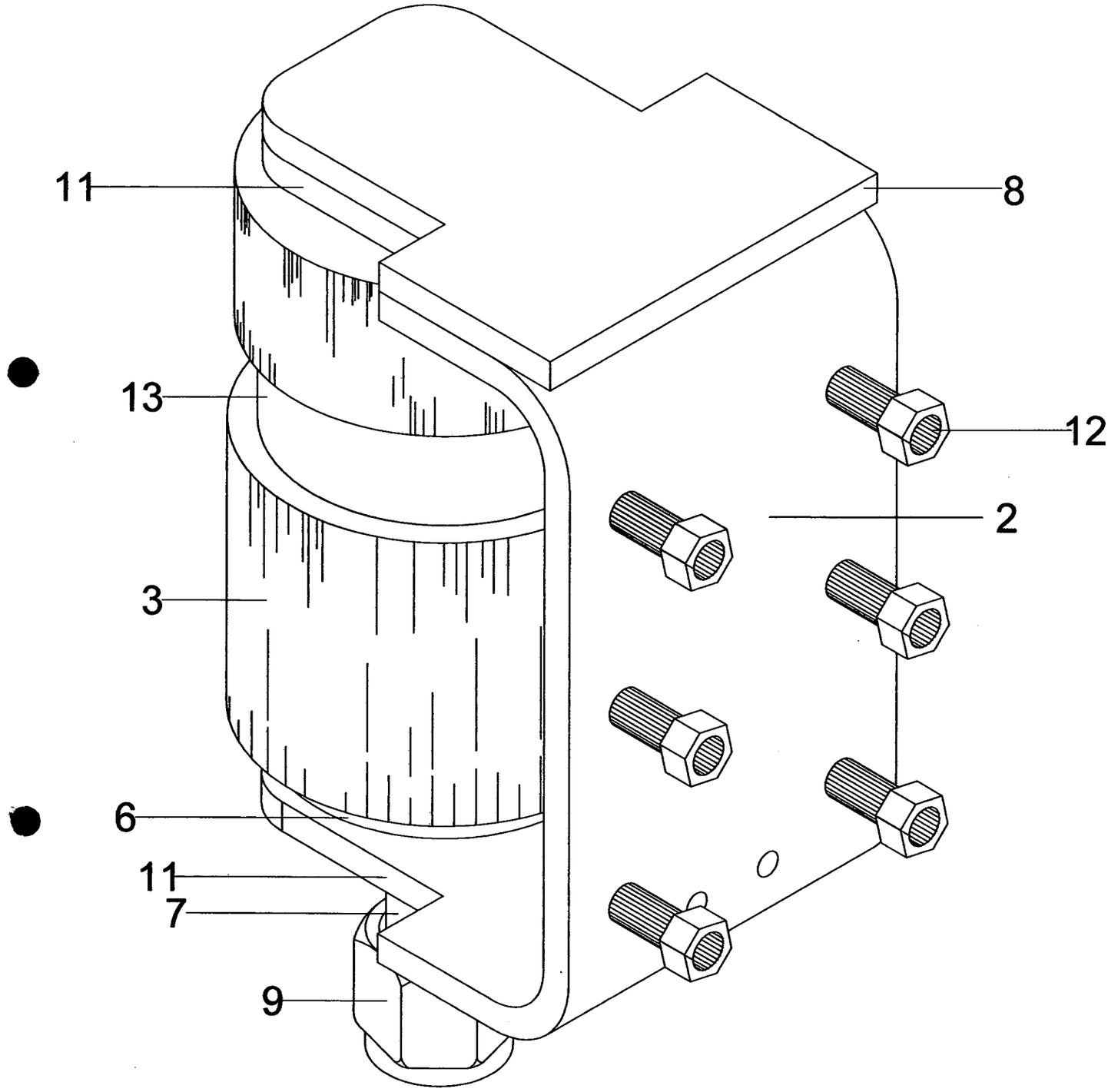

fig. 6

17
21

SUPERINTENDENCIA DE INDUSTRIA Y COMERCIO

NIT : 800176089-2

RECIBO OFICIAL DE CAJA : 10 - 86,906
FECHA : OCTUBRE 14 DE 2010

SUPERINTENDENCIA DE INDUSTRIA Y COMERCIO
No. 10-136977- -00000-0000
Fecha: 2010-11-04 13:07:29 Dep. 2020 DIR.NUEVASCR
Tra. 2 PATENTES Eve: 1 REGDEPOSITO
Act. 411 PRESENTACION Folios: 22

C O N S I G N A C I O N

DEPOSITANTE	TIPO PAGO	BANCO	CUENTA	No. PAGO	FECHA PGO	Vr. PAGO
LEOPOLDO FRANCO	CONSIGNACION	BANCO DE BOGOTA	062754387	382187761	14/10/2010	138,500.00

C O N C E P T O

CANT.	RENTISTICO	CONCEPTO	TOTAL CONCEPTO
1	50005-01-01 SOLICITUDES	*** 25% TRAMITES DE SOL. DE PATENTE D	138,500.00
		TOTAL : $	138,500.00

SON: CIENTO TREINTA Y OCHO MIL QUINIENTOS PESOS

RESPONSABLE : _____

RECIBO DE CAJA APLICADO AL EXPEDIENTE No._____

17
21

18
22

Industria y Comercio
SUPERINTENDENCIA

SUPERINTENDENCIA DE INDUSTRIA Y COMERCIO

No. 10-136977- -00000-0000

Fecha: 2010-11-04 13:07:29 Dep. 2020 DIR.NUEVASCR
Tra. 2 PATENTES Eve: 1 REGDEPOSITO
Act. 411 PRESENTACION Folios: 22

REDUCCIÓN DE TASAS DE SOLICITUD DE PATENTE

1 APLICACIÓN A:

☒ Patente de Invención ☐ Patente de Modelo de Utilidad

☒ Presentación solicitud ☒ Exámen de patentabilidad ☒ Tasas de mantenimiento

2 BENEFICIARIO

Nombre: Leopoldo Franco Cruz
Dirección: Calle 4c #37-104 Cali
Nacionalidad o Domicilio: Cali Colombiano
Teléfono: 315-425-2194 5587730 Cali

IDENTIFICACION

☒ C.C. ☐ NIT
☐ C.E. ☐ Otro

Número 17.157.237

En caso de ser persona natural y carecer de medios económicos, y por lo tanto aplique la reducción de tasas a que se refiere la resolución vigente en tarifas, debe firmar la presente solicitud bajo la gravedad de juramento.

3 Anexos

Micro, pequeñas y medianas empresas

☐ Copia simple de la declaración de renta del año inmediatamente anterior, o en su defecto prueba documental idónea

☐ Documento de constancia de cumplimiento a lo establecido en la Ley 905 de 2004

Universidades públicas o privadas

☐ Copia acto de reconocimiento institucional emitido por el Ministerio de Educación

Entidades sin ánimo de lucro

☐ Copia del registro vigente en Cámara de Comercio

4 Solicito la reducción de la tasa de patente,

Nombre Leopoldo Franco

Firma:

c.c. 17.157.237 TP

Instrucciones para el diligenciamiento del presente formulario, ver reverso de esta página

PI02-F07 (2009-11-18)

ALBERTO VARGAS FIALLO
NOTARIO 18 (E) DEL CIRCULO DE BOGOTA D.C.

REPÚBLICA DE COLOMBIA

DILIGENCIA DE PRESENTACION Y RECONOCIMIENTO

NOTARIA 18 Bogota D.C

El Notario Dieciocho del Círculo de Bogotá D.C hace constar que el anterior escrito fue presentado personalmente por:

FRANCO ORTIZ LEOPOLDO HERNANDO

Identificado con: C.C. 17157237

Tarjeta Profesional: ********** C.S.J

y declaró que la firma y la huella que aparecen en el presente documento son suyas. y el contenido del mismo es cierto. La huella se autentica por solicitud del interesado.

Bogota, D.C. 14/10/2010 a las 11:06:21 a.m. 3

X

Indice Derecho

ALBERTO VARGAS FIALLO
NOTARIO 18 DE BOGOTA D.C.

REPÚBLICA DE COLOMBIA
ALBERTO VARGAS FIALLO
NOTARIO 18 (E) DEL CIRCULO DE BOGOTA D.C.

SUPERINTENDENCIA DE INDUSTRIA Y COMERCIO

No. 10-136977- -00000-0000

Fecha: 2010-11-04 13:07:29 Dep. 2020 DIR.NUEVASCR
Tra. 2 PATENTES Eve: 1 REGDEPOSITO
Act. 411 PRESENTACION Folios: 22

Industria y Comercio SUPERINTENDENCIA	LISTA DE CHEQUEO ADMISIÓN A TRÁMITE – NUEVAS CREACIONES

PATENTE DE INVENCIÓN [X] **MODELO DE UTILIDAD** [ ] **Art 33 Decisión 486/00**

- [X] Indicación que se solicita una patente.
- [X] Datos de identificación del solicitante o de la persona que presenta la solicitud
- [X] Descripción de la invención
- [X] Dibujos de ser estos pertinentes
- [X] Comprobante de pago de las tasas establecidas (De ser el caso formato de descuento)

Completa [X] Incompleta [ ]

PATENTE DE INVENCIÓN PCT [ ] **MODELO DE UTILIDAD PCT** [ ] **Art.33 Decisión 486/00, Circular Única**

- [ ] Indicación que se solicita una PCT
- [ ] Copia de la solicitud en español, tal como fue presentada inicialmente (capítulo descriptivo, reivindicatorio, resumen)
- [ ] Dibujos de ser estos pertinentes
- [ ] Comprobante de pago de las tasas establecidas (de ser el caso formato de descuento)

Completa [ ] Incompleta [ ]

DISEÑO INDUSTRIAL [ ] **(Art. 119 Decisión 486/00)**

- [ ] Indicación que se solicita Diseño industrial
- [ ] Datos de identificación del solicitante o de la persona que presenta la solicitud
- [ ] Representación gráfica y fotográfica del Diseño industrial o muestra del material que incorpora el diseño
- [ ] Comprobante de pago de las tasas establecidas

Completa [ ] Incompleta [ ]

ESQUEMA DE TRAZADO [ ] **(Art. 92 Decisión 486/00)**

- [ ] Indicación que se solicita un esquema de trazado
- [ ] Datos de identificación del solicitante o de la persona que presenta la solicitud
- [ ] Representación gráfica de un esquema de trazado
- [ ] Comprobante de pago de las tasas establecidas

Completa [ ] Incompleta [ ]

Industria y Comercio
SUPERINTENDENCIA

Folio 23

2020
Bogotá D.C.,

Doctor(a)
FRANCO ORTIZ LEOPOLDO

REFERENCIA	Radicación No.	10 136977
	Trámite	2
	Evento	1
	Actuación	416
	Oficio No.	11737
	Folios	1

Teniendo en cuenta que la solicitud de privilegio de patente que se tramita bajo el expediente indicado en la referencia, reúne los requisitos de forma establecidos en los artículos 26 y 27 de la Decisión 486 de la Comisión de la Comunidad Andina, y en las demás disposiciones vigentes sobre la materia, se envía el extracto de la solicitud a la Oficina de Comunicaciones para efecto de su publicación en la Gaceta de Propiedad Industrial.

De acuerdo con lo previsto por el artículo 40 de la Decisión 486/00, la publicación en este caso se hará a partir del día 04 del mes de mayo de 2012.

Cúmplase
Dado en Bogotá DC, 23 NOV. 2010

ALIX CARMENZA CESPEDES DE VERGEL
Directora de Nuevas Creaciones (c)

adpa11

Sede Centro: Carrera 13 No. 27-00 pisos 2, 5, 7 y 10 PBX: 5870000
Sede CAN: Av. Carrera 50 No. 26 - 55 int.2. Tel 5880070
Call Center 6513240. Línea 01800-910165
Web: www.sic.gov.co e-mail: info@sic.gov.co
Bogotá D.C. Colombia