SUPERINTENDENCIA DE INDUSTRIA Y COMERCIO	
RAD: 14-5060- -4	**FECHA**: 2016-03-08 12:15:29
DEP: 2020 DIRECCION DE NUEVAS CREACIONES	**EVE:** 1 REGISTRO/DEPOSITO/CONCESION/DEPOSITO
TRA: 2 PATENTES DE INVENCION	**FOLIOS**: 4
ACT: 519 TRASLADOINFORME	

DIRECCIÓN DE NUEVAS CREACIONES

2020
Bogotá, D.C.,

Abogado(a)/Señor(a)
MARGARITA CASTELLANOS ABONDANO

Asunto: Radicación: 14-5060- -4
Trámite: 2
Evento: 1
Actuación: 519
Oficio: 2332
Folios: 4

Patente de Invención	**X**			Patente de Modelo de Utilidad	
Vía Nacional	**X**				
Vía PCT (Fase Nacional)		Capítulo I		Capítulo II	
No. Solicitud Internacional					
Fecha de Presentación Internacional					

Como resultado del examen de fondo realizado, con fundamento en el Artículo 45 de la Decisión 486 de la Comisión de la Comunidad Andina, se comunica:

1. Documentos estudiados

Descripción:	Rad. N° 14-005060-00000-0000	13/enero/2014
Reivindicaciones:	Rad. N° 14-005060-00000-0000	13/enero/2014
Dibujos:	Rad. N° 14-005060-00000-0000	13/enero/2014
Prioridad(es):	BR 10 2013 000855 9	14/enero/2013

2. Análisis de la Prioridad

Se acepta la reivindicación de prioridad porque ésta solicitud fue presentada dentro del plazo establecido (Art. 9 D 486) y su contenido técnico corresponde con el de la prioridad reivindicada.

3. Objeto de la invención

De acuerdo con lo establecido en el numeral 1.2.2.2 del Capítulo Primero del Título X de la Circular Única para efectos del examen de patentabilidad, se tendrá en cuenta la tasa pagada por el solicitante al momento de comenzar el examen para las

Superintendencia de Industria y Comercio: Cra 13 No. 27-00 pisos 1, 3, 4, 5, 6, 7 y 10 - PBX: (571) 5870000
E-mail: contactenos@sic.gov.co - Bogotá D.C., Colombia.
Señor ciudadano la entidad le ofrece los siguientes canales para hacer seguimiento a su solicitud así:
Página web: www.sic.gov.co
Centro de atención telefónica en Bogotá: 5920400
Línea gratuita a nivel nacional: 018000 910165
Kiosco Informático Centro Comercial Gran Estación en Bogotá
MINCOMERCIO INDUSTRIA Y TURISMO

reivindicaciones adicionales; esto es que cuando la solicitud contenga más de diez (10) reivindicaciones y no se haya pagado la tasa complementaria, sólo se estudiarán las cubiertas por la tasa pagada. Por lo tanto, se estudiarán las reivindicaciones 1 a 9.

Título de la solicitud: "Equipo de secado de lecho retráctil y procesos de secado correspondientes" (Ver página 1 del radicado Nº14-005060-00000-0000).

El problema planteado en esta solicitud consiste en la necesidad de obtener un aparato y proceso de secado de café y similares que elimina la necesidad del pre-secado en terrero y la mano de obra para movimiento del producto a secar, que no esté sujeto a las intemperies del clima, que permita el secado homogéneo, causando los daños mínimos al producto, sin tener restricción de humedad inicial del producto a ser secado, reduciendo así pérdidas y costos, de fácil higienización, que cause los mínimos daños posibles a las paredes celulares del producto, donde el aparato está capacitado para demanda ser flexible tanto para el grande productor y el pequeño productor.

Para resolver este problema técnico, la solicitud en estudio proporciona un secador en lecho retráctil y procesos de secado para granos y semillas, particularmente en café y granos sensibles, de baja fluidez, donde inicialmente el producto está muy húmedo; durante el secado el producto tiende a pegarse dificultando el movimiento del producto y al final está suelto permitiendo el movimiento por gravedad y por elevación vertical, para recirculación. El equipo de secado sustituye etapas de secado de granos y semillas en terrero u otros procesos siendo modular, permitiendo el secado parcial, logrando un secado uniforme del producto, causando menos daños a las paredes celulares, permitiendo la realización de movimiento solamente cuando éste es deseado, facilitando el remontaje de producto semi-seco y optimizando el espacio para recibir nuevo producto para secar en módulo vacío remanente, siendo flexible tanto para el grande como para el pequeño productor.

El objeto de la presente solicitud se relaciona con la Clasificación Internacional de Patentes (CIP): A01F25/08.

4. De la solicitud de patente

Reivindicaciones (Art 30 D 486, Art 22 PCT)

El término: "uno o más", en las reivindicaciones 1, 3, es impreciso, por lo cual no permite distinguir la invención del estado de la técnica. Se sugiere sustituirlo por un término preciso o un rango concreto.

Las reivindicación 6 a 9 que respectivamente reclaman un método o proceso a partir de un dispositivo así *"PROCESO DE SECADO, utilizando equipo de acuerdo con las reivindicaciones 1 y 2, caracterizado por…", proceso de operación con pre-secado hecho en la siguiente secuencia:…"*, *""PROCESO DE SECADO", utilizando equipo de acuerdo con las reivindicaciones 1, 2 y 3, caracterizado por, proceso de operación con secado completo hecho en la siguiente secuencia:…"*, *""PROCESO DE SECADO", utilizando equipo de acuerdo con las reivindicaciones 4 y 5,caracterizado por, proceso de operación de secado hecho en la siguiente secuencia:…"*, *""PROCESO DE SECADO", utilizando equipo de acuerdo con las reivindicaciones 1,2, 3, 4 y 5, caracterizado por, opcionalmente remontar las cargas de cada módulo con cargamento de producto húmedo en módulo vacío que sobra, pudiendo ocurrir en cualquier fase de producto suelto…"*, dependen falsamente de las reivindicaciones 1 a 5 y, por tanto, no son válidas, puesto que están mezclando dos tipos de categorías diferentes de reivindicaciones: de procedimiento y de producto.

Superintendencia de Industria y Comercio: Cra 13 No. 27-00 pisos 1, 3, 4, 5, 6, 7 y 10 - PBX: (571) 5870000
E-mail: contactenos@sic.gov.co - Bogotá D.C., Colombia.
Señor ciudadano la entidad le ofrece los siguientes canales para hacer seguimiento a su solicitud así:
Página web: www.sic.gov.co | Línea gratuita a nivel nacional: 018000 910165
Centro de atención telefónica en Bogotá: 5920400 | Kiosco Informático Centro Comercial Gran Estación en Bogotá
MINCOMERCIO INDUSTRIA Y TURISMO

Es importante destacar que las reivindicaciones de producto y de proceso o método deben reclamarse en reivindicaciones independientes con sus dependientes respectivas. Con respecto a lo anterior el Tribunal Andino de Justica ha dicho lo siguiente:

> "El objeto de la invención de producto está constituido por un cuerpo cierto destinado a llenar una necesidad industrial que el estado de la técnica aún no ha satisfecho. En cambio, el objeto de la invención de procedimiento se encuentra conformado por "una serie o sucesión de operaciones que inciden sobre una materia (sólida, líquida o gaseosa) que se encamina a la obtención de una cosa o un resultado". (Otero Lastres, José Manuel. Ob. Cit)[1].

Profundizando en la mencionada falsa dependencia de las reivindicaciones 6 a 9 con las reivindicaciones 1 a 5, vale la pena mencionar lo que versa la Guía de Examen de patentes en el numeral 2.6.4.3 con respecto a las falsas dependencias.

"La relación que existe entre reivindicaciones no es siempre de dependencia. Si una reivindicación se refiere a otra, pero no depende de ella, se considera que hay una "falsa dependencia".

Por ejemplo:
Una reivindicación de una categoría se refiere otra de otra categoría, pero no depende de ella:

- *Reivindicación 1. Un producto…*
- *Reivindicación 2. Un proceso para fabricar el producto de la reivindicación 1…*
- *Reivindicación 3. Un aparato para llevar a cabo el proceso de la reivindicación 2…*

Una reivindicación hace referencia a otra de la misma categoría, pero no incluye todas las características de la reivindicación a la cual se refiere:

- *Reivindicación 1. Un sistema que comprende un aparato…;*
- *Reivindicación 5. Un aparato según la reivindicación 1…*

La reivindicación 5, que hace referencia a la reivindicación 1, que es de la misma categoría, es independiente de ella, puesto que no contiene todas las características de la reivindicación 1."

Por otra parte la expresión "utilizando el equipo…" indica el uso que puede darse al dispositivo reclamado en las reivindicaciones 1 a 5, se sugiere modificarlo toda vez que los usos no son materia que pueda protegerse mediante patente.

5. Determinación del Estado de la Técnica

El estado de la técnica se determinó con base en la fecha de presentación de la solicitud de prioridad: 14 de enero de 2013, y una vez consultadas las bases de datos a las que tiene acceso esta Oficina, no se encontraron documentos que anticipen el objeto de esta solicitud.

6. Conclusión

No se encontraron anterioridades que divulguen en su totalidad las características reclamadas en la reivindicación 1, sin embargo, es necesario que el solicitante realice las correcciones y/o aclaraciones a las objeciones de claridad del capítulo reivindicatorio para continuar con el trámite.

1 Proceso 129-IP-2007

Superintendencia de Industria y Comercio: Cra 13 No. 27-00 pisos 1, 3, 4, 5, 6, 7 y 10 - PBX: (571) 5870000
E-mail: contactenos@sic.gov.co - Bogotá D.C., Colombia.
Señor ciudadano la entidad le ofrece los siguientes canales para hacer seguimiento a su solicitud así:
Página web: www.sic.gov.co
Línea gratuita a nivel nacional: 018000 910165
Centro de atención telefónica en Bogotá: 5920400
Kiosco Informático Centro Comercial Gran Estación en Bogotá
MINCOMERCIO INDUSTRIA Y TURISMO

En cumplimiento del artículo 45 de la Decisión 486 de la Comisión de la Comunidad Andina, se le indica que debe dar respuesta dentro del término de sesenta (60) días contados a partir del día siguiente de la fecha de notificación de la presente comunicación. En caso de no dar respuesta al presente requerimiento, o si a pesar de la respuesta subsistieran los impedimentos para la concesión, se denegará la patente.

Si como respuesta a este requerimiento el solicitante llegara a modificar: i) el capítulo reivindicatorio, ii) la descripción de la invención a proteger, iii) o presente un nuevo capítulo reivindicatorio, no deberá pagar la tasa de modificación voluntaria pero sí la correspondiente a la tasa de examen de patentabilidad para que se estudie la materia modificada. En todo caso, el número de requerimientos por no patentabilidad estará supeditado a que el término del estudio de patentabilidad no sea superior a 18 meses, contados desde la publicación de la solicitud de patente de invención. Adicionalmente, se le recuerda al solicitante que si como respuesta a este requerimiento llegara a modificar el capítulo reivindicatorio y éste contenga más de diez (10) reivindicaciones deberá pagar la tasa por reivindicación adicional.

Se invita al solicitante se sirva indicar, si así lo considera, su renuncia al término faltante de sesenta (60) días para dar respuesta a este requerimiento y presentarla por escrito.

Notifíquese el presente oficio conforme a lo dispuesto en el numeral 5.2, literal e), del capítulo quinto del título primero de la Circular Única No. 10 de 2001.

JOSÉ LUIS SALAZAR LÓPEZ
Director de Nuevas Creaciones (c)

El anterior requerimiento fue notificado por fijación en lista, de fecha 2016-03-15

Elaboró: Diego Alberto Cardenas Gonzalez
Revisó: Sonia Andrea Diaz Pirazan

Superintendencia de Industria y Comercio: Cra 13 No. 27-00 pisos 1, 3, 4, 5, 6, 7 y 10 - PBX: (571) 5870000
E-mail: contactenos@sic.gov.co - Bogotá D.C., Colombia.
Señor ciudadano la entidad le ofrece los siguientes canales para hacer seguimiento a su solicitud así:
Página web: www.sic.gov.co
Centro de atención telefónica en Bogotá: 5920400
Línea gratuita a nivel nacional: 018000 910165
Kiosco Informático Centro Comercial Gran Estación en Bogotá
MINCOMERCIO INDUSTRIA Y TURISMO

Diego Cardenas

Search history

Search 1: TAC=(dryers AND (grain or coffee)) and IC=(A01F) (Results 30)
Search 2: TAC=(dryers AND (grain or coffee)) and PD<20130114 and IC=(A01F) (Results 22)
Search 3: TAC=(dryers AND (grain or coffee)) and PD<20130114 and IC=(A01F OR A23F) (Results 31)
Search 4: TAC=((device OR aparatus) AND (dry*) AND (grain or coffee)) and PD<20130114 and IC=(A01F OR A23F) (Results 396)
Search 5: TAC=((device OR aparatus) AND (dry*) AND (grain or coffee) AND (troncopyramidal)) and PD<20130114 and IC=(A01F OR A23F) (Results 0)
Search 6: TAC=((device OR aparatus) AND (dry*) AND (grain or coffee) AND (silo OR hopper)) and PD<20130114 and IC=(A01F OR A23F) (Results 70)
Search 7: TAC=((device OR aparatus) AND (dry*) AND (grain or coffee) AND (silo OR hopper) AND storage) and PD<20130114 and IC=(A01F OR A23F) (Results 21)
Search 8: TAC=((stor* AND truncat* pyramid)) and PD<20130114 and IC=(A01F OR A23F) (Results 10)
Search 9: TAC=((stor* AND truncat* pyramid) AND dry*) and PD<20130114 and IC=(A01F OR A23F) (Results 1)
Search 10: TAC=((stor* AND truncat* pyramid) AND (coffee OR grain)) and PD<20130114 and IC=(A01F OR A23F) (Results 1)
Search 11: TAC=(inverted truncat* pyramid AND (silo OR collector OR chut OR hopper)) and PD<20130114 and IC=(A01F OR A23F) (Results 1)
Search 12: TAC=((inverted truncat* pyramid OR frustum) AND (silo OR collector OR chut OR hopper)) and PD<20130114 and IC=(A01F OR A23F) (Results 12)
Search 13: TAC=((inverted truncat* pyramid OR frustum) AND dry*) and PD<20130114 (Results 325)
Search 14: TAC=((inverted truncat* pyramid OR frustum) AND dry* AND (coffee OR grains)) and PD<20130114 (Results 14)
Search 15: TAC=((inverted truncat* pyramid OR frustum) AND dry* AND (coffee OR grain*)) and PD<20130114 (Results 25)
Search 16: TAC=((process OR method) AND dry* AND (coffee OR grain* OR seed*)) and PD<20130114 (Results 49895)
Search 17: TAC=((process OR method) AND dry* AND (coffee OR grain* OR seed*)) and PD<20130114 and IC=(A01F OR A23F) (Results 3671)
Search 18: TAC=((process OR method) AND dry* AND (coffee OR grain* OR seed*) AND vertical) and PD<20130114 and IC=(A01F OR A23F) (Results 83)
Search 19: TAC=((process OR method) AND dry* AND (coffee OR grain* OR seed*) AND vertical AND (frustum)) and PD<20130114 and IC=(A01F OR A23F) (Results 0)
Search 20: TAC=((process OR method) AND dry* AND (coffee OR grain* OR seed*) AND vertical AND actuator) and PD<20130114 and IC=(A01F OR A23F) (Results 7)

1) Family number: 7470584 (US3724090A)

© PatBase

Title: APPARATUS FOR **PROCESSING** PARTICULATE SOLIDS

Abstract: Source: US3724090A Apparatus for **processing** particulate solids in a continuous operation, which includes a reactor, a system for heating and circulating a fluid through the reactor, and arrangements for continuously supplying material to be **processed** to and discharged from the reactor.

Classifications:
International (IPC 8-9): A23F5/04 A23N12/08 A23N12/12 F16K1/10 (Advanced/Invention);
A23F5/00 A23N12/00 F16K1/00 (Core/Invention)
International (IPC 1-7): A21C15/00 A23F1/00 A23F1/02 A23N12/10 A23N15/00 A23N9/00 A23N9/02 A23N9/04 A47J37/00 B01J8/08 F26B17/22 F26B3/08
CPC: A23F5/046 A23N12/08 A23F5/04 A23N12/12 F16K1/10
European: A23F5/04 A23F5/04F A23N12/08 A23N12/12 F16K1/10
US: 251/214 251/363 251/62 251/84 251/85 34/109 34/369 34/370 34/593 426/467 99/421R 99/468 99/469 99/470 99/471 99/472 99/475 99/478 99/479 99/68 99/680

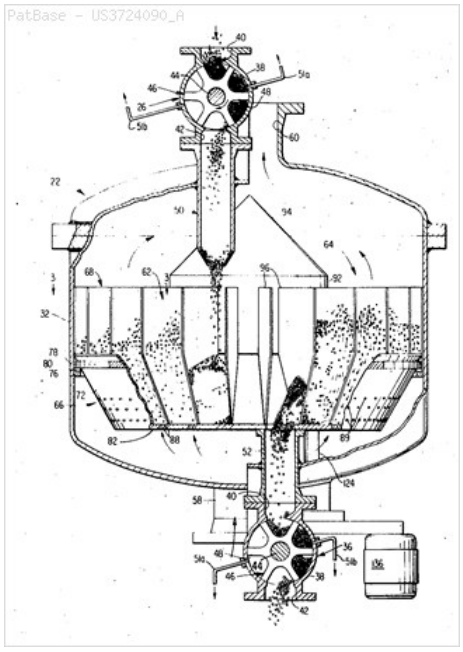

Family:

Publication number	Publication date	Application number	Application date
AT324105 B	19750811	AT19710004933	19710607
BE768207 A1	19711103	BE19710768207	19710607
CA923753 A1	19730403	CA19710112745	19710511
CH572763 A	19760227	CH19710007883	19710528
DE2126144 A1	19711216	DE19712126144	19710526
DK141507 B	19800408	DK19710002757	19710607
DK141507 C	19800929	DK19710002757	19710607
ES391822 A1	19730616	ES19710391822	19710701
FI54222 B	19780731	FI19710001562	19710604
FI54222 C	19781110	FI19710001562	19710604
FR2100736 A1	19720324	FR19710020576	19710607
FR2100736 B1	19750711	FR19710020576	19710607
GB1328441 A	19730830	GB19710014818	19710513
JP50033150 B4	19751028	JP19710039891	19710608
NL156899 B	19780615	NL19710007493	19710601
NL7107493 A	19711210	NL19710007493	19710601
NO134281 B	19760608	NO19710002133	19710607
NO134281 C	19760915	NO19710002133	19710607
US3615668 A	19711026	US19700044464	19700608
US3724090 A	19730403	US19700086457	19701103
US3730731 A	19730501	US19710137247	19710426
US3763766 A	19731009	US19720301977	19721030
US3823662 A	19740716	US19720279748	19720811
US3825221 A	19740723	US19730362824	19730522
ZA7103056 A	19720126	ZA19710003056	19710511

Priority:

US19700044464 19700608 US19700086457 19701103 US19720301977 19721030
US19720279748 19720811 US19710137247 19710426 US19730362824 19730522

Probable Assignee: SMITHERM INDUSTRIES

Assignee(s): (std): SMITHERM INDUSTRIES ; SMITHERM IND ; SMITHERN IND INC

Assignee(s): SMITHERM INDUSTRIES INC ; SMITHERM IND INC ; SMITHERM IND INC US ; HORACE L SMITH JR ; SMITHERM INDUSTRIES INC US ; SMITHERM INDUSTRIES INC 3305 WEST LEIGH STREET RIC ; SMITHERM INDUSTRIES INC RICHMOND VIRGINIA VER ST V ; SMITHERM INDUSTRIES INC 3305 WEST LEIGH STREET RICHMOND VIRGINIA 23230 E U A ; SMITHERM INDUSTRIES INC RICHMOND VIRGINIA VER ST V AM ; SMITHERN INDUSTRIES INC ; SMITHERN INDUSTRIES INC US

Inventor(s): (std): SMITH H ; SMITH H JR ; SMITH H L JR ; SMITH HORACE L JR ; SMITH HORACE LILBURN JR ; SMITH JR H L ; SMITH JR HORACE LILBURN

Inventor(s): SMITH H US ; H L SMITH JR ; HORACE L SMITH JR ; HORACE LILBURN SMITH JR

2) Family number: 3353881 (US4920870A)

Title: **Method** for preparing beverages and beverage preparing machines

Abstract: Source: US4920870A A beverage is prepared employing a package (10) having a compartment (111) containing at least one beverage ingredient, e.g. roast and ground **coffee**. The package is located at a brewing station, an aqueous medium, e.g. hot water, is introduced into the package, the aqueous medium is allowed to commingle with the beverage ingredient, and the beverage so formed is collected through an outlet (38) formed in the package. The compartment of the package is sealed by a covering material (119) which determines one dimension of at least one opening (115) acting to filter the beverage passing out of the compartment to the outlet of the package. The package is also clamped at the brewing station prior to the introduction of the aqueous medium in a manner which maintains said one dimension during the subsequent formation and collection of the beverage.

Classifications:
International (IPC 8-9): A23L2/00 A47J31/36 A47J31/40 B65D81/00 B65D81/34 B65D85/804 B67D1/00 (Advanced/Invention);
A23L2/00 A47J31/24 A47J31/40 B65D81/00 B65D81/34 B65D85/804 B67D1/00 (Core/Invention)
International (IPC 1-7): A23F3/00 A23F5/00 A23L2/00 A47J31/32 A47J31/36 A47J31/40 B65D81/34 B67D1/00
CPC: A47J31/3628 A47J31/3633 A47J31/3642 B65D85/8043
European: A47J31/36A4B A47J31/36A4D A47J31/36A4H A47J31/40B A47J31/40B2 A47J31/40H B65D81/00B3 B65D85/804B
US: 426/433 426/435 426/77 99/289R 99/302R

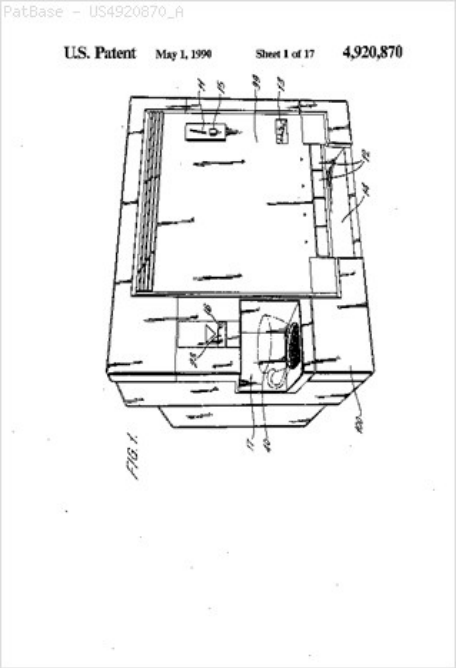

Family:

Publication number	Publication date	Application number	Application date
AT85504 E	19930215	AT19890302709T	19890320
CA1300903 A1	19920519	CA19890593803	19890315
DE68904787 D1	19930325	DE19896004787	19890320
DE68904787 T2	19930812	DE19896004787T	19890320
EP0334573 A1	19890927	EP19890302709	19890320
EP0334573 B1	19930210	EP19890302709	19890320
ES2039848 T3	19931001	ES19890302709T	19890320
GB8806668 A0	19880420	GB19880006668	19880321
HK68593 A	19930723	HK19930000685	19930715
JP2009361 A2	19900112	JP19890065813	19890317
JP2607674 B2	19970507	JP19890065813	19890317
KR0126291 B1	19971219	KR19890003449	19890320
SG9390576 A	19930709	SG19930090576	19930504
US4920870 A	19900501	US19890324080	19890315
US4975296 A	19901204	US19890450357	19891213

Priority:

GB19880006668 19880321 US19890324080 19890315 EP19890302709 19890320
CA19890593803 19890315

Probable Assignee: GENERAL FOODS LIMITED

Assignee(s): (std): GEN FOODS INC ; GEN FOODS LTD

Assignee(s): GENERAL FOODS INC ; GENERAL FOODS LIMITED ; GENERAL FOODS LTD ; GENERAL FOODS LTD BANBURY OXFORDSHIRE GB ; TANSLEY ROBERT WILLIAM ; GIBBS ANDREW ROBERT ; KING CHRISTINE ANN ; NEWMAN ALEC THOMAS ; MACMAHON ALISTAIR JOHN ; BENTLEY ANDREW CHARLES

Inventor(s): (std): ALEC TOMAS NEWMAN ; ALISTAIR JON MACMAHON ; ANDREW CALLS BENTLEY ; ANDREW ROBERT GIBBS ; ANDORIYUU CHIYAARUZU BENTOREE ; ANDORIYUU ROBAATO GIBUSU ; BENTLEY ANDREW C ; GIBBS ANDREW R ; BENTLEY ANDREW CHARLES ; GIBBS ANDREW ROBERT ; CHRISTINE AN KING ; ARISUTEIAA JIYON MAKUMAHON ; ARETSUKU TOOMASU NIYUUMAN ; NEWMAN ALEC T ; KING CHRISTINE A ; MACMAHON ALISTAIR J ; NEWMAN ALEC THOMAS ; KING CHRISTINE ANN ; MACMAHON ALISTAIR JOHN ; MACMAHON ALLSTAIR JOHN ; ROBERT WILIAM TANSLEY ; ROBAATO UIRIAMU TANSUREE ; KURISUTEIN AN KINGU ; TANSLEY ROBERT W ; TANSLEY ROBERT WILLIAM

Inventor(s): TANSLEY ROBERT WILLIAM STRATFORD UPON AVON WARWICK ; TANSLEY ROBERT WILLIAM STRATFORD UPON AVON ; KING CHRISTINE ANN MIDDLETON CHENEY BANBURY ; GIBBS ANDREW ROBERT LEAMINGTON SPA WARWICKSHIRE GB ; MACMAHON ALISTAIR JOHN BRACKLEY NORTHANTS GB ; KING CHRISTINE ANN MIDDLETON CHENEY BANBURY OXON G ; NEWMAN ALEC THOMAS BANBURY OXON GB ; BENTLEY ANDREW CHARLES BANBURY OXON GB

Agent(s): MCFADDEN FINCHAM; OSLER HOSKIN AND HARCOURT LLP

Designated states: AT BE CH DE ES FR GB GR IT LI LU NL SE

3) Family number: 11638372 (US5000082A)

© PatBase

Title: Beverage maker and **method** of making beverage

Abstract: Source: US5000082A Hot water in a supply tank (38) of a **coffee** maker, (20) is dispensed through a shut-off valve including a tube (84) at a uniform rate for a preselected time period until the open inlet (84C) of the tube (84) is raised above the surface level (110) of the water to not only stop the flow but to also drain and steam clean the tube (84) of any residual water to prevent the formation of mineral and lime deposits which undesirably alter the flow rate. A brewing strength by-pass valve assembly (80) for passing diluted hot water to an urn (24A or 24B) is drawn from a supply temporarily collected at the bottom of a drain chamber (76) received into the top (76A) of the drain chamber (76) as a stream through air to pressure isolate the strength control by-pass valve (80) as well as a mixing nozzle (116A), so that adjustment of the strength control will not create a variation in back pressure to alter the uniform flow rate. The mixing nozzle (116) has drain spouts (118) at the ends of open channels for easy cleaning; it also has a level control tube (116B) to compensate for reduced flow rate when the by-pass valve assembly (80) is closed for maximum strength brew. The **dry** ingredient is held in a nondistorted filter which conforms to the body of a holder (230) with a by pass drain inlet (240) laterally spaced from the body formed by a square collar (234). A hot water drain assembly has an upper draw hole (158) for obtaining the hotest water through a hot water faucet (36) while also serving as a valve opening closure to a drain hole (160) at the bottom of the supply tank (38) with a handle above the surface (52) of the water. The beverage maker housing is made of sheet metal parts including a single H-shaped part (176) which forms a substantial part of upper (22C), intermediate (22B) and lower (22A) sections of the housing for improved strength and simplified assembly.

Classifications:
International (IPC 8-9): A47J31/057 A47J31/46 A47J31/50
A47J31/56 (Advanced/Invention);
A47J31/44 (Core/Invention)
International (IPC 1-7): A23F5/26 A47J31/10 A47J31/46 B67D3/00
CPC: A47J31/057 A47J31/50 A47J31/56 A47J31/46
European: A47J31/057 A47J31/46 A47J31/50 A47J31/56
US: 222/464 222/464.1 99/283 99/299 99/304

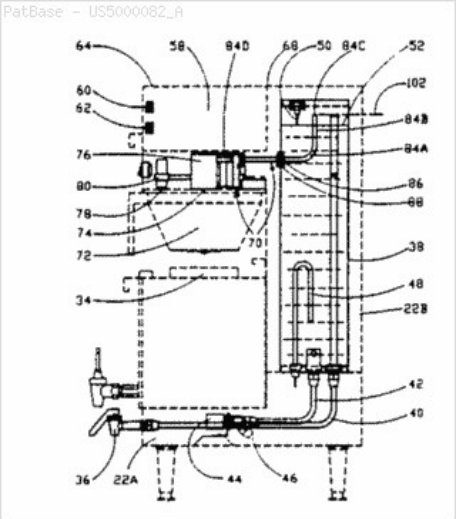

Family:

Publication number	Publication date	Application number	Application date
US5000082 A	19910319	US19880224754	19880727
US5331885 A	19940726	US19930044112	19930406
WO9014014 A1	19901129	WO1990US02751	19900516

Priority:
US19880224754 19880727 US19890352754 19890516 US19930044112 19930406
US19900570861 19900822

Probable Assignee: FOOD EQUIP TECHNOLOGIES CO INC
Assignee(s): (std): FOOD EQUIP TECHNOLOGIES CO INC
Assignee(s): FOOD EQUIPMENT TECHNOLOGIES CO INC ; FOOD EQUIPMENT TECHNOLOGIES COMPANY INC
Inventor(s): (std): LASSOTA ZBIGNIEW G
Designated states: AT BE BR CA CH DE DK ES FR GB IT LU NL SE

4) Family number: 28637698 (US2001002366A)

© PatBase

Title: Baffle system in a rotary threshing and separation unit

Abstract: Source: US2001002366A A rotary threshing and separation unit, comprising a rotor housing with a feeding zone, separation zone and is discharge zone, parts of the circumferential housing being closed and other parts having openings, rotary driven threshing and separation rotor arranged in the rotor housing, beater plates fixed on the threshing and separation rotor, fan to produce a main air flow stream and auxiliary air flow stream through the rotor housing, and wherein baffle plates are adjustable and located between the sieve and **grain** collection element wherein the baffle plates effect the auxiliary air flow stream. The baffle plates are adjustable in position, length and width parallel and traverse to the rotary threshing and separation unit axis. The baffle plates are used to improve the separating function of the rotary threshing and separation unit.

Classifications:
International (IPC 8-9): A01F11/06 A01F12/00 A01F12/44 A01F7/04 B07B7/02 (Advanced/Invention);
A01F11/00 A01F12/00 A01F12/44 B07B7/00 (Core/Invention);
A01D A01F (Subclass/Invention)
International (IPC 1-7): A01D A01D41/12 A01D75/18 A01F A01F11/00 A01F11/06 A01F12/44 A01F12/48 A01F7/00 A01F7/06 A23N5/00 B02B3/00 B07B1/20 B08B5/00
CPC: A01F12/00 A01F12/44 B07B1/20 B07B4/02 B07B7/02
European: A01F12/00 A01F12/44 B07B1/20 B07B4/02 B07B7/02
US: 460/1 460/100 460/100S 460/101 460/101S 460/110 460/110S 460/119 460/119S 460/143 460/1P 460/25 460/25S 460/4 460/44 460/44S 460/45 460/46 460/4P 460/4S 460/66 460/66S 460/84 460/84P 460/97 460/97S 460/99 460/99S 56/10.20C 56/10.20CS 56/10.2C

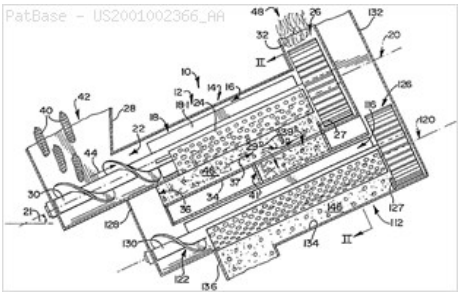

Family:

Publication number	Publication date	Application number	Application date
AR005891 AA	19990721	AR1997P100638	19970218
AT238649 E	20030515	AT20000958327T	20000731
AT239354 E	20030515	AT20000958328T	20000731
AT260545 E	20040315	AT20000953121T	20000731
AU199722749 A1	19970902	AU19970022749	19970218
AU200065684 A5	20010430	AU20000065684D	20000731
AU200069890 A5	20010430	AU20000069890D	20000731
AU200069891 A5	20010430	AU20000069891D	20000731
AU707360 B2	19990708	AU19970022749	19970218
BRPI9707532 A	20000104	BR1997PI07532	19970218
CA2246695 AA	19970821	CA19972246695	19970218
CA2246695 C	20051129	CA19972246695	19970218
CZ9802559 A3	19990414	CZ19980002559	19970218
DE60002495 D1	20030605	DE20006002495	20000731
DE60002495 T2	20040408	DE20006002495T	20000731
DE60002609 D1	20030612	DE20006002609	20000731
DE60002609 T2	20040318	DE20006002609T	20000731
DE60008775 D1	20040408	DE20006008775	20000731
DE69712641 D1	20020620	DE19976012641	19970218
DE69712641 T2	20040408	DE19976012641T	19970218
EP0955801 A1	19991117	EP19970905987	19970218
EP0955801 A4	20000419	EP19970905987	19970218
EP0955801 B1	20020515	EP19970905987	19970218
EP1220598 A1	20020710	EP20000958327	20000731
EP1220598 B1	20030502	EP20000958327	20000731
EP1223796 A1	20020724	EP20000953121	20000731
EP1223796 B1	20040303	EP20000953121	20000731
EP1235478 A1	20020904	EP20000958328	20000731
EP1235478 B1	20030507	EP20000958328	20000731
ES2173421 T3	20021016	ES19970905987T	19970218
GB2354689 A1	20010404	GB19990022913	19990929
GB2354691 A1	20010404	GB19990022977	19990929
GB2354692 A1	20010404	GB19990022978	19990929
GB9922913 A0	19991201	GB19990022913	19990929
GB9922977 A0	19991201	GB19990022977	19990929
GB9922978 A0	19991201	GB19990022978	19990929
HU225288 B1	20060928	HU19990001886	19970218
HU9901886 AB	19990928	HU19990001886	19970218
HU9901886 AC	20031128	HU19990001886	19970218
IN00042MA2000 A	20070302	IN2000MA00042	20000728
IN00561MA2000 A	20050805	IN2000MA00561	20000720
IN00595MA2000 A	20070427	IN2000MA00595	20000728
IN00597MA2000 A	20070302	IN2000MA00597	20000728
IN202217 B	20070202	IN2000MA00561	20000720
IN210724 B	20071214	IN2000MA00597	20000728
IN216211 B	20080331	IN2000MA00595	20000728
RO116587 B	20010430	RO19980001309	19970218
SK111398 A3	19990413	SK19980001113	19970218
TR9801611 T2	19981123	TR19970001611T	19970218
US2001002366 AA	20010531	US20010758796	20010111
US2001002367 AA	20010531	US20010758560	20010111
US2001029199 AA	20011011	US20010758795	20010111
US6176778 BA	20010123	US19980125348	19980818
US6435965 BB	20020820	US20010758796	20010111
US6458030 BB	20021001	US20010758795	20010111
US6475082 BB	20021105	US20010758560	20010111
WO0122796 A1	20010405	WO2000EP07371	20000731
WO0122797 A1	20010405	WO2000EP07373	20000731
WO0122798 A1	20010405	WO2000EP07374	20000731
WO9729628 A1	19970821	WO1997US02432	19970218
ZA9701473 A	19970828	ZA19970001473	19970220

Priority:

ZA19960001339 19960220 WO1997US02432 19970218 ZA19970001473 19970220

GB19990022977 19990929	WO2000EP07374 20000731	US19980125348 19980818
WO2000EP07371 20000731	GB19990022978 19990929	GB19990022913 19990929
US20010758795 20010111	US20010758796 20010111	US20010758560 20010111
WO2000EP07373 20000731		

Probable Assignee: CLAAS SELBSTFAHRENDE ERNTEMASCHINEN GMBH

Assignee(s): (std)**:** CLAAS SELBSTFAHR ERNTEMASCH ; HANDELMAN JOSEPH H ; MODIMP PROPRIETARY LTD ; VISAGIE ANDRIE DIEDERICH ; VISAGIE ANDRIE ; MODIMP PROPRIETARY LIMITED ; MODIMP PROPRIETARY BOTHAVILLE LTD ; CLAAS SELBSTFAHRENDE ERNTEMASC

Assignee(s): CLAAS SELBSTFAHRENDE ERNTEMASCHINEN GMBH ; MODIMP PROPRIETARY LTD BOTHAVILLE ; M S CLAAS SELBSTFAHRENDE ERNTEMACHINEN GMBH ; MODIMP PROPRIETARY LIMITED BOTHAVILLE ; MODIMP LTD ; CLAAS SELBSTFAHRENDE ERNTEAMSCHINEN GMBH ; CLAAS SELBSTF AHRENDE ERNTEMASCHINEN GMBH ; CLAAS SELBSTF AHRENDE ERNTEMSASCHINEN GMBH

Inventor(s): (std)**:** VISAGIE ANDRIE DIEDERICH ; VISAGIE DIEDERICH ; VISAGIE ANDRIE D ; VISAGIE ANDRIE ; ANDRIE DIEDERICH VISAGIE

Inventor(s): ANDRIE VISAGIE ; MR ANDRIE VISAGIE

Agent(s): CULLENS PATENT AND TRADE MARK ATTORNEYS; CULLENS PTY LTD

Designated states: AL AM AT AU AZ BA BB BE BF BG BJ BR BY CA CF CG CH CI CM CN CU CY CZ DE DK EE ES FI FR GA GB GE GH GM GN GR GW HR HU ID IE IL IS IT JP KE KG KP KR KZ LC LI LK LR LS LT LU LV MC MD MG MK ML MN MR MW MX MZ NE NL NO NZ PL PT RO RU SD SE SG SI SK SL SN SZ TD TG TJ TM TR TT TZ UA UG US UZ VN YU ZA ZW

5) Family number: 50744087 (AR020285A) © PatBase

Title: DISPOSITIVO PARA HOMOGENEIZAR LA DISTRIBUCION DE MASA DE GRANOS EN SILOS **VERTICALES** Y/U HORIZONTALES DEVICE FOR MASS DISTRIBUTION homogenize **GRAIN** SILOS IN **VERTICAL** AND / OR HORIZONTAL (Machine translation)

Abstract: Source: AR020285A Un cilindro receptor dispueto axialmente a la boca de descarga del transportador, cuya base inferior conforma una desembocadura central infundibiliforme,teniendo una pluralidad de tubos distribuidos radiales, con inclinacion descendente en sentidodi stal, con sus embocaduras dispuestas segun una tazacircunferencial concentrica y de menor diametro que el referido cilindro y sus desembocaduras, vinculantes con el extrerios, adyacentes a su pared envolvente,produciendo a diferencia de loconocido, una descarga homogenea en el silo, de la masa de granos y las impurezas evitando asi la formacion de concentracionesde estas ultimas determinantes de focos de deterioracion de dicha masa en el proceso de secado. Los tubos distribuidorespueden estar repartidos en mas de unatraza circunferencial a diferentes alturas, teniendo las mismas igual cantidad de ellos, alineados verticalmente o bien estando los mismos angularmentedesplazados respecto de la traza mas cercana, componiendo unaformacion de trebolillo.

Machine translation: Dispueto axially **actuator** discharge outlet of the conveyor, whose lower base forms a mouth infundibiliforme core having a plurality of distributed radial tubes, with inclination downward in sentidodi stal, with their mouths disposed according to a concentric and tazacircunferencial of smaller diameter than the said cylinder and their mouths, binding with the extrerios, adjacent its surrounding wall, unlike loconocido producing a homogeneous discharge in the silo, of the **grain** mass and impurities thus avoiding the formation of these concentracionesde determinants last foci of deterioration of said mass in the **drying** **process**. The tubes distribuidorespueden be spread over different heights unatraza circumferential, having the same equal amount of them being aligned **vertically** or angularmentedesplazados them on the nearest trace, composing unaformacion of trebolillo.

Classifications:
International (IPC 1-7): A01F25/16

Family:

Publication number	Publication date	Application number	Application date
AR020285 AA	20020502	AR1999P104311	19990827

Priority:

AR1999P104311 19990827

Probable Assignee: PACHECO DA CUNHA OTALIO

Assignee(s): (std)**:** PACHECO DA CUNHA OTALIO

6) Family number: 28328047 (US2002145527A)

Title: BEVERAGE DISPENSING URN WITH ELECTRONIC DISPLAY

Abstract: Source: US2002145527A A dispensing urn assembly (10, 10') with a hollow body (12) with an interior surface for containing beverage (14) and a manually operable faucet (16) for selectively dispensing beverage (14) from the bottom of hollow body with an electronic status display assembly (50) controlled by a microcomputer (62) in response to a temperature probe (44), a level probe (42) and a timer reset switch (46) to provide graphic displays (64,68, 72), numerical displays (66,70, 74) of the temperature, quantity and time elapsed or remaining since the brewing of the beverage and light indication displays (55,57, 59) when preselected values are ahieved. A an integrated funnel assembly (30') with a down-tube (40) and level probes (174-186) carried by the down-tube (40), electronic module (170) and relatively rigid interconnection (200,174) between provdes a water tight passageway for leads from the probes to the microcomputer (62) contained within the electronic component housing and forms a single subassembly or module that eliminates the need for switches for activation and operation of the display (162) and may be removed for cleaning or repair.

Classifications:

International (IPC 8-9): A23B7/154 A47J31/50 B65D37/00 B67D1/06 B67D1/07 B67D1/08 B67D1/16 B67D3/00 B67D3/04 B67D5/06 B67D7/06 (Advanced/Invention); A47J31/56 (Advanced/Non-invention);
A47J31/44 B65D37/00 B67D1/00 B67D3/00 B67D7/06 (Core/Invention)

International (IPC 1-7): A01K43/00 A23F5/00 A23L1/20 A23L1/28 A47J31/00 B67B7/00 B67D0/00 B67D1/06 B67D1/07 B67D1/16 B67D3/00 B67D5/06 B67D5/62 G01F11/00 G01F11/06 G08B21/00

CPC: B67D1/06 B67D1/0891 B67D1/16 B67D3/00 B67D3/0054 B67D3/0083 A47J31/50 A47J31/56 B67D1/0871 B67D1/0829 B67D3/009 B67D3/043 B67D3/0029 A47J41/0033 B05B11/00

European: A47J31/50 A47J41/00C5P B05B11/00 B67D1/06 B67D1/08B B67D1/08E B67D1/08K2 B67D1/16 B67D3/00 B67D3/00H B67D3/00P B67D3/00R8A B67D3/00R8B B67D3/04D K47J31/56

US: 220/592.19 222/1 222/108 222/131 222/146.2 222/146.5 222/181.1 222/183 222/185.1 222/185.100P 222/185.100S 222/1P 222/209 222/23 222/23P 222/312 222/401 222/462 222/54 222/560 222/570 222/64 340/618 340/622 340/622P 340/623 426/321 426/431 426/433 426/435 99/279 99/280 99/285 99/306

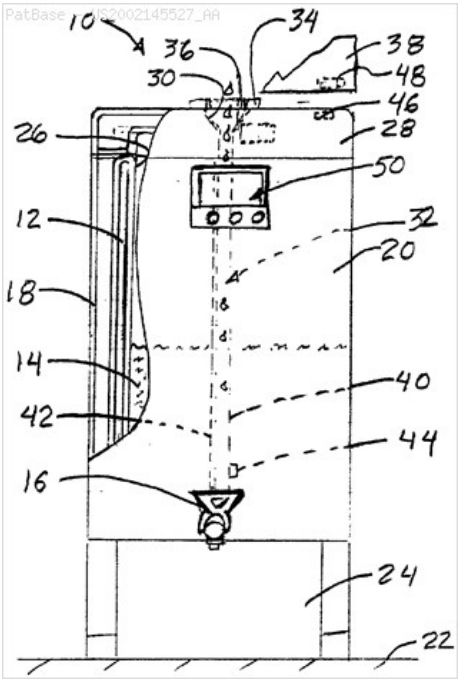

Family:

Publication number	Publication date	Application number	Application date
AU2002306895 AA	20021008	AU20020306895	20020325
AU2002332518 AA	20030303	AU20020332518	20020809
CA2456973 AA	20040209	CA20022456973	20020809
CA2456973 C	20080212	CA20022456973	20020809
CA2457434 AA	20040210	CA20022457434	20020809
CA2457434 C	20071127	CA20022457434	20020809
CN100335402 C	20070905	CN20028016014	20020809
CN1289385 C	20061213	CN20028016013	20020809
CN1543429 A	20041103	CN20028016013	20020809
CN1608028 A	20050420	CN20028016014	20020809
EP1419101 A1	20040519	EP20020768511	20020809
EP1419101 A4	20080319	EP20020768511	20020809
EP1448476 A2	20040825	EP20020794878	20020809
EP1448476 A4	20080312	EP20020794878	20020809
JP2005500217 T2	20050106	JP20030521135T	20020809
JP2005500218 T2	20050106	JP20030521137T	20020809
MXPA04001405 A1	20050620	MX2004PA01405	20040213
MXPA04001405 A1	20050620	MX2004PA01405	20020809
MXPA04001408 A1	20050620	MX2004PA01408	20040213
MXPA04001408 A1	20050620	MX2004PA01408	20020809
US2002145527 AA	20021010	US20010931687	20010816
US2003034357 AA	20030220	US20020118683	20020409
US2003034359 AA	20030220	US20010932562	20010816
US2003034360 AA	20030220	US20020118684	20020409
US2003034361 AA	20030220	US20010930923	20010816
US2003071066 AA	20030417	US20010932572	20010816
US2004195263 AA	20041007	US20040819828	20040407
US6619507 BB	20030916	US20010932562	20010816
US6702153 BB	20040309	US20010932572	20010816
US6708598 BB	20040323	US20010930923	20010816
US6741180 BB	20040525	US20010931687	20010816
US6820771 BB	20041123	US20020118683	20020409
US6840407 BB	20050111	US20020118684	20020409
US6884452 BA	20050426	US20040761709	20040121
US7735691 BA	20100615	US20040990644	20041117
US7798373 BA	20100921	US20040999283	20041130
US7980422 BB	20110719	US20040819828	20040407
WO02076875 A2	20021003	WO2002US09405	20020325
WO02076875 A3	20030109	WO2002US09405	20020325
WO03016197 A2	20030227	WO2002US25643	20020809
WO03016197 A3	20040610	WO2002US25643	20020809
WO03016199 A1	20030227	WO2002US25627	20020809
WO03016201 A1	20030227	WO2002US25626	20020809

Priority:

US20010278839P 20010326 US20010931687 20010816 WO2002US09405 20020325

US20010932572	20010816	US20010932562	20010816	US20010930923	20010816
US20040761709	20040121	WO2002US25627	20020809	WO2002US25643	20020809
US20040990644	20041117	US20040999283	20041130	US20040819828	20040407
US20020118684	20020409	US20020118683	20020409		

Probable Assignee: FOOD EQUIPMENT TECHNOLOGIES CO INC

Assignee(s): (std)**:** FETCO EQUIPMENT TECHNOLOGIES C ; FOOD EQUIP TECHNOLOGIES CO INC ; FOOD EQUIPMENT TECHNOLOGIES CO INC ; ZBIGNIEW G LASSOTA ; LASSOTA ZBIGNIEW G

Assignee(s): NOWARK CHRISTOPHER ; WIERZBICKI CHRISTOPHER J ; LASSOTA MICHAEL W ; ZBIGNIEW G ; FOOD EQUIPMENT TECHNOLOGIES COMPANY INC ; NOWAK CHRISTOPHER ; FOOD EQUIPMENT TECHNOLOGIES CO ; FETCO EQUIPMENT TECHNOLOGIES COMPANY INC

Inventor(s): (std)**:** ZBIGNIEW G LASSOTA ; WROBLEWSKI LESZEK M ; SOKOLSKI BARTOSZ ; MICHALEK CHRISTOPHER P ; CHRISTOPHER LASSOTA ZBIGNIEW G ; CHRISTOFER NOWAK ; WIERZBICKI CHRISTOPHER J ; NOWARK CHRISTOPHER ; G LASSOTA ZBIGNIEW ; LASSOTA ZBIGNIEW G ; NOWAK CHRISTOPHER ; LASSOTA MICHAEL W

Inventor(s): ZBIGNIEW G ; LASSOTA ZBIGNIEW G NOWAK CHRISTOPHER

Agent(s): RIDOUT AND MAYBEE LLP; JAMES W; POTTHAST AND ASSOCIATES; POTTHAST JAMES W

Designated states: AE AG AL AM AT AU AZ BA BB BE BF BG BJ BR BY BZ CA CF CG CH CI CM CN CO CR CU CY CZ DE DK DM DZ EC EE ES FI FR GA GB GD GE GH GM GN GQ GR GW HR HU ID IE IL IN IS IT JP KE KG KP KR KZ LC LI LK LR LS LT LU LV MA MC MD MG MK ML MN MR MW MX MZ NE NL NO NZ OM PH PL PT RO RU SD SE SG SI SK SL SN SZ TD TG TJ TM TN TR TT TZ UA UG US UZ VN YU ZA ZM ZW

7) Family number: 48843753 (US2007144356A)

Title: PACKAGE ASSEMBLY FOR FORMING BEVERAGE PODS

Abstract: Source: US2007144356A A compact and lightweight personal pod making system is provided. The pod making system has a base for receiving a pod packaging material and a sealing tool pivotably connected to the base. The system can be used at home, in the office and even outdoors. A pod package assembly that can be used in conjunction with the personal pod making system is also provided. The pod package assembly can include a cup-like holder that is hingedly connected to a cover so that it is relatively easy for users to align the cover when sealing the pod.

Classifications:
International (IPC 8-9): A23F5/26 A23G1/10 A47G19/16 A47J31/00 A47J31/02 A47J31/04 A47J31/047 A47J31/057 A47J31/06 A47J31/10 A47J31/36 A47J31/40 A47J31/44 A47J31/46 B30B1/00 B31B1/74 B65B29/02 B65D3/02 B65D81/34 B65D85/804 B65D85/808 (Advanced/Invention);
B65B29/02 B65D85/00 (Advanced/Non-invention);
A47G19/00 A47J31/06 B65B29/00 B65D81/34 B65D85/804 (Core/Invention);
B65D85/00 (Core/Non-invention);
A47J (Subclass/Invention)
CPC: A47J31/4407 A47J31/44 B65B67/02 B65D85/8046 A47J31/0678 A47J31/3695 A47J31/08 A47J31/085 B65D2203/10 A47J31/061 A47J31/0631 A47J31/0663 A47J31/3671 A47J31/4492 A47J31/3676 A47J31/446 A47J31/0647 A47J31/4482 A47J31/4403 Y02W30/807 A47J31/0668 B65B29/02 B65D85/8043 A47J31/0689 B65D85/804 A23F5/26 A23F5/262 A47J31/06 A47J31/057
European: A47J31/057 A47J31/06M A47J31/06P4 A47J31/06P6 A47J31/08 A47J31/08B A47J31/44 A47J31/44A1 A47J31/44A4 B65B29/02 B65B67/02 B65D85/804B1
US: 100/211 100/227 100/228 100/265 100/268 206/0.5 229/404 426/431 426/433 426/77 493/84 53/467 99/111 99/112 99/113 99/115 99/119 99/281 99/281P 99/285 99/286 99/287 99/287P 99/288 99/288S 99/289R 99/290 99/295 99/295S 99/300 99/302P 99/316 99/320 R 99/320R 99/323 99/394 99/77 99/84

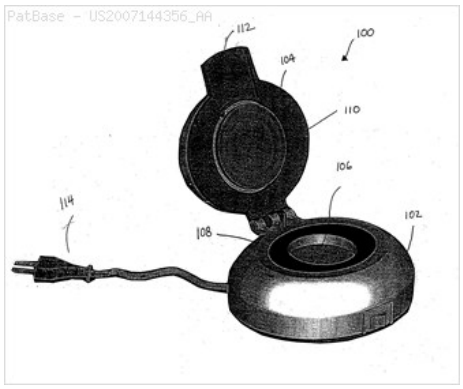

Family:

Publication number	Publication date	Application number	Application date
CA2677859 AA	20071108	CA20072677859	20070316
CA2677859 C	20150901	CA20072677859	20070316
CA2779263 AA	20110505	CA20102779263	20101030
CN102695442 A	20120926	CN201080048976	20101030
CN102695442 B	20150401	CN201080048976	20101030
EP2004027 A2	20081224	EP20070753348	20070316
EP2004027 A4	20100519	EP20070753348	20070316
EP2004027 B1	20120627	EP20070753348	20070316
EP2493357 A2	20120905	EP20100827590	20101030
EP2493357 A4	20130619	EP20100827590	20101030
EP2493357 B1	20150902	EP20100827590	20101030
HK1175969 A1	20160205	HK20130103394	20130319
US2007144356 AA	20070628	US20060392893	20060328
US2007144357 AA	20070628	US20060392972	20060328
US2011100228 AA	20110505	US20100762262	20100416
US2011100229 AA	20110505	US20090610181	20091030
US2011113969 AA	20110519	US20090620584	20091117
US2011117248 AA	20110519	US20100960496	20101204
US2011274802 AA	20111110	US20110117528	20110527
US2012207895 AA	20120816	US20120436667	20120330
US2012207896 AA	20120816	US20120436690	20120330
US2012276264 AA	20121101	US20120546875	20120711
US2013061764 AA	20130314	US20120644501	20121004
US2013068108 AA	20130321	US20120668458	20121105
US2014290493 AA	20141002	US20140247204	20140407
US2015068404 AA	20150312	US20140539827	20141112
US2015264955 AA	20150924	US20140222333	20140321
US2015374165 AA	20151231	US20140276919	20140513
US7685931 BB	20100330	US20060392972	20060328
US8291812 BB	20121023	US20090620584	20091117
US8621981 BB	20140107	US20090610181	20091030
US8720320 BA	20140513	US20070777831	20070713
US8794125 BA	20140805	US20110235367	20110917
US9113747 BB	20150825	US20120668458	20121105
US9179797 BB	20151110	US20110117528	20110527
US9232871 BB	20160112	US20120436690	20120330
US9232872 BB	20160112	US20120546875	20120711
US9242790 BB	20160126	US20140222333	20140321
WO07126608 A2	20071108	WO2007US06713	20070316
WO07126608 A3	20080904	WO2007US06713	20070316
WO11053890 A2	20110505	WO2010US54896	20101030
WO11053890 A3	20111013	WO2010US54896	20101030

Priority:

US20050594972P	20050523	US20060392893	20060328	US20070777831	20070713
US20060392972	20060328	WO2007US06713	20070316	US20090610181	20091030
US20110117528	20110527	WO2010US54896	20101030	US20120436690	20120330
US20090620584	20091117	US20100762262	20100416	US20100960496	20101204
US20090610981	20091102	US20110235367	20110917	US20120546875	20120711
US20120436667	20120330	US20120644501	20121004	US20120668458	20121105
US20140247204	20140407	US20140539827	20141112	US20130757026	20130201
US20140222333	20140321	US20140452005	20140805	US20140531729	20141103
US20140276919	20140513				

Probable Assignee: ARM ENTPR INC

Assignee(s): (std): ARM ENTPR ; RIVERA ADRIAN ; ARM ENTPR INC ; ADRIAN RIVERA

Assignee(s): ARM ENTERPRISES ; ARM ENTERPRISES INC

Inventor(s): (std): ADRIAN RIVERA ; RIVERA ADRIAN

Agent(s): BORDEN LADNER GERVAIS LLP; PUCHBERGER PETER ET AL; PUCHBERGER PETER; NORDIC PATENT SERVICE A S; KNOBBE MARTENS OLSON AND BEAR LLP; KENNETH L; IP STRATEGIES; AVERILL AND GREEN; GREEN KENNETH

Designated states: AE AG AL AM AO AT AU AZ BA BB BE BF BG BH BJ BR BW BY BZ CA CF CG CH CI CL CM CN CO CR CU CY CZ DE DK DM DO DZ EC EE EG ES FI FR GA GB GD GE GH GM GN GQ GR GT GW HN HR HU ID IE IL IN IS IT JP KE KG KM KN KP KR KZ LA LC LI LK LR LS LT LU LV LY MA MC MD ME MG MK ML MN MR MT MW MX MY MZ NA NE NG NI NL NO NZ OM PE PG PH PL PT RO RS RU SC SD SE SG SI SK SL SM SN ST SV SY SZ TD TG TH TJ TM TN TR TT TZ UA UG US UZ VC VN ZA ZM ZW