CSA055583

SUPERINTENDENCIA DE INDUSTRIA Y COMERCIO
INVENTARIO
OK
DGF

Organización y Digitalización Certificada

Industria y Comercio

SUPERINTENDENCIA

DELEGATURA DE PROPIEDAD INDUSTRIAL

División de Nuevas Creciones

SOLICITUD

PATENTE DE MODELO DE UTILIDAD

21. **EXPEDIENTE No.** 09-67521

54. **TÍTULO** Dispositivo de seguridad por caida libre para camas articulables

51. **CLASIFICACIÓN INTERNACIONAL** Desglose

71. **SOLICITANTE** German Bard

DOMICILIO Bogotá.

74. **APODERADO** Carolina Vera Matiz

22. **BOGOTÁ, D. C.,** 30-08-09

371

(FORMA P-10)

1/16

Industria y Comercio
SUPERINTENDENCIA

SUPERINTENDENCIA DE INDUSTRIA Y COMERCIO
No. 09-067521- -00000-0000
Fecha: 2009-06-30 16:59:39 Dep. 2020 NUECREACIONI
Tra. 3 MODELO Eve: 1 REGDEPOSITO
Act. 411 PRESENTACION Folios: 16

FORMULARIO UNICO DE SOLICITUD DE PATENTE
2000-3

SOLICITUD DE:

☐ Patente de Invención ☒ Patente de Modelo de Utilidad

SOLICITANTE (71)	Nombre: **GERMAN BORDA MESA** Dirección: **CARRERA 14 B No. 148 - 56** Teléfono: Fax: E-Mail: Domicilio: **BOGOTA D.C. COLOMBIA**	**IDENTIFICACION** C.C. ☒ NIT ☐ C.E. ☐ Otro ☐ Número: **73.166.236**
REPRESENTANTE O APODERADO (74)	Nombre: **CAROLINA VERA MATIZ** Dirección: **Calle 70 A # 11 -43** Teléfono: **3127936** Fax: **2126167** E-Mail: **cvera@veraabogadossa.com** Domicilio: **Bogotá D.C. Colombia**	**IDENTIFICACION** C.C. ☒ NIT ☐ C.E. ☐ Otro ☐ Número: **52.225.999** **T.P. 91835 del C.S.**
INVENTOR(ES) (72)	Nombre: **GERMAN BORDA MESA** Dirección: **Carrera 14 B No. 148 - 56** Teléfono: Fax: E-Mail: Domicilio: **BOGOTA - COLOMBIA**	**IDENTIFICACION** C.C. ☒ NIT ☐ C.E. ☐ Otro ☐ Número: **73.166.236**

Título (54): DISPOSITIVO DE SEGURIDAD POR CAIDA LIBRE PARA CAMAS ARTICULABLES

Clasificación Internacional (51): A 61 G 7/00

Prioridad	**(33) País de Origen**	**(32) Fecha**	**(31) N° de Solicitud**
SI ☐ NO ☐		/ /	

Para publicar a partir de la fecha de la presente solicitud a los:
6 meses ☒ 12 meses ☐ 18 meses ☐ Otro ☐

Comprobante de Pago N°.: **Fecha**

9 PRIORIDAD: SI ☐ NO ☐	País de Origen	Nº de Solicitud	Fecha
			/ /

10 PRIORIDAD DE EXPOSICIONES: SI ☐ NO ☐	Nombre de la Exposición	Lugar de Celebración	Fecha
			/ /

11 DERECHO PREFERENTE: SI ☐ NO ☐

12 Anexos

- [X] Comprobante de pago de la tasa de presentación de la solicitud.
- [ ] Comprobante de pago de la tasa por concepto de excedente de palabras en la publicación (más de 150)
- [ ] Comprobante de pago de la tasa por concepto de reivindicación de prioridad.
- [X] Poderes, si fuere el caso. (con presentación personal)
- [ ] Docum. que acredita la existencia y representación legal cuando el solicitante sea persona jurídica. (original o copia autenticada)
- [X] Artes finales 12x12 cm, 2 ejemplares.
- [ ] Copia de la primera solicitud si se reivindica prioridad.
- [ ] Traducción simple de la primera solicitud, si se reivindica prioridad.
- [ ] Certificado de registro en el caso del artículo 6º quinquies del Convenio de Paris. (Reivindicación prioridad)
- [ ] Autorizaciones requeridas según los artículos 135 y 136 de la Decisión 486.
- [ ] Reglamento de uso, si es el caso (marcas de certificación, colectivas y denominaciones de origen).
- [ ] Designación de zona geográfica, si es el caso (denominaciones de origen).
- [ ] Reseña de calidades, reputación y características de los productos (denominaciones de origen).
- [ ] Documento en el que se demuestre el legitimo interés, si es el caso (denominaciones de origen).
- [ ] Copia de estatutos del solicitante, si es el caso (marcas colectivas, de certificación, denominaciones de origen)
- [ ] Lista de integrantes, si es el caso (marcas colectivas o de certificación). Si es una marca tridimensional.
- [ ] Si es una marca tridimensional debe aportar etiqueta mostrando sus tres dimensiones o en caso preferido adicionar el envase de estudio
- [X] Si el poder ya obra en los archivos de la entidad; cite el numero de expediente

13 REPRODUCCION DEL SIGNO A REGISTRAR

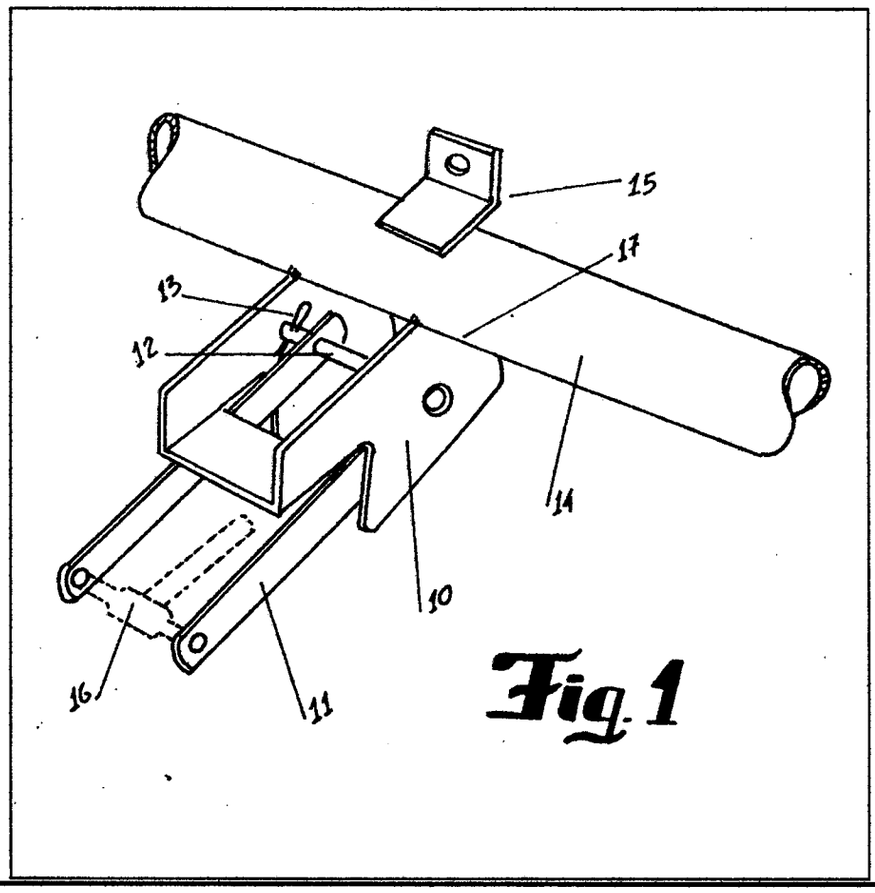

14

NOMBRE: CAROLINA VERA MATIZ **FIRMA:**

C.C. 52.225.999 **T.P.** 91835 del

PI01-F01_2

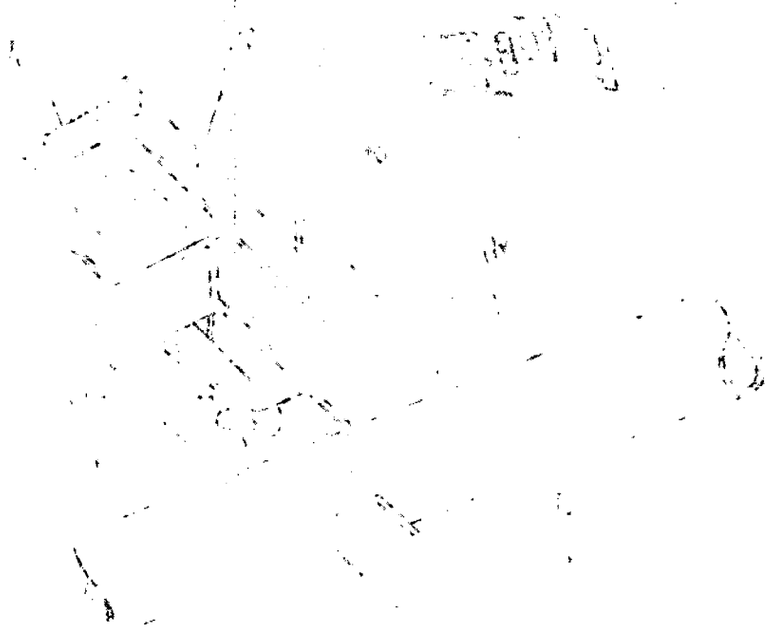

Mixta DISPOSITIVO DE SEGURIDAD POR CAIDA LIBRE PARA CAMAS ARTICULABLES
Clase: P2

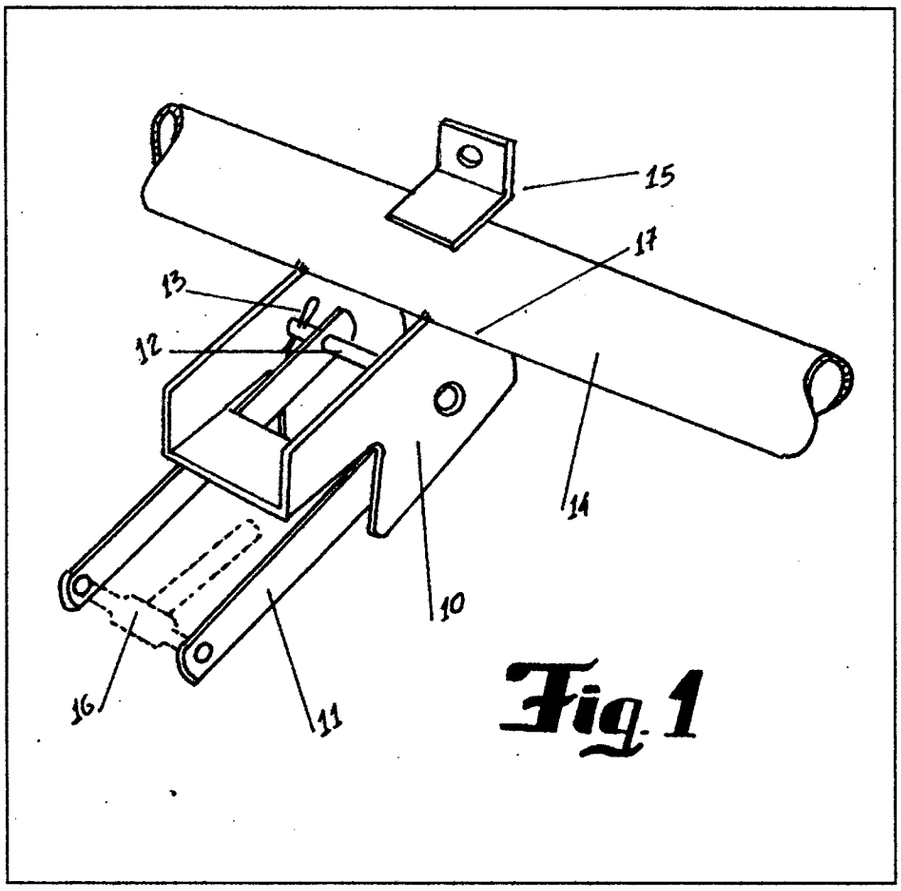

Fig. 1

VERA
ABOGADOS
ASOCIADOS

Propiedad Industrial – Derechos de Autor
Derecho Comercial – Derecho Administrativo
ABOGADOS ESPECIALISTAS

Señor
Jefe de la División de Nuevas Creaciones
Superintendencia de Industria y Comercio
E. S. D.

Asunto : Registro de la patente modelo de utilidad denominada **DISPOSITIVO DE SEGURIDAD POR CAIDA LIBRE PARA CAMAS ARTICULABLES**

Solicitantes : **GERMAN BORDA MESA**

GERMAN BORDA MESA, mayor de edad, identificado como aparece al pie de firma, obrando en mi propio nombre y representación, domiciliado en la ciudad de Bogotá, atentamente manifestamos a usted que conferimos poder especial, amplio y suficiente a los doctores **CAROLINA VERA MATIZ,** abogada en ejercicio, con T.P.A. 91835 y **JORGE E. VERA VARGAS,** abogado en ejercicio, con tarjeta profesional No. 12122, para que soliciten y obtengan el Registro de la patente modelo de utilidad denominada **DISPOSITIVO DE SEGURIDAD POR CAIDA LIBRE PARA CAMAS ARTICULABLES.**

El apoderado queda facultado para recibir, cancelar, transigir, conciliar, desistir, renunciar, sustituir y revocar sustituciones.

Señor Jefe,

GERMAN BORDA MESA
C.C. No. 73.166.236

Acepto

CAROLINA VERA MATIZ
C.C. No. 52.225.999
T.P. 91835

JORGE E. VERA VARGAS
C.C. No.17.150.455
T.P. 12122

DILIGENCIA DE PRESENTACION PERSONAL Y RECONOCIMIENTO DE CONTENIDO Y FIRMA

El anterior escrito dirigido a su destinatario, fué presentado personalmente ante la suscrita Notaria Sesenta de Bogotá, D.C Por: German Bordo Mesa

quien se identificó con la C.C. No. 73166236

Expedida en Ugen y T.P. No. ——

y ademas certificó que el contenido del anterior documento es cierto y que la firma y huella fué puesta por él. La Notaria 60 certifica que la huella fue puesta por el compareciente

Bogotá, D.C. 28 JUN 2009

MARIA INES CASTRO DE ARIZA
NOTARIA 60

SE TOMO HUELLA POR SOLICITUD DEL INTERESADO

MODELO DE UTILIDAD

DISPOSITIVO DE SEGURIDAD POR CAIDA LIBRE PARA CAMAS ARTICULABLES

CAMPO TECNOLOGICO DEL INVENTO:

Esta invención corresponde al campo de las construcciones metálicas y hace referencia especialmente a un dispositivo o mecanismo de seguridad que se adapta particularmente a la estructura de las camas articulables de uso hospitalario , a fin de regular el movimiento de horizontalidad en las porciones de cabecero o piecero y prevenir caídas libres bruscas de dichas porciones con riesgos de lesiones para el operario del mando electrónico que regula las posiciones

Este mecanismo tiene por función efectuar una conexión entre el motor eléctrico y su brazo hidráulico de desplazamiento con una parte fija de la estructura metálica de una cama articulable o de un módulo adaptable a una cama y actúa como elemento de enganche entre lo fijo y lo móvil del mueble.

Actualmente en las camas hospitalarias convencionales con movimiento articulado para el cabecero y el piecero el motor con su mando de accionamiento se conectan directamente con la parte móvil de la estructura articulable sin un mecanismo intermedio de enganche.
De tal manera, para regresar el cabecero a su posición horizontal, por ejemplo, ésta porción cae libremente sin un control o regulación en su trayectoria con riesgos para quien opera el mando

Un objetivo de la presente invención es proveer un mecanismo regulador del movimiento de descenso hacia la horizontalidad de las porciones de una cama articulada de uso hospitalario o de uso doméstico si es que el mecanismo de nuestro invento puede formar parte de un módulo adaptable a camas corrientes de madera.

DESCRIPCION TECNICA DEL MODELO DE LA INVENCION:

El mecanismo de la invención se describe conforme a la figura 1 adjunta y se caracteriza por un cuerpo metálico de soporte (10) que lleva un par de platinas (11) paralelas que se conectan en un extremo mediante un pasador o eje soporte (12) asegurado en uno de sus extremos a través de un gancho o pin de seguridad (13) que lo retiene allí, en tanto en su otro extremo dichas piezas conforman un punto de acople para un buje o pasador (16) del extremo de un brazo hidráulico (19) de un motor eléctrico convencional accionado a través de un mando manual por parte del usuario (paciente o enfermera) para determinar las diferentes posiciones de dicho brazo y por ende de las posiciones angulares del cabecero o del piecero en una cama.

El soporte (10) lleva en su conformación y nen la parte delantera una platina (18) como elemento de retén para los movimientos de las platinas (11) llevados a su vez por el desplazamiento del brazo hidráulico al cual se acoplan.

Igualmente dicho soporte (10) se une por medio de soldadura en su sección posterior (17) al contorno curvo de un tubo o varilla (14) el cual a su vez se une por soldadura a un elemento o brazo pivotante (20).

Una platina (15) en ángulo unida al tubo (14) permite con el pivotamiento del brazo (20) levantar o acostar una porción de cabecero o piecero (21) tal como se ve en la figura 2.

El dispositivo se complementa en la estructura de un módulo adaptable a camas de madera con otros órganos metálicos a manera de platinas (22) unidas a brazos tubulares (23) que unen los largueros (24) en un módulo adaptable a cama de madera.

El mecanismo en mención puede instalarse según la porción de uso tanto en la porción de cabecero con una horquilla soporte (10) como para la porción de piecero con una horquilla soporte (10) con sus platinas (11') para sostener el brazo hidráulico de un motor adicional.

REIVINDICACIONES

1. Dispositivo de seguridad por caída libre para camas articuladas de uso hospitalario o doméstico, adaptable como elemento de unión entre el brazo hidráulico de un motor eléctrico y las porciones de cabecero y piecero de una cama para su desplazamiento angular, que se caracteriza por un mecanismo metálico que comprende:

- un cuerpo soporte de horquilla (10),
- platinas (11) unidas en un extremo de la horquilla mediante un pasador (12) para girar sobre un extremo del cuerpo soporte
- un pin de retención (13) para asegurar el pasador de las platinas
- una platina (18) como medio de retención en el cuerpo soporte
- un tubo (14) unido por soldadura al contorno de la parte posterior del cuerpo soporte (10)
- una platina (15) en ángulo sobre el tubo (14).

2. Dispositivo de seguridad conforme a la reivindicación 1 y caracterizada además porque el extremo de las platinas (11) opuesto al extremo que sostiene el pasador (12) son elementos de acople del extremo (16) de un brazo hidráulico de un motor eléctrico accionado a través de un mando.

RESUMEN

Esta invención corresponde al campo de las construcciones metálicas y hace referencia especialmente a un dispositivo o mecanismo de seguridad que se adapta particularmente a la estructura de las camas articulables de uso hospitalario , a fin de regular el movimiento de horizontalidad en las porciones de cabecero o piecero y prevenir caídas libres bruscas de dichas porciones con riesgos de lesiones para el operario del mando electrónico que regula las posiciones

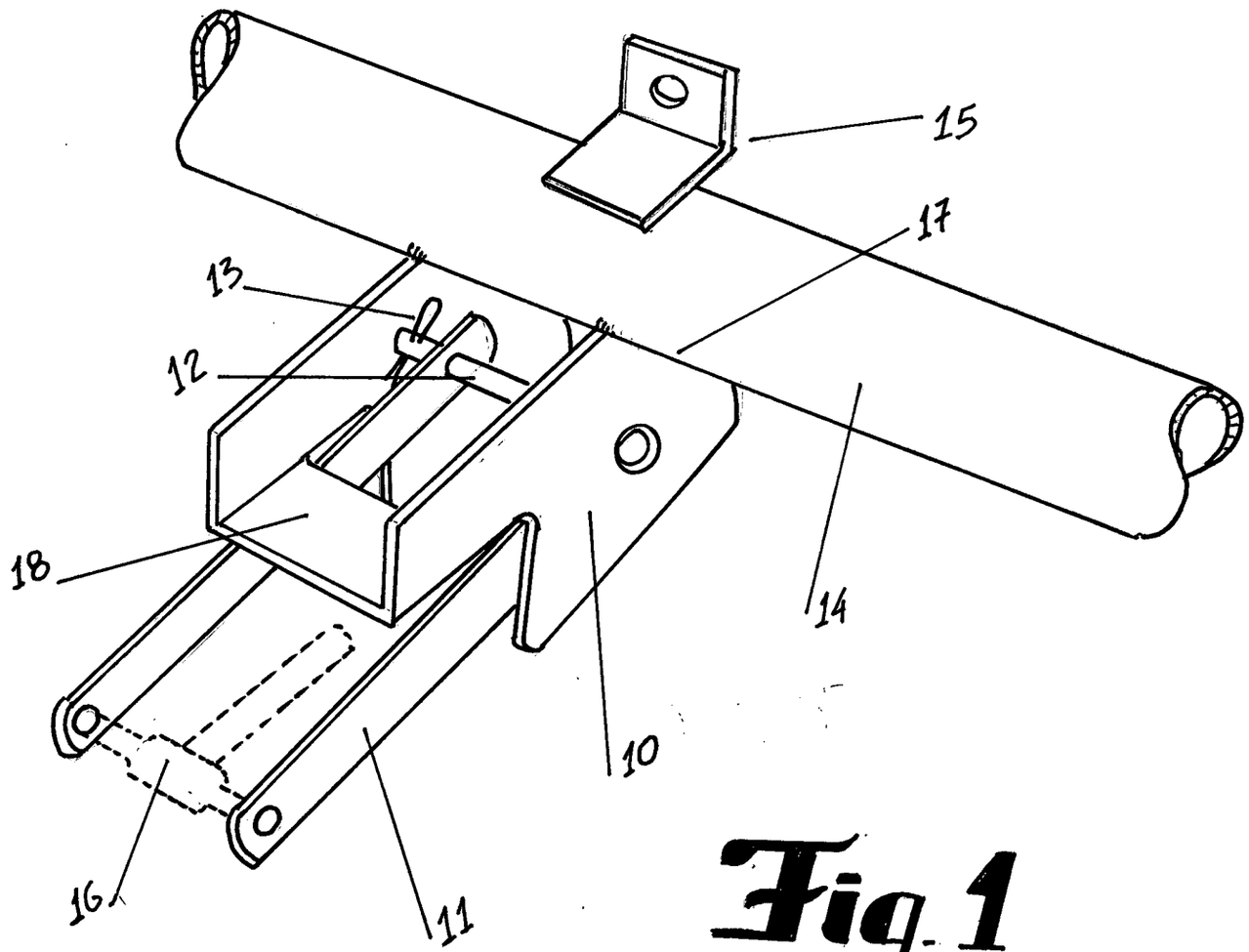

Fig. 1

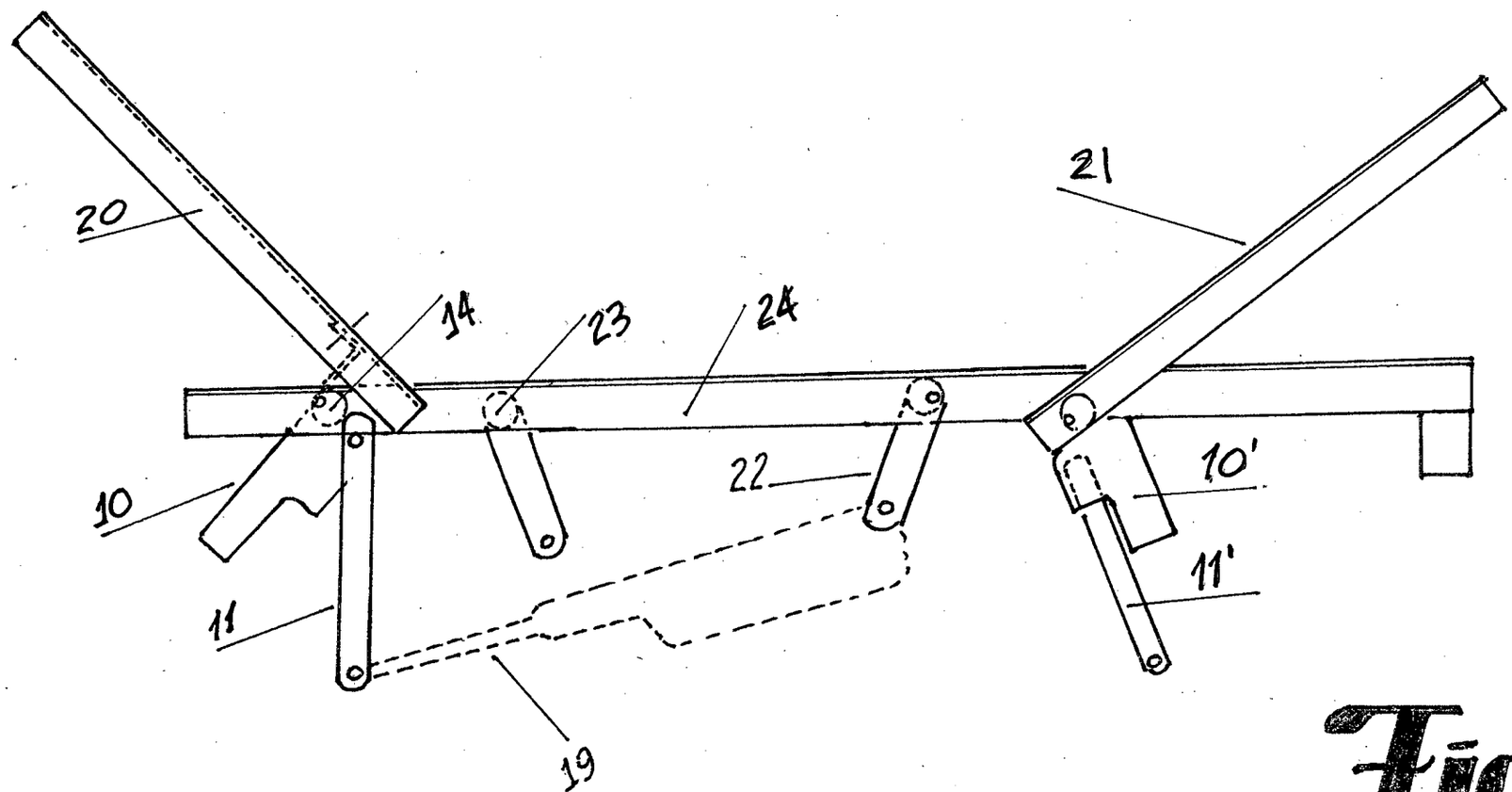

Fig. 2

Mixta DISPOSITIVO DE SEGURIDAD POR CAIDA LIBRE PARA CAMAS ARTICULABLES
Clase: P2

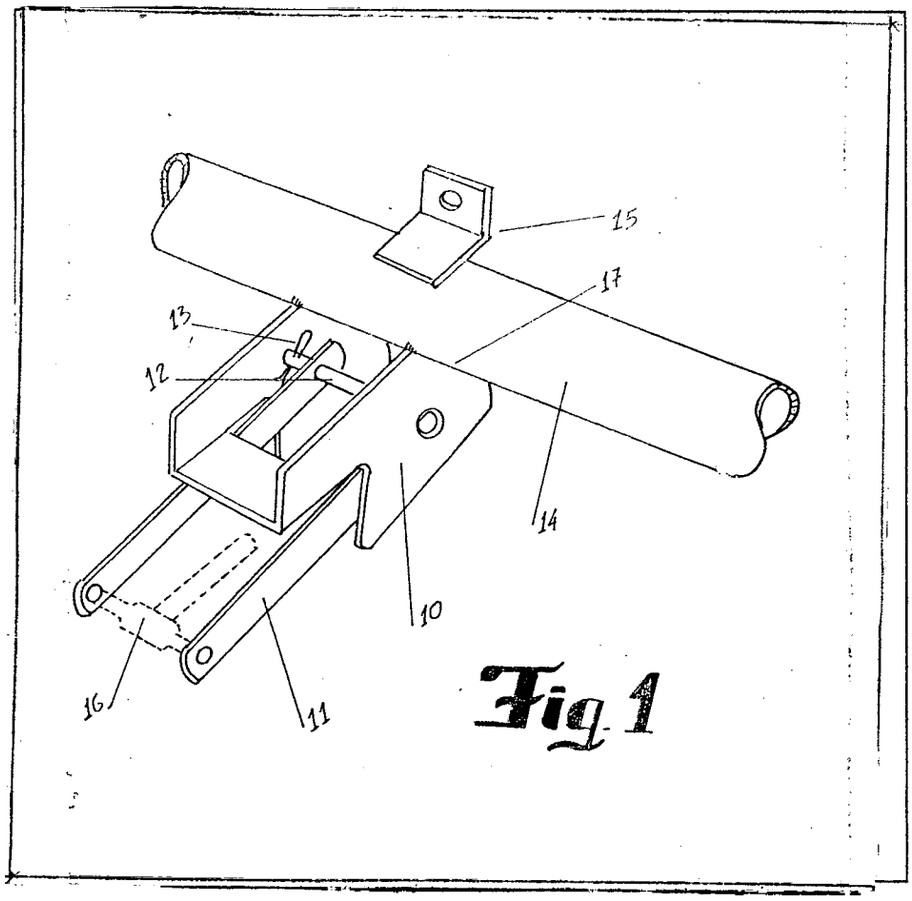

Fig. 1

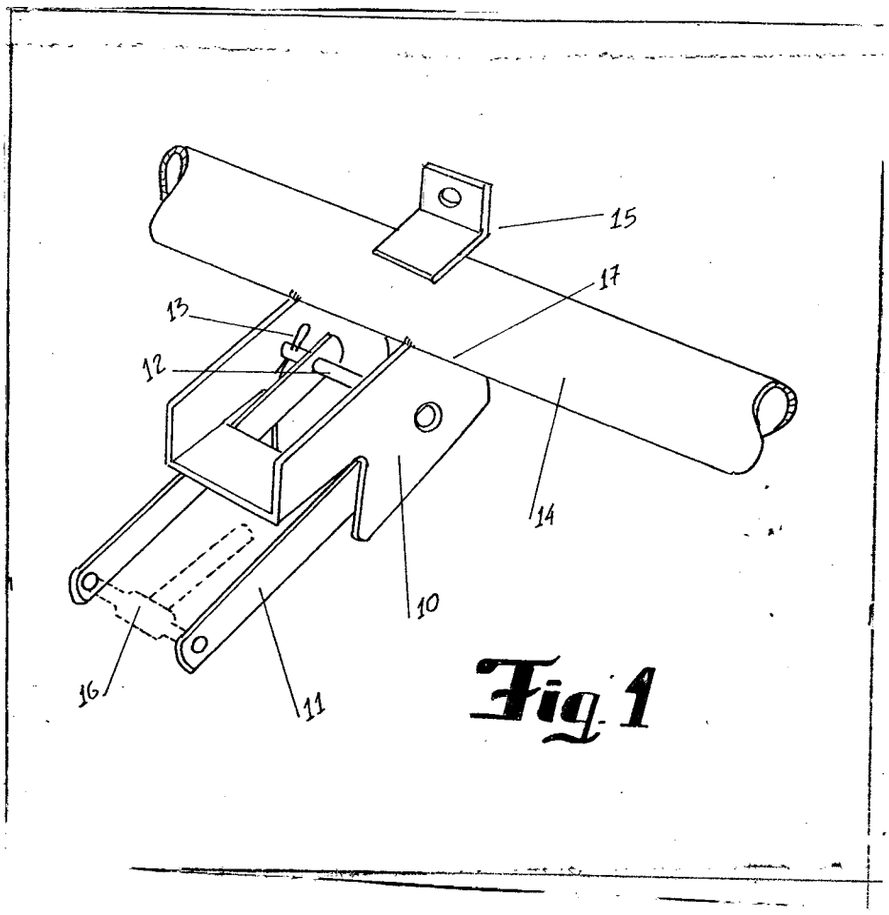

Fig. 1

3

Industria y Comercio
SUPERINTENDENCIA

SUPERINTENDENCIA DE INDUSTRIA Y COMERCIO
DIVISION DE NUEVAS CREACIONES
EXTRACTO PARA PUBLICACIÓN
SOLICITUD DE PATENTE DE INVENCION

(21) N° de solicitud:	(51) Int Cl:
22) Fecha de solicitud: **30 de junio de 2009**	(71)Solicitante(s) **GERMAN BORDA MESA**
(30) Prioridad (31) ***No. Priodidad*** 32) ***Fecha*** (33) ***País***	(72) Inventor(es) **GERMAN BORDA MESA**
	(74) Agente: **CAROLINA VERA MATIZ**

(54) Titulo: **DISPOSITIVO DE SEGURIDAD POR CAIDA LIBRE PARA CAMAS ARTICULABLES**

Reivindicación(es):

1. Dispositivo de seguridad por caída libre para camas articuladas de uso hospitalario o domestico, adaptable como elemento de unión entre el brazo hidráulico de un motor eléctrico y las porciones de cabecero y piecero de una cama para su desplazamiento angular, que se caracteriza por un mecanismo metálico que comprende:

   - Un cuerpo soporte de horquilla (10),
   - Platinas (11) unidas en un extremo de la horquilla mediante un pasador (12) Para girar sobre un extremo del cuerpo soporte
   - Un pin de retención (13) para asegurar el pasador de las platinas
   - Una platina (18) como medio de retención en el cuerpo soporte
   - Un tubo (14) unido por soldadura al contorno de la parte superior del cuerpo Soporte (10)
   - Una platina (15) en ángulo sobre el tubo (14)

14

SUPERINTENDENCIA DE INDUSTRIA Y COMERCIO

No. 09-067521- -00000-0000

Fecha: 2009-06-30 16:59:39 Dep. 2020 NUECREACIONI
Tra. 3 MODELO Eve: 1 REGDEPOSITO
Act. 411 PRESENTACION Folios: 16

SUPERINTENDENCIA DE INDUSTRIA Y COMERCIO

NIT : 800176089-2

RECIBO OFICIAL DE CAJA : 09 - 47,420
FECHA : JUNIO 30 DE 2009

***** C O N S I G N A C I O N *****

DEPOSITANTE	TIPO PAGO	BANCO	CUENTA	No. PAGO	FECHA PGO	Vr. PAGO
ORTHOBED	CONSIGNACION	BANCO DE BOGOTA	062754387	17409873	26/06/2009	634,000.00

***** C O N C E P T O *****

CANT.	RENTISTICO	CONCEPTO	TOTAL CONCEPTO
1	50005-01-01 SOLICITUDES	5 TRAMITES DE SOL. DE MODELO DE UTI	317,000.00
		TOTAL : $	317,000.00

SON: TRESCIENTOS DIEZ Y SIETE MIL PESOS

RESPONSABLE : _____

RECIBO DE CAJA APLICADO AL EXPEDIENTE No._____

SUPERINTENDENCIA DE INDUSTRIA Y COMERCIO

PATENTE [ ] MODELO DE UTILIDAD [X] DISEÑO INDUSTRIAL [ ]

SOLICITANTE/S. RAZON SOCIAL O APELLIDOS Y NOMBRES GERMAN BORDA MESA

DOMICILIO BOGOTA — COLOMBIA

APODERADO CAROLINA VERA MATIZ

TITULO DISPOSITIVO DE SEGURIDAD POR CAIDA LIBRE PARA CAMAS ARTICULABLES

CLASIFICACION

EXPEDIENTE No. FECHA DE SOLICITUD 30 DE JUNIO DE 2009 ROLLO MICROFILM

CERTIFICADO No. FECHA DE CONCESION VIGENCIA DESDE HASTA

PRORROGA CAMBIO DE NOMBRE

TRASPASO A

INVENTOR (ES) GERMAN BORDA MESA

OTROS

15

Industria y Comercio
SUPERINTENDENCIA

SUPERINTENDENCIA DE INDUSTRIA Y COMERCIO
DIVISIÓN DE NUEVAS CREACIONES
TARJETA ARCHIVO TEMATICO

PATENTE DE INVENCION ____ PCT ____ MODELO DE UTILIDAD _X_ DISEÑO INDUSTRIAL

(21) N° de solicitud: (22) Fecha de solicitud: 30 de junio de 2009

(51) Clasificación Internacional :

(71)Solicitante(s)
GERMAN BORDA MESA

(72) Inventor(es)
GERMAN BORDA MESA

(74) Agente: CAROLINA VERA MATIZ

(30) Prioridad (31) *No. Priodidad* 32) *Fecha* (33) *País*

(85) Fecha inicio fase nacional:
(86) Datos relativos a la presentación de la solic. PCT
Fecha de presentación de la solicitud:
No. de solicitud *PCT/*

(87) Publicación internacional:
Fecha:
No. Publicación : WO

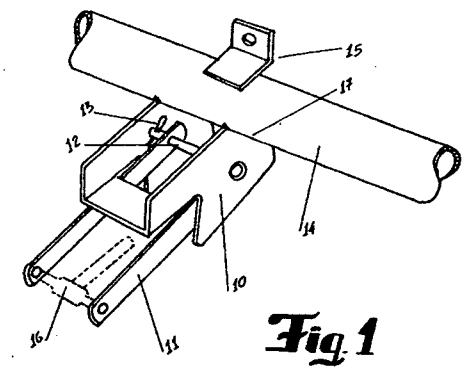

Fig 1

(54) Titulo:

DISPOSITIVO DE SEGURIDAD POR CAIDA LIBRE PARA CAMAS ARTICULABLES

(57) Resumen: Esta invención corresponde al campo de las construcciones metálicas y hace referencia especialmente a un dispositivo o mecanismo de seguridad que se adapta particularmente a la estructura de las camas articulables de uso hospitalario, a fin de regular el movimiento de horizontalidad en las porciones de cabecero o pielero y prevenir caídas libres bruscas de dichas porciones con riesgos de lesiones para el operario del mando electrónico que regula las posiciones.

CONTINUA AL RESPALDO ...

Industria y Comercio
SUPERINTENDENCIA

REQUISITOS MÍNIMOS PARA ADMISIÓN A TRAMITE PCT

PATENTE DE INVENCIÓN [ ] MODELO DE UTILIDAD [ ]

- Indicación de que se solicita la concesión de una patente [ ]
- Datos de identificación del solicitante o de la persona que presenta la solicitud [ ]
- Descripción de la invención [ ]
- Dibujos de ser estos pertinentes [ ]
- Comprobante de pago de las tasas establecidas [ ]

COMPLETA [ ] INCOMPLETA [ ]

DISEÑO INDUSTRIAL [ ]

- Indicación de que se solicita el registro de Diseño Industrial [ ]
- Datos de identificación del solicitante o de la persona que presenta la solicitud [ ]
- Representación gráfica y fotográfica del Diseño Industrial o muestra del material que incorpora el diseño [ ]
- Comprobante de pago de las tasas establecidas [ ]

COMPLETA [ ] INCOMPLETA [ ]

ESQUEMA DE TRAZADO [ ]

- Indicación de que se solicita el registro de un Esquema de Trazado [ ]
- Datos de identificación del solicitante o de la persona que presenta la solicitud [ ]
- Representación gráfica del esquema trazado [ ]
- Comprobante de pago de las tasas establecidas [ ]

COMPLETA [ ] INCOMPLETA [ ]

Firma Responsable

Fecha

SUPERINTENDENCIA DE INDUSTRIA Y COMERCIO
No. 09-067521- -00000-0000
Fecha: 2009-06-30 16:59:39 Dep. 2020 NUECREACIONI
Tra. 3 MODELO Eve: 1 REGDEPOSITO
Act. 411 PRESENTACION Folios: 16

Carrera 13 No. 27-00 Piso 5,7y10
Conmutador: 3 82 0840
Fax: 3505220
E-mail: info@sic.gov.co
www.sic.gov.co
Bogotá D.C. - Colombia

REPUBLICA DE COLOMBIA
SUPERINTENDENCIA DE INDUSTRIA Y COMERCIO

Folio 18

2020
Bogotá D.C.,

Doctor(a)
VERA MATIZ CAROLINA
Apoderado(a) y/o Representante de
BORDA MESA GERMAN

REFERENCIA	Radicación No.	9 67521
	Trámite	3
	Evento	1
	Actuación	416
	Oficio No.	8648
	Folios	1

Teniendo en cuenta que la solicitud de privilegio de patente de modelo de utilidad que se tramita bajo el expediente indicado en la referencia, reúne los requisitos de forma establecidos en los artículos 26 y 27 de la Decisión 486 de la Comisión de la Comunidad Andina, y en las demás disposiciones vigentes sobre la materia, se envía el extracto de la solicitud a la Oficina de Comunicaciones para efecto de su publicación en la Gaceta de Propiedad Industrial, conforme lo establece el artículo 40 de la misma Decisión, en concordancia con el artículo 85 de la misma decisión.

Siendo manifestación expresa del interesado, la solicitud no será publicada antes de los seis (6) meses contados a partir de la fecha de presentación de la solicitud, por lo tanto la publicación en este caso se hará a partir del dia 30 del mes de diciembre de 2009.

Cúmplase
Dado en Bogotá DC, 25 AGO. 2009

ALIX CARMENZA CESPEDES DE VERGEL
Jefe de la división de Nuevas Creaciones

jfernand