De:	e.escobar@ecodesignsolutions.co		
Enviado el:	2015-12-14 20:03:44		
Para:	contactenos@sic.gov.co		
Copia:			
Asunto:	RESPUESTA A REQUERIMIENTO PROCESO DE PATENTE MODELO DE UTILIDAD RADICADO 15-263783-1		
Radicación:	15-263783- -00004-0000		
Fecha:	2015-12-22 09:50:29	**Dependencia:**	2020 DIR.NUEVASCREACIONES
Trámite:	3 MODELO	**Evento:**	1 REGDEPOSITO
Actuación:	329 CTOINFORMACION	**Folios**	1

Estimados Señores,

Por medio de la presente, respondo oficialmente al requerimiento enviado por ustedes del radicado 15-263783-1.

De antemano muchas gracias por su amable colaboración, como ustedes saben para una PYME es muy importante el apoyo, comprensión y efectividad de entidades como la Superintendencia de industria y comercio.

Agradecería si por favor, me confirman la correcta recepción de este correo.

Cordialmente,

Edwin Yesid Escobar Brausin

Director General

Cel. +57 3165215242

Fax. +5714452740

www.ecodesignsolutions.co

Este mensaje no contiene virus ni malware porque la protección de avast! Antivirus está activa.

SUPERINTENDENCIA DE INDUSTRIA Y COMERCIO

RAD: 15-263783- -1 **FECHA:** 2015-11-13 11:16:05
DEP: 2020 DIRECCION DE NUEVAS CREACIONES **EVE:** 1 REGISTRO/DEPOSITO/CONCESION/DEPOSITO
TRA: 3 PATENTES DE MODELO DE UTILIDAD **FOLIOS:** 9
ACT: 430 REQUERSOLICITA

DIRECCIÓN DE NUEVAS CREACIONES

2020
Bogotá, D.C.,

Abogado(a)/Señor(a)
EDWIN YESID ESCOBAR BRAUSIN

Asunto:	Radicación:	15-263783- -1
	Trámite:	3
	Evento:	1
	Actuación:	430
	Oficio:	13638
	Folios:	9

Como resultado del examen de forma, realizado con fundamento en el artículo 38 de la Decisión 486 de la Comisión de la Comunidad Andina y aplicable a las patentes de modelo de utilidad por disposición del artículo 85 de la misma Decisión, se le comunica que:

1. **Petitorio (Art. 27 D486)**

Se requiere que el solicitante aclare el plazo al cual quiere le sea publicada la solicitud, puesto que marca dos opciones diferentes.

2. **Cesión (Art. 26 D 486)**

La solicitud no contiene la copia del documento en que consta la cesión del derecho a la Patente de Modelo Utilidad del inventor al solicitante o a su causante, conforme a lo establecido por el artículo 26 literal k) de la Decisión 486 de la Comisión de la Comunidad Andina.

3. **Resumen (Art. 31 D486)**

Con respecto al resumen, este es demasiado corto. El resumen consiste en una síntesis de la divulgación técnica contenida en la solicitud de patente, debe adecuar el resumen, teniendo en cuenta que el extracto permitirá precisar el objeto de la invención, sus elementos característicos y el campo de aplicación.

4. **Descripción (Art. 28 D486)**

Se sugiere reorganizar el capítulo descriptivo. La descripción de la invención debe ser clara y completa, de manera tal que una persona versada en la materia pueda ejecutarla. Así

Superintendencia de Industria y Comercio: Cra 13 No. 27-00 pisos 1, 3, 4, 5, 6, 7 y 10 - PBX: (571) 5870000
E-mail: contactenos@sic.gov.co - Bogotá D.C., Colombia.
Señor ciudadano la entidad le ofrece los siguientes canales para hacer seguimiento a su solicitud así:
Página web: www.sic.gov.co | Línea gratuita a nivel nacional: 018000 910165
Centro de atención telefónica en Bogotá: 5920400 | Kiosco Informático Centro Comercial Gran Estación en Bogotá
MINCOMERCIO INDUSTRIA Y TURISMO

mismo, deberá indicar: a) el sector tecnológico al que se refiere o se aplica la invención; b) la tecnología anterior conocida por el solicitante que fuese útil para la comprensión y el examen de la invención y las referencias a los documentos y publicaciones anteriores relativas a dicha tecnología c) incluye una descripción de la invención en términos que permitan la comprensión del problema técnico y de la solución aportada por la invención, exponiendo las diferencias y eventuales ventajas con respecto a la tecnología anterior, d) menciona una reseña sobre los dibujos (si es el caso) utilizando el sistema Internacional de unidades SI e) menciona una descripción de la mejor manera conocida por el solicitante para llevar a la práctica la invención, utilizando ejemplos y referencias a los dibujos, de ser estos pertinentes, f) indica la manera en que la invención satisface la condición de ser susceptible de aplicación industrial, si ello no fuese evidente de la descripción o de la naturaleza de la invención.

A continuación se dan algunas ***recomendaciones***, de carácter informativo, basados en el artículo 28 de la Decisión 486, sobre la información que debe incluir la descripción:

Estado de la Técnica

Se refiere a la tecnología anterior conocida por el solicitante que fuese útil para la compresión y el examen de la invención. Este apartado debe ayudar al examinador a la compresión de nuestra invención. Por esa razón debemos describir todo aquello que conocemos, los procedimientos o técnicas utilizadas hasta la fecha, los productos que hay en el mercado para..., los dispositivos que se utilizan en..., etc.

Cuando se hace alguna referencia a publicación o patente se deberá dar todos los datos para ser localizada. Autor, revista, fecha e incluso, pagina o líneas, para el caso de publicaciones; preferiblemente los datos de publicación de la patente, número, fecha de publicación y titular de la patente, para el caso de patentes.

Descripción de la Invención

Debe estar redactada de forma sencilla y completa, con el fin que una persona experto en la materia pueda comprenderla y reproducirla.

Para asegurar la novedad de la invención se debe empezar con hacer una sencilla y comprensible redacción del problema técnico planteado. Después describir la solución del problema, exponiendo las diferencias y eventuales ventajas con respecto a la tecnología anterior. Seguido de este preámbulo debemos caracterizar y concretar las novedades en que se base nuestra invención.

Generalmente, para ello, se emplean dos secciones. En la primera, "Breve descripción de la invención", se debe redactar de forma general y resumida el contenido de la invención, haciendo hincapié en la característica técnica más importante y novedosa de la misma. En la segunda, "Descripción detallada de la invención", volveremos a insistir en el objeto de nuestra invención, ahora aportando más datos, generales y específicos, que permitan reproducir la invención a un experto en la materia. En el caso de definición de parámetros o características utilizaremos siempre márgenes de valores o expresiones como "al menos de…", "más de…", "preferentemente de…", "tales como…", etc.

d) Explicación detallada de los dibujos o graficas

Las figuras o dibujos deben permitir una mejor compresión del problema planteado y su solución; por lo tanto, las figuras o dibujos deben ser descritos en forma completa para que cumplan su función.

Si se incluyen dibujos o gráficas, se debe describir inicialmente en forma breve dentro de la descripción tal como: "Figura 1 muestra una vista lateral de la maquina empacadora; Figura 2 vista parcial de la máquina de la figura 1"; y a continuación realizar una descripción detallada haciendo referencia a los dibujos, el nombre del elemento debe estar seguido del número de referencia por ejemplo "la máquina de empaquetar 10 comprende dos rodillos accionados por un motor 11 para soportar y hacer girar el rollo 13".

La descripción y los dibujos deben ser consistentes los unos con los otros al referirse a los signos, símbolos o números de referencia.

Superintendencia de Industria y Comercio: Cra 13 No. 27-00 pisos 1, 3, 4, 5, 6, 7 y 10 - PBX: (571) 5870000
E-mail: contactenos@sic.gov.co - Bogotá D.C., Colombia.
Señor ciudadano la entidad le ofrece los siguientes canales para hacer seguimiento a su solicitud así:
Página web: www.sic.gov.co | Línea gratuita a nivel nacional: 018000 910165
Centro de atención telefónica en Bogotá: 5920400 | Kiosco Informático Centro Comercial Gran Estación en Bogotá
MINCOMERCIO INDUSTRIA Y TURISMO

e) Dibujos o graficas

Los dibujos, planos, figuras y representaciones graficas tienen como finalidad contribuir a una mejor comprensión y divulgación de la invención. Los dibujos deben estar explicados en la descripción. Tienen que ser esquemáticos, libre de detalles inútiles, de leyendas y palabras, poniendo en evidencia lo esencial, o sea las características de la invención, por lo tanto deberán tener ciertas características así:

- *Deben tener relación directa con la descripción;*
- *Deben permitir visualizar las formas de ejecución descritas;*

La relación entre la descripción y los dibujos se debe hacer por medio de signos de referencia que se encuentren en ambos elementos y guarden una correspondencia;

- *Si dentro de la descripción han sido mencionados algunas figuras, necesariamente deben estar incluidas;*
- *No deben considerarse figuras o dibujos que no hayan sido descritos;*
- *Deben ser enumerados individualmente y consecutivamente.*

En caso que una solicitud incluya dibujos, las características técnicas mencionadas en las reivindicaciones podrán ir seguidas de signos de referencia, relativos a las partes correspondientes de esas características en los dibujos, si facilitan la compresión de las reivindicaciones. Los signos de referencia se colocaran entre paréntesis.

Se recomienda al solicitante asesorarse muy bien de cómo redactar y presentar la solicitud (capitulo descriptivo y dibujos), teniendo en cuenta las observaciones del presente concepto técnico, de modo que cumpla con lo establecido en los artículos 28 y 30 D 486.

Ejemplo de redacción de la descripción para una solicitud de patente:

Sacacorchos. *Comenzar con el titulo de la invención*

Objeto de la invención *sector tecnológico al que se refiere o al que se aplica la invención*

La presente invención se refiere a un sacacorchos, concretamente a un sacacorchos que ha sido especialmente concebido para la apertura de botellas provistas de un tapón de madera, tapón para el que, por su propia naturaleza, son inoperantes los sacacorchos convencionales utilizados con los clásicos tapones de corcho.

Estado de la técnica *Todo lo que el solicitante conoce sobre los antecedentes de la invención*

El propio solicitante es titular del modelo de utilidad con número de solicitud U 200300291, consistente en un tapón de madera, destinado a mantener el cierre estanco de un recipiente preferentemente tipo botella, como los utilizados en el envasado de vinos u otros productos, en sustitución del clásico tapón de corcho.

De forma más concreta el citado tapón de madera, cuenta con una cabeza exterior, destinada a quedar fuera de la botella, y con un cuerpo afectado por un orificio axial ciego y por una pluralidad de profundas acanaladuras perimetrales que facilitan la absorción de ligeras deformaciones producidas por el efecto del crecimiento de la madera al humedecerse.

El perfecto ajuste inicial entre el cuello del tapón y el de la botella y la posterior dilatación de dicho tapón por efecto de la humedad, hace que la unión entre estos elementos sea muy sólida, de manera que a pesar de la existencia de la cabeza exterior del tapón, que permite un accionamiento manual y directo sobre el mismo, las maniobras de extracción del tapón resulten extremadamente dificultosas.

Por la propia naturaleza del tapón, es decir por ser éste de madera, imposibilita la utilización de los sacacorchos convencionales, todos los cuales están concebidos para penetrar de una u otra manera en el seno del material constitutivo del tapón.

Descripción de la invención

Problema técnico y solución planteada *Ventaja técnica que aporta la invención*

El sacacorchos que la invención propone ha sido específicamente concebido para permitir una fácil

Superintendencia de Industria y Comercio: Cra 13 No. 27-00 pisos 1, 3, 4, 5, 6, 7 y 10 - PBX: (571) 5870000
E-mail: contactenos@sic.gov.co - Bogotá D.C., Colombia.
Señor ciudadano la entidad le ofrece los siguientes canales para hacer seguimiento a su solicitud así:
Página web: www.sic.gov.co | Línea gratuita a nivel nacional: 018000 910165
Centro de atención telefónica en Bogotá: 5920400 | Kiosco Informático Centro Comercial Gran Estación en Bogotá
MINCOMERCIO INDUSTRIA Y TURISMO

extracción de estos tapones de madera. Para ello y de forma más concreta dicho sacacorchos se materializa en un cuerpo que configura un casquillo cilíndrico, dimensionalmente adecuado a la cabeza del tapón, preferentemente con una de sus embocaduras ligeramente estrangulada para constituir un tope limitador de penetración del casquillo en la cabeza del tapón, y con una cota axial igual o inferior a la de dicha cabeza, emergiendo radialmente de dicho cuerpo un brazo de apreciable longitud, mientras que en oposición diametral a dicho brazo y coaxialmente con el mismo incorpora un orificio prolongado exteriormente en un pequeño cuello interiormente roscado, en el que juega el extremo roscado de un segundo brazo, coaxial con el primero y rematado por su otro extremo en una expansión transversal en funciones de asidero, para suministrar al segundo brazo un movimiento giratorio.

De acuerdo con esta estructuración y en situación de retracción para el segundo brazo, en el que éste deja totalmente libre el interior del cuerpo o casquillo, dicho cuerpo resulta fácilmente acoplable a la cabeza del tapón, para seguidamente actuar en sentido giratorio sobre el asidero del segundo brazo provocando el desplazamiento axial del mismo, con penetración en el seno del cuerpo o casquete, incidiendo lateralmente obre dicha cabeza, es decir actuando a modo de un tornillo prisionero, que fija rígidamente el sacacorchos en su conjunto al tapón, y que permite una fácil extracción de este último suministrándole un movimiento combinado de giro y tracción axial mediante accionamiento de los dedos de la mano simultáneamente sobre ambos brazos del sacacorchos.

Descripción de los dibujos *Explicación detallada de los dibujos*

Para complementar la descripción que se está realizando y con objeto de ayudar a una mejor comprensión de las características del invento, de acuerdo con un ejemplo preferente de realización práctica del mismo, se acompaña como parte integrante de dicha descripción, un juego de dibujos en donde con carácter ilustrativo y no limitativo, se ha representado lo siguiente:

La figura 1.- Muestra, según una vista en perspectiva, un sacacorchos realizado de acuerdo con el objeto de la presente invención.

La figura 2.- Muestra un detalle en planta y en sección longitudinal del sacacorchos de la figura anterior.

La figura 3.- Muestra una vista en alzado lateral y también en sección del mismo sacacorchos, ahora en situación de uso, es decir acoplado a un tapón de madera.

La figura 4.- Muestra, finalmente, una representación esquemática en perspectiva de una variante de realización práctica para el sacacorchos.

A la vista de las figuras reseñadas, en especial de las figuras 1 a 3, puede observarse como el sacacorchos que la invención propone está constituido a partir de un cuerpo central (1), que configura un casquillo cilíndrico, de diámetro interno ligeramente superior a diámetro externo de la cabeza (2) del tapón de madera al que se destina, y con una de sus embocaduras provista de una ligera estrangulación (3) en funciones de tope limitador de penetración para la cabeza (2) del tapón, tal como se desprende de la observación de la figura 3.

El cuerpo (1) incorpora exteriormente, como prolongación lateral y monopieza del mismo, un brazo (4) de apreciable longitud, mientras que oposición diametral a dicho brazo cuenta con un orificio (5), coaxial con el brazo (4) y prolongado exteriormente en un pequeño cuello (6) dotado interiormente de una rosca (7) que o bien afecta también al orificio (5) o bien dicho orificio presenta un diámetro ligeramente mayor que el del cuello (6).

A través de la rosca (7) del cuello (6) el sacacorchos recibe a un segundo brazo (8) provisto en uno de sus extremos de un tramo (9) roscado en correspondencia con el cuello (6) y rematado por su otro extremo en una expansión transversal (10) en funciones de asidero, así como de abridor de chapas, que en el ejemplo de realización práctica elegido adopta una configuración anular plana, pero que puede adoptar cualquier otra configuración, acorde con cualquier línea de diseño, sin que ello afecte en absoluto a la esencia de la invención.

De acuerdo con la estructuración descrita y como ya se ha dicho con anterioridad, cuando el extremo roscado (9) del segundo brazo (8) deja libre el interior del cuerpo (1), éste es fácilmente a acoplable a la cabeza (2) del tapón, tal como muestra la figura 3, y tras dicho acoplamiento basta con suministrar a la expansión extrema (10) un movimiento giratorio que provoca un cierto desplazamiento axial del eje (8), a través de la rosca (7), con la consecuente penetración del mismo en el interior del cuerpo o casquillo (1) y con la consecuente presión radial sobre la cabeza (2) del tapón, que queda así inmovilizada al sacacorchos, y en condiciones de efectuar la extracción del tapón, traccionando simultáneamente con la

Superintendencia de Industria y Comercio: Cra 13 No. 27-00 pisos 1, 3, 4, 5, 6, 7 y 10 - PBX: (571) 5870000
E-mail: contactenos@sic.gov.co - Bogotá D.C., Colombia.
Señor ciudadano la entidad le ofrece los siguientes canales para hacer seguimiento a su solicitud así:
Página web: www.sic.gov.co | Línea gratuita a nivel nacional: 018000 910165
Centro de atención telefónica en Bogotá: 5920400 | Kiosco Informático Centro Comercial Gran Estación en Bogotá
MINCOMERCIO INDUSTRIA Y TURISMO

mano sobre ambos brazos (4) y (8), preferentemente con un movimiento combinado de basculación lateral para dichos brazos.

De acuerdo con la variante de realización mostrada en la figura 4, el cuerpo (1) puede incorporar su brazo (4') como prolongación axial del mismo, en lugar de adoptar una disposición radial como en el caso anterior, estando este brazo (4') reforzado en su zona de unión al cuerpo (1) mediante una expansión tronco-cónica (11) y rematándose por su extremidad libre en una expansión transversal (12), a modo de "T" y en funciones de asidero.

Figuras, Dibujos y secuencias

Las gráficas, figuras y dibujos de acuerdo con la Decisión 486, deberán ser elaborados siguiendo las reglas del dibujo técnico con tinta negra indeleble, numeradas individual y consecutivamente, y presentadas exclusivamente en papel tamaño oficio por una sola cara. Se requiere que las figuras o dibujos contengan números de referencia para designar cada una de las piezas, en cortes o vistas de manera que se muestren todos los detalles de la invención para ser descritos en la descripción. En los casos en que así se requiera, se sugiere aportar nuevos dibujos que muestren el dispositivo en corte, enumerando las partes con números de referencia y mostrando todos los aspectos importantes. Preferiblemente, los dibujos no deberán contener rótulos, cuadros, membretes o cotas, o leyendas en idiomas extranjeros, sólo los números de referencia para designar cada pieza, los cuales deben corresponder con lo definido en la descripción.

A continuación se presenta un ejemplo de los dibujos para una solicitud de patente:

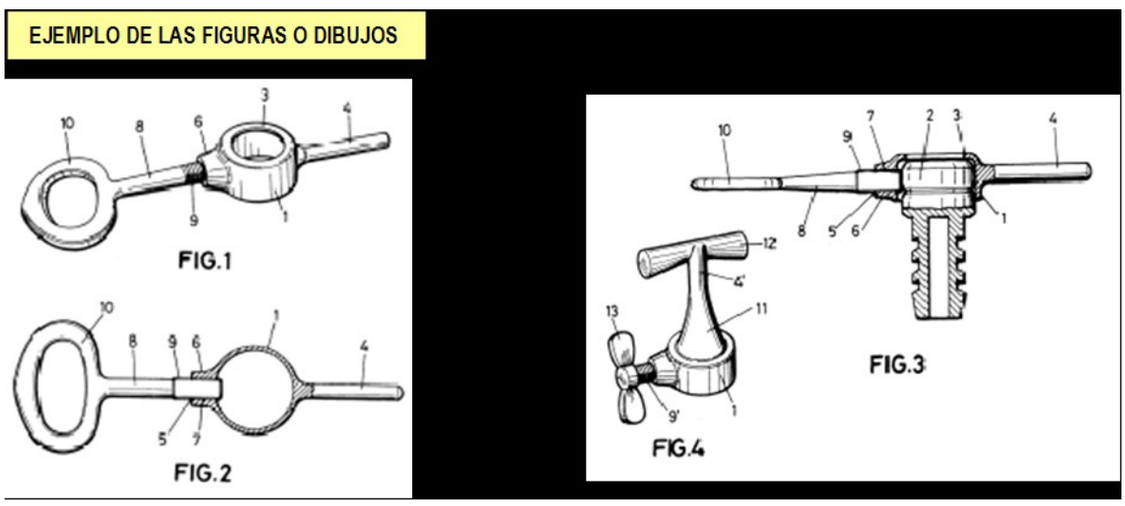

5. **Reivindicaciones (Art. 30 D486)**

El solicitante no utiliza la estructura correcta en las reivindicaciones. Cada reivindicación debe presentarse de acuerdo con la estructura: "*Preámbulo - enlace gramatical - parte característica*". **El preámbulo** indica cuál es el objeto de la invención, que suele coincidir con el título de la invención (aparato, proceso, composición, etc.) y las características técnicas conocidas en el estado de la técnica. Por su parte, la parte **característica** indica las características técnicas que el solicitante desea proteger y que distinguen la invención de los restantes conocidos. Estas dos partes están separadas por el enlace gramatical "caracterizado por". Cabe agregar, que las reivindicaciones deben ir numeradas consecutivamente, preferiblemente por números arábigos.

A continuación se dan algunas recomendaciones, de carácter informativo, para la

Superintendencia de Industria y Comercio: Cra 13 No. 27-00 pisos 1, 3, 4, 5, 6, 7 y 10 - PBX: (571) 5870000
E-mail: contactenos@sic.gov.co - Bogotá D.C., Colombia.
Señor ciudadano la entidad le ofrece los siguientes canales para hacer seguimiento a su solicitud así:
Página web: www.sic.gov.co | Línea gratuita a nivel nacional: 018000 910165
Centro de atención telefónica en Bogotá: 5920400 | Kiosco Informático Centro Comercial Gran Estación en Bogotá
MINCOMERCIO INDUSTRIA Y TURISMO

presentación del capítulo reivindicatorio de la solicitud en estudio.

Se le sugiere al solicitante presentar una clausula principal que defina de manera clara y precisa lo que desea proteger con cláusulas seguidas que particularicen o amplíen el objeto a proteger, se recomienda tener en cuenta las siguientes observaciones y recomendaciones así:

Las reivindicaciones son las características técnicas esenciales de una invención, para las cuales se reclama la protección legal mediante la solicitud de patente o modelo de utilidad. En el caso de una patente concedida, las reivindicaciones aprobadas determinan el alcance de la protección legal otorgada.

Las reivindicaciones deben:

a) Definir el objeto cuya protección solicita.
b) Ser claras y concisas, y
c) Sustentarse enteramente en la descripción.

*La esencia o razón de ser de una reivindicación consiste en definir la invención, **indicando sus características técnicas**, dándole el alcance de protección. Las reivindicaciones deberán **delimitar claramente la invención respecto al estado de la técnica o tecnología anterior**, de modo que se observe en forma concisa lo nuevo que se está aportando a la tecnología y todo aquello que lo hace diferente de lo ya existente.*

- *En la redacción de las reivindicaciones se aconseja iniciar con la reivindicación menos limitativa, es decir más amplia, que contenga el menor número de características técnicas posibles pero suficientes para cumplir con el **requisito de novedad**, e incluir, una a una, dichas características limitativas en las reivindicaciones posteriores, que en cualquier caso serán dependientes de la primera.*

- *El grado de importancia de las características técnicas de la invención a los efectos de redacción de las reivindicaciones deberá determinarse en función del estado de la técnica más próximo a la invención. De esta forma, podrá determinarse que características deberán incluirse necesariamente en la reivindicación principal y cuales podrán formar parte de las reivindicaciones dependientes.*

- *Cada reivindicación consta de un preámbulo y una parte caracterizadora. El preámbulo normalmente coincide con el título de la invención, y sirve de introducción informativa sobre el objeto que va hacer protegido. Contiene la información técnica conocida en el estado de la técnica del objeto que se pretende proteger. La parte caracterizadora, que suele seguir al preámbulo precedida por la frase **"caracterizado por"**, recoge las características técnicas que van hacer protegidas y que constituyen la novedad frente al objeto conocido del estado de la técnica.*

- *Las reivindicaciones pueden ser independientes o dependientes. Las reivindicaciones independientes deben contener todas las características esenciales que definen la invención, mientras que las reivindicaciones dependientes definen realizaciones particulares de la invención. En su redacción, las reivindicaciones dependientes hacen referencia en el preámbulo de la reivindicación principal de la cual dependen y definen en su parte caracterizadora, las características técnicas particulares que se desean proteger.*

En la redacción y estructura de las reivindicaciones se debe:

- *Evitar inconsistencias entre la descripción y las reivindicaciones.*

- *Evitar en la medida de lo posible caracteres funcionales, es decir, la definición de un producto por la funcionalidad del mismo.*

- *Evitar incluir en las reivindicaciones referencias a los dibujos o figuras de la descripción técnica.*

- *Exponer las **"características técnicas de la invención"**. Esto significa que no deben contener declaraciones refiriéndose, por ejemplo, a las ventajas comerciales u otras consideraciones no*

Superintendencia de Industria y Comercio: Cra 13 No. 27-00 pisos 1, 3, 4, 5, 6, 7 y 10 - PBX: (571) 5870000
E-mail: contactenos@sic.gov.co - Bogotá D.C., Colombia.
Señor ciudadano la entidad le ofrece los siguientes canales para hacer seguimiento a su solicitud así:
Página web: www.sic.gov.co | Línea gratuita a nivel nacional: 018000 910165
Centro de atención telefónica en Bogotá: 5920400 | Kiosco Informático Centro Comercial Gran Estación en Bogotá
MINCOMERCIO INDUSTRIA Y TURISMO

técnicas.

En caso que una solicitud incluya dibujos, las características técnicas mencionadas en las reivindicaciones podrán ir seguidas de signos de referencia, relativos a las partes correspondientes de esas características en los dibujos, si facilitan la compresión de las reivindicaciones. Los signos de referencia se colocaran entre paréntesis.

Ejemplos de redacción de las reivindicaciones para una solicitud de patente:

Ejemplo

REIVINDICACIONES

1. Maquina frigorífica de absorción con un condensador, evaporador, un absorbedor a través del cual se puede conducir una mezcla de refrigerante y de agente de absorción en el circuito, en la que al menos un colector solar (1) está conectado para la calefacción hasta por encima del punto de ebullición del refrigerante para la expulsión del refrigerante así como un acumulador de refrigerante (4) conectado en el condensador (3) del circuito, y en el colector de refrigerante (4) es recibido refrigerante líquido impulsado con una presión elevada y en el absorbedor (7) están conectados un acumulador (6) de agente de absorción y un colector para disolvente de absorción puro (8), **caracterizada porque** en el colector de refrigerante (4) está presente una regulación hidrostática que dosifica el refrigerante y que actúa en función del nivel de llenado, en colaboración con un capilar dispuesto entre el acumulador de refrigerante (4) y el condensador, y se puede realizar una dosificación de agentes de absorción por medio de una pantalla o a través del nivel de llenado en el acumulador (6) de agente de absorción.

2. Maquina frigorífica de absorción de acuerdo con la reivindicación 1, caracterizada porque delante del condensador (3) está conectado un separador de vapor (2).

3. Maquina frigorífica de absorción de acuerdo con al menos una de las reivindicaciones 1 a 2, caracterizada porque el condensador (3), el evaporador (5) y/o el absorbedor (7) están configurados como tubo nervado refrigerado por aire.

Preámbulo: características generales de la maquina.

Parte caracterizadora: elementos técnicos específicos

reivindicaciones dependientes: concreta elementos técnicos de las reivindicaciones de las que dependen.

Es de resaltar que para modelos de utilidad las reivindicaciones independientes no pueden hacer referencia a materiales, ya que estos no se encuentran enmarcados dentro de la definición de modelo de utilidad presente en el artículo 81 de la Decisión 486 de la Comunidad Andina.

La(s) reivindicación(es) 1 a 4 no son claras porque:

- En las reivindicaciones 1 a 3 hay resultados a alcanzar y/o funcionalidades donde mencionan: reivindicación 1 "*…dispuesto en una posición horizontal para permitir la mayor incidencia solar y desempeño de este*"; reivindicación 2 "*…dentro de un soporte que le brinda estabilidad y seguridad para su óptimo funcionamiento*"; reivindicación 3 "*…generando la iluminación del sistema*", puesto que las reivindicaciones incluirían no sólo la solución propuesta por el solicitante, sino todas las alternativas presentes o futuras que lleguen a esos resultados. Se sugiere reemplazarlos por las características esenciales, estructurales que contribuyen a la obtención de dichos resultados. Adicionalmente las funcionalidades (funciones realizadas) sirven para entender la relación que hay entre los diferentes elementos estructurales, pero son solo los elementos estructurales los que definen la invención haciendo a las funcionalidades opcionales y, por lo tanto, las funcionalidades no le pueden dar novedad y/o nivel

Superintendencia de Industria y Comercio: Cra 13 No. 27-00 pisos 1, 3, 4, 5, 6, 7 y 10 - PBX: (571) 5870000
E-mail: contactenos@sic.gov.co - Bogotá D.C., Colombia.
Señor ciudadano la entidad le ofrece los siguientes canales para hacer seguimiento a su solicitud así:
Página web: www.sic.gov.co | Línea gratuita a nivel nacional: 018000 910165
Centro de atención telefónica en Bogotá: 5920400 | Kiosco Informático Centro Comercial Gran Estación en Bogotá
MINCOMERCIO INDUSTRIA Y TURISMO

inventivo a un aparato. Adicionalmente se indica al solicitante que los aparatos se deben describir con los elementos estructurales físicos que hacen posible la realización de las funciones en vez de describirlo por medio de sus funciones. En conclusión, las funcionalidades no permiten definir una diferencia entre dos aparatos porque un mismo aparato puede realizar dos funciones diferentes y seguir siendo el mismo aparato.

- Las expresiones "*…mayor*" en la reivindicación 1, sugiere de forma imprecisa que la protección se extiende a otras posibles variaciones o modificaciones, por lo tanto, no son claras ya que no definen la materia a proteger. Se sugiere sustituir dicha expresión por términos concretos.

- El término "*sistema*" en la reivindicación 3 noes permitido en las reivindicaciones de modelo de utilidad ya que no se encuentra contemplada dentro de la definición de modelo de utilidad presente en el artículo 81 de la Decisión 486 de la Comunidad Andina.

En cumplimento de lo dispuesto en el artículo 39 de la Decisión 486, en concordancia con el artículo 85 de la misma Decisión, se le requiere para que dentro del término de un (1) mes siguiente a la fecha de notificación del presente oficio, complete los requisitos anteriormente enunciados. En caso de no dar cumplimiento al presente requerimiento, la solicitud se considerará abandonada y perderá su prelación.

Finalmente, se le recuerda al solicitante que si como respuesta a este requerimiento llegara a modificar el capítulo reivindicatorio y éste contiene más de diez (10) reivindicaciones, no pagará la tasa de modificación voluntaria pero sí la correspondiente al pago por reivindicación adicional.

Se invita al solicitante se sirva indicar, si así lo considera, su renuncia al término faltante para un (1) mes y presentarla por escrito.

Superintendencia de Industria y Comercio: Cra 13 No. 27-00 pisos 1, 3, 4, 5, 6, 7 y 10 - PBX: (571) 5870000
E-mail: contactenos@sic.gov.co - Bogotá D.C., Colombia.
Señor ciudadano la entidad le ofrece los siguientes canales para hacer seguimiento a su solicitud así:
Página web: www.sic.gov.co
Centro de atención telefónica en Bogotá: 5920400
Línea gratuita a nivel nacional: 018000 910165
Kiosco Informático Centro Comercial Gran Estación en Bogotá
MINCOMERCIO INDUSTRIA Y TURISMO

Notifíquese el presente oficio conforme a lo dispuesto en el numeral 6.2, literal d), del Capítulo Sexto del Título I de la Circular Única No. 10 de 2001.

JOSÉ LUIS SALAZAR LÓPEZ
Director de Nuevas Creaciones (c)

El anterior oficio fue notificado por fijación en lista, de fecha 2015-11-24

Elaboró: Harold Snehyder Vega Russi
Revisó: Rachid Ponce Vergel

Superintendencia de Industria y Comercio: Cra 13 No. 27-00 pisos 1, 3, 4, 5, 6, 7 y 10 - PBX: (571) 5870000
E-mail: contactenos@sic.gov.co - Bogotá D.C., Colombia.
Señor ciudadano la entidad le ofrece los siguientes canales para hacer seguimiento a su solicitud así:
Página web: www.sic.gov.co
Centro de atención telefónica en Bogotá: 5920400
Línea gratuita a nivel nacional: 018000 910165
Kiosco Informático Centro Comercial Gran Estación en Bogotá
MINCOMERCIO INDUSTRIA Y TURISMO