SUPERINTENDENCIA DE INDUSTRIA Y COMERCIO

RAD: 14-139371- -2 **FECHA**: 2015-08-20 16:08:30
DEP: 2020 DIRECCION DE NUEVAS CREACIONES **EVE:** 379 FASE NACIONAL INCLUIDO CAPITULO II
TRA: 11 PCT-PATENTE DE INVENCION CAPITULOS I Y II **FOLIOS**: 18
ACT: 476 TRASTITULARSOLI

DIRECCIÓN DE NUEVAS CREACIONES

2020
Bogotá, D.C.,

Abogado(a)/Señor(a)
SILVANA MARÍA LÓPEZ DÍAZ

Asunto: Radicación: 14-139371- -2
Trámite: 11
Evento: 379
Actuación: 476
Oficio: 9930
Folios: 18

Patente de Invención	X			Patente de Modelo de Utilidad	
Vía Nacional					
Vía PCT (Fase Nacional)	X	Capítulo I		Capítulo II	X
No. Solicitud Internacional	PCT/EP2012/073478				
Fecha de Presentación Internacional	23/11/2012				

Como resultado del examen de fondo realizado, con fundamento en el Artículo 45 de la Decisión 486 de la Comisión de la Comunidad Andina, se comunica:

1. Documentos estudiados

Descripción:	Rad. N° 14-139371-00000-0000	27/Junio/2014
Reivindicaciones:	Rad. N° 14-139371-00000-0000	27/Junio/2014
Dibujos:	Rad. N° 14-139371-00000-0000	27/Junio/2014
Prioridades:	EP 11009413.3	28/Noviembre/2011
	US 61/564,119	28/Noviembre/2011

2. Análisis de la Prioridad

Se acepta la reivindicación de prioridad porque ésta solicitud fue presentada dentro del plazo establecido (Art. 9 D 486) y su contenido técnico corresponde con el de la prioridad reivindicada.

3. Objeto de la invención

De acuerdo con lo establecido en el numeral 1.2.2.2 del Capítulo Primero del Título X de la Circular Única para efectos del examen de patentabilidad, se tendrá en cuenta la tasa pagada por el solicitante al momento de comenzar el examen para las reivindicaciones adicionales; esto es que cuando la solicitud contenga más de diez (10) reivindicaciones y no se haya pagado la tasa complementaria, sólo se estudiarán las cubiertas por la tasa pagada. Por lo tanto, se estudiarán las reivindicaciones 1 a 14.

Superintendencia de Industria y Comercio: Cra 13 No. 27-00 pisos 1, 3, 4, 5, 6, 7 y 10 - PBX: (571) 5870000
E-mail: contactenos@sic.gov.co - Bogotá D.C., Colombia.
Señor ciudadano la entidad le ofrece los siguientes canales para hacer seguimiento a su solicitud así:
Página web: www.sic.gov.co
Centro de atención telefónica en Bogotá: 5920400
Línea gratuita a nivel nacional: 018000 910165
Kiosco Informático Centro Comercial Gran Estación en Bogotá
MINCOMERCIO INDUSTRIA Y TURISMO

Título de la solicitud: “Método y sistema para controlar el embalaje de artículos en una línea de producción/distribución” (ver página 1 del radicado Nº 14-139371-00000-0000).

El problema planteado en esta solicitud consiste en la necesidad de suministrar un método y un sistema para controlar artículos manufacturados dentro de una línea de embalaje o distribución con el fin de establecer la cantidad de productos fabricados, empacados y distribuidos; evitando la perdida de información de la identificación del producto a causa de bloqueos en la línea de producción o deterioro de los mismos.

Para resolver este problema técnico, la solicitud en estudio proporciona un método para controlar artículos en una línea de producción/distribución, los artículos se transportan dispuestos de acuerdo con una disposición dada a lo largo de una trayectoria de transporte de la línea; a través de una zona de lectura hacia un dispositivo recolector que puede operarse para recolectar los artículos recibidos desde la zona de lectura para formar un lote de un número N dado de tales artículos, cada artículo transportado se marca con un identificador de artículo único que incluye datos de identificación de artículo únicos del artículo, el dispositivo recolector incluye un sensor que puede operarse para detectar que un lote de N artículos se ha formado y distribuir una señal de lote correspondiente a un controlador, el dispositivo recolector además puede operarse para distribuir un lote de N artículos recolectados hacia un dispositivo de embalaje conectado al controlador, el dispositivo de embalaje puede operarse para empacar el lote de N artículos distribuidos por el dispositivo recolector dentro de un embalaje por lote marcado con un identificador de embalaje por lote que incluye datos de identificación de embalaje por lote para formar un lote empacado y distribuir el lote empacado, caracterizado porque comprende las etapas de: leer al menos un identificador único en al menos uno de los artículos que corresponden al menos a una posición dada dentro de la zona lectora por medio de un primer lector, el primer lector se conecta al controlador y envía la primera señal de lector correspondiente al controlador; extraer cada dato de identificación de artículo único desde la primera señal de lector recibida de acuerdo con un orden que corresponde a la disposición dada de los artículos y la posición dada por medio del controlador; almacenar secuencialmente en una memoria conectada al controlador, para formar una lista de datos de identificación de artículos únicos, cada dato de identificación de artículo único extraído desde la primera señal de lector de acuerdo con el orden y posición, por medio del controlador; tras la distribución de una señal de lote por el sensor, distribuir el lote de N artículos recolectado por el recolector al dispositivo de embalaje, empacar el lote distribuido dentro de un embalaje por lote y distribuir el lote empacado correspondiente, y leer el identificador de embalaje por lote en el embalaje por lote del lote empacado distribuido por el dispositivo de embalaje por medio de un segundo lector conectado al controlador, el segundo lector envía la segunda señal de lector correspondiente al controlador; extraer un dato de identificación de embalaje por lote desde la segunda señal de lector recibida, y recuperar en la lista, de acuerdo con el orden y posición, los datos de identificación de artículos únicos que corresponden a al menos uno de los artículos N en el lote empacado distribuido por el dispositivo de embalaje, por medio del controlador; y almacenar en la memoria los datos de identificación de embalaje por lote extraídos asociados con los datos de identificación de artículos únicos recuperados, por medio del controlador. Asimismo, se presenta un sistema para controlar artículos en una línea de producción/distribución, caracterizado por incluir un primer lector conectado al controlador, una memoria, un sensor, un dispositivo de embalaje y un segundo lector conectado al controlador.

El objeto de la presente solicitud se relaciona con la Clasificación Internacional de Patentes (CIP): G06K 19/00; B65B 5/06 // 57/12; G06Q 10/08.

Superintendencia de Industria y Comercio: Cra 13 No. 27-00 pisos 1, 3, 4, 5, 6, 7 y 10 - PBX: (571) 5870000
E-mail: contactenos@sic.gov.co - Bogotá D.C., Colombia.
Señor ciudadano la entidad le ofrece los siguientes canales para hacer seguimiento a su solicitud así:
Página web: www.sic.gov.co
Línea gratuita a nivel nacional: 018000 910165
Centro de atención telefónica en Bogotá: 5920400
Kiosco Informático Centro Comercial Gran Estación en Bogotá
MINCOMERCIO INDUSTRIA Y TURISMO

4. De la solicitud de patente

Reivindicaciones (Art 30 D 486, Art 22 PCT)

Las reivindicaciones 1 y 8 no son claras porque los términos *"al menos", "artículos N"*, son imprecisos, por lo cual no permiten distinguir la invención del estado de la técnica. Se sugiere sustituirlos por un término preciso o un rango concreto.

Las reivindicaciones 1 a 14 no son claras porque los términos *"un identificador único", "primer lector", "controlador", "primera señal", "datos de identificación de artículo único", "una memoria", "sensor", "dispositivo de embalaje", "identificador de embalaje", "segundo lector", "segunda señal", "datos de identificación de embalaje", "primera señal del lector", "primer o segundo datos de error", "mensaje de error", "segunda señal del lector",* son generales, por lo tanto no permiten establecer la diferencia y el aporte realizado por la invención frente al estado de la técnica.

Las reivindicaciones 8 a 14 no son claras porque caracterizan la invención por sus resultados a obtener así, *"…puede operarse para leer al menos un identificador único en al menos uno de los artículos que corresponde al menos a una posición dada dentro de la zona de lectura", "puede operarse para enviar la primera señal de lector correspondiente al controlador", "puede operarse para extraer cada dato de identificación de artículo único desde una primera señal de lector recibida, de acuerdo con un orden que corresponde a la disposición dada de los artículos y posición dada", "puede operarse para almacenar secuencialmente en una memoria conectada al controlador, para formar una lista de datos de identificación de artículo, cada dato de identificación de artículo único se extrae desde una primera señal de lector de acuerdo con el orden y posición", "tras la distribución de una señal de lote por el sensor, el recolector puede operarse para distribuir el lote de N artículos recolectados al dispositivo de embalaje", "puede operarse para empacar el lote recibido de N artículos en un lote de embalaje y distribuir un lote empacado correspondiente", "puede operarse para leer el identificador de embalaje por lote en el embalaje por lote del lote empacado distribuido por el dispositivo de embalaje", "puede operarse para enviar la segunda señal de lector correspondiente al controlador", "puede operarse para extraer un dato de identificación de embalaje por lote desde una segunda señal de lector recibida, y recuperarla en la lista, de acuerdo con el orden y posición, los datos de identificación de artículo únicos que corresponden a al menos uno de N artículos que forman el lote de artículos recolectados en el lote empacado distribuido por el dispositivo de embalaje", "además puede operarse para almacenar en la memoria un dato de identificación de embalaje por lote asociado con datos de identificación de artículo únicos recuperados correspondientes", "en caso de que el controlador no extraiga datos de identificación de artículo únicos, desde una primera señal de lector recibida o un dato de identificación de embalaje por lote desde una segunda señal de lector recibida, puede operarse para distribuir respectivamente un primer o segundo datos de error de identificación como el dato de identificación de artículo único o dato de identificación de embalaje por lote respectivamente que corresponden a la primera y segunda señales de lector recibidas", "en caso de que el controlador distribuya un primer y segundo datos de error de identificación relacionados con un lote empacado distribuido, el controlador puede operarse para distribuir un mensaje de error que indica un error de extracción relacionado con una primera señal de lector y una segunda señal de lector", "en caso de que el controlador distribuya un primer dato de error de identificación y extraiga un dato de identificación de embalaje por lote desde una segunda señal de lector recibida relacionada con un lote empacado distribuido, el controlador puede operarse para distribuir un mensaje de error que indica un error de extracción relacionado con una primera señal de lector", "en caso de que el controlador solamente distribuya un segundo dato de error de identificación relacionado con un lote empacado distribuido, el*

Superintendencia de Industria y Comercio: Cra 13 No. 27-00 pisos 1, 3, 4, 5, 6, 7 y 10 - PBX: (571) 5870000
E-mail: contactenos@sic.gov.co - Bogotá D.C., Colombia.
Señor ciudadano la entidad le ofrece los siguientes canales para hacer seguimiento a su solicitud así:
Página web: www.sic.gov.co | Línea gratuita a nivel nacional: 018000 910165
Centro de atención telefónica en Bogotá: 5920400 | Kiosco Informático Centro Comercial Gran Estación en Bogotá
MINCOMERCIO INDUSTRIA Y TURISMO

controlador puede operarse para distribuir un mensaje de error que indica un error de extracción relacionado con una segunda señal de lector", "en caso de un mensaje de error se distribuya por el controlador, el controlador además puede operarse para almacenar el mensaje de error en la memoria", "en caso de que se distribuya un mensaje de error por el controlador, el controlador además puede operarse para asociar en la memoria el mensaje de error distribuido con los datos de identificación de embalaje por lote correspondientes del lote empacado distribuido" lo cual no es permitido ya que equivaldría a definir el problema técnico a resolver y el alcance de la reivindicación incluiría no sólo la solución propuesta por la solicitante, sino todas las alternativas presentes o futuras que lleguen a esos resultados. Se sugiere reemplazarlos por las características esenciales estructurales que contribuyen a la obtención de esos efectos.

Se recuerda a la solicitante que las reivindicaciones son las características técnicas esenciales de una invención para las cuales se reclama la protección legal mediante la solicitud de patente. Para el caso de producto, estas deben contener todas las características técnicas de carácter tangible (partes mecánicas, eléctricas, electrónicas y su relación o conexión), las cuales le permitan obtener los usos, resultados o funcionamiento deseado, pueden contener si es necesario referencias de los dibujos para ser más claras, se permite la presencia de signos de referencia entre paréntesis después de la característica mencionada en la reivindicación; para un procedimiento, estas deben divulgar los pasos necesarios para obtener un producto y/o una trasformación de un estado inicial, en el caso de invenciones implementadas por computador, los pasos deben estar vinculados con una materia técnica tangible, la cual debe ser específica para el desarrollo de dicho procedimiento, y que resuelva el problema técnico propuesto por la solicitud.

Por lo anterior, el capítulo reivindicatorio de la solicitud en estudio no cumple con el requisito de claridad acuerdo con el artículo 30 de la Decisión 486. En consecuencia, la solicitante deberá presentar un nuevo capítulo reivindicatorio**,** donde se hayan modificado las objeciones anteriormente citadas; dichas modificaciones no deben ampliar el objeto inicialmente presentado por la presente solicitud.

5. Determinación del Estado de la Técnica

El estado de la técnica se determinó con base en la fecha de presentación de la solicitud de prioridad: noviembre 28 de 2011 y se encontraron los siguientes documentos que anticipan el objeto de esta solicitud:

Ítem	Documento	Título	Fecha de Publicación
D1	US 2008/0121537	"System and method for packaging of mass-fabricated custom items"	29/Mayo/2008
D2	US 2006/0219782	"Packaging inspection and verification system and method"	05/Octubre/2006

El documento D1[1] divulga un sistema para empaque de artículos en masa-personalizados que incluye un sistema computarizado incluyendo una base de datos que contiene información de identificación única para cada artículo; (2) un aparato de identificación del contenedor exterior que aplica la información de identificación del artículo recibido de la base de datos para cada contenedor exterior en una pluralidad de contenedores exteriores; (3) un aparato de identificación de paquete interior que aplica la información de identificación del artículo recibida de la base de datos para cada paquete interior en una pluralidad de paquetes de interiores; y (4) un aparato de llenado de paquete interior que llena cada paquete interior con un artículo específico adaptado al paquete interior por la información de identificación del artículo recibida a partir de la base de datos (Pág. 1, Fl. 1, resumen).

1 https://docs.google.com/viewer?url=patentimages.storage.googleapis.com/pdfs/US20080121537.pdf

Superintendencia de Industria y Comercio: Cra 13 No. 27-00 pisos 1, 3, 4, 5, 6, 7 y 10 - PBX: (571) 5870000
E-mail: contactenos@sic.gov.co - Bogotá D.C., Colombia.
Señor ciudadano la entidad le ofrece los siguientes canales para hacer seguimiento a su solicitud así:
Página web: www.sic.gov.co | Línea gratuita a nivel nacional: 018000 910165
Centro de atención telefónica en Bogotá: 5920400 | Kiosco Informático Centro Comercial Gran Estación en Bogotá
MINCOMERCIO INDUSTRIA Y TURISMO

El documento D2[2] divulga un sistema de inspección y verificación de empaque y el método aplicados a los productos a ser empacados. Un dispositivo de identificación lee tipos de códigos de barras de los productos y las etiquetas colocadas en las cajas de embalaje para recibir accesorios del producto. Una unidad de procesamiento obtiene de una base de datos códigos de barras de los accesorios de acuerdo con los códigos de barras de tipo, y determina la consistencia entre las etiquetas colocadas en las cajas de embalaje y los códigos de barras de los accesorios, si no son consistentes, genera una señal que indica que ocurre un error en los accesorios del producto (Pág. 1, Fl. 1, resumen).

6. Examen de Patentabilidad (Art 14 D486)

Novedad (Art 16 D486)

La reivindicación 1 consiste en un *"Método para controlar artículos en una línea de producción/distribución, los artículos se transportan dispuestos de acuerdo con una disposición dada a lo largo de una trayectoria de transporte de la línea; a través de una zona de lectura hacia un dispositivo recolector que puede operarse para recolectar los artículos recibidos desde la zona de lectura para formar un lote de un número N dado de tales artículos, cada artículo transportado se marca con un identificador de artículo único que incluye datos de identificación de artículo únicos del artículo…"* (Ver página 39 del radicado Nº 14-139371-00000-0000).

Comparación de las características técnicas esenciales, con las del estado de la técnica:

Características esenciales	D1
Leer un identificador único en uno de los artículos que corresponden a una posición dada dentro de la zona lectora por medio de un primer lector, el primer lector se conecta, al controlador y envía la primera señal de lector correspondiente al controlador.	En el paso (S702), los artículos a ser empacados son presentados al aparato de captación y colocación (156) en los discos de RFID (155). En el paso (S704), una etiqueta RFID de cada disco (155) se lee para obtener la identificación (ID) de la información. En el paso (S706), la información de ID se envía a través de la LAN al aplicador de etiqueta de caja (106), a la impresora de bolsa (130), y las impresoras de literatura (216) (Pág. 9, Fl. 26, Párr. 0096). Un diagrama de bloques simplificado de un sistema de procesamiento de datos o sistema computarizado (600) que puede usarse para proporcionar un control general del sistema de empaque (100). El sistema computarizado (600) incluye típicamente al menos un procesador (602) que se comunica con una serie de dispositivos periféricos a través de un subsistema bus (604). Estos dispositivos periféricos suelen incluir un subsistema de almacenamiento (606) (subsistema de memoria (608) y subsistema de almacenamiento de archivos (614)), un conjunto de dispositivos de interfaz de usuario de entrada y salida (618), y una interfaz de red externa (616), incluyendo la red telefónica pública conmutada. Esta interfaz se muestra esquemáticamente como "módems e interfaces de red" bloque (616), y está acoplada a los dispositivos de interfaz correspondientes en otros sistemas informáticos o de procesamiento de datos a través de una interfaz de red de comunicación (624), que incluye una interfaz con la red de área local (LAN). El sistema computarizado (600) puede ser un terminal o un computador personal de gama baja, o un computador personal de alta gama, estación de trabajo o computador central (Pág. 8, Fl. 25, Párr. 0087). La interfaz de red de comunicaciones (624) recibe información escaneada de etiquetas de la caja y las inscripciones de bolsa a través de uno o más escáneres ópticos (620) (por ejemplo, escáneres de códigos de barras), así como información de identificación leídos por un receptor RFID (621) de los discos RFID (155), y comunica dicha información a una base de datos en el

2 https://docs.google.com/viewer?url=patentimages.storage.googleapis.com/pdfs/US20060219782.pdf

Superintendencia de Industria y Comercio: Cra 13 No. 27-00 pisos 1, 3, 4, 5, 6, 7 y 10 - PBX: (571) 5870000
E-mail: contactenos@sic.gov.co - Bogotá D.C., Colombia.
Señor ciudadano la entidad le ofrece los siguientes canales para hacer seguimiento a su solicitud así:
Página web: www.sic.gov.co
Centro de atención telefónica en Bogotá: 5920400
Línea gratuita a nivel nacional: 018000 910165
Kiosco Informático Centro Comercial Gran Estación en Bogotá
MINCOMERCIO INDUSTRIA Y TURISMO

Extraer cada dato de identificación de artículo único desde la primera señal de lector recibida de acuerdo con un orden que corresponde a la disposición dada de los artículos y la posición dada, por medio del controlador.	subsistema de memoria (608) a través de la LAN (Pág. 8, Fl. 25, Párr. 0091). El uno o más escáneres (620) son empleados para escanear los medios de identificación asociados con una pieza de trabajo (por ejemplo, los códigos de barras impresos en las etiquetas de la caja y en las bolsas), y proporcionan el conjunto de información al computador o al sistema de procesamiento de datos (600) para su posterior procesamiento (Pág. 8, Fl. 25, Párr. 0092). En los pasos (S203), (S204) y (S211), la información del usuario requerida es recuperada, a través de la LAN, desde la base de datos en el subsistema de memoria (608) e impresa en las etiquetas de la caja, las inscripciones de bolsa, y la literatura, respectivamente. La información impresa puede incluir ventajosamente códigos de barras que se utilizan en operaciones de escaneado de ID posteriores. Cada bolsa se llena con uno o más artículos con información de identificación correspondiente, y luego son selladas (pasos (S205)-(S208)), y las cadenas de bolsa se cortan de acuerdo con los grupos predeterminados (S209) (Pág. 9, Fl. 26, Párr. 0097). En el paso (S209), la cadena continua de bolsas (800) es cortada en tiras de bolsa predeterminadas (900) que contienen un número predeterminado de bolsas periféricamente conectadas (802). El número de bolsas (802) en cada tira (900) se corresponde con el número de bolsas (802) asignadas a cada grupo o subgrupo predeterminado, en conformidad con la información proporcionada por el sistema computarizado a través de la LAN. Las bolsas (802) en cada tira cortada (900) están conectadas y ordenadas en una secuencia predefinida. Por lo tanto, cada tira (900) contiene bolsas (802) que pertenecen al mismo grupo o subgrupo predefinido, y dentro de cada grupo, las bolsas (802) están secuencialmente en el orden correcto (Pág. 7, Fl. 22, Párr. 0082).
Almacenar secuencialmente en una memoria conectada al controlador, para formar una lista de datos de identificación de artículo únicos, cada dato de identificación de artículo único extraído desde la primera señal de lector de acuerdo con el orden y posición, por medio del controlador.	El método (200), incluye en el paso (S222) crear una base de datos que incluye una pluralidad de información de identificación del artículo. Por ejemplo, la base de datos puede incluir, pero no se limita a, (a) información de identificación del artículo único para cada elemento en masa o personalizado, (b) agrupar información del articulo identificando un grupo predefinido de artículos a los que pertenece cada elemento único, y (c) definir una secuencia de información de artículos predeterminada para los elementos de cada grupo (Pág. 6, Fl. 23, Párr. 0073).
Tras la distribución de una señal de lote por el sensor, distribuir el lote de artículos recolectado por el recolector al dispositivo de embalaje, empacar el lote distribuido dentro de un embalaje por lote y distribuir el lote empacado correspondiente.	En el paso (S230), los contenedores exteriores son emparejados y llenados con al menos dos artículos. Los artículos colocados en el empaque exterior están asociados con el paquete exterior por la información de identificación del artículo. Cada artículo representa un artículo configurado de forma única y el orden de ubicación del artículo en los paquetes exteriores son relacionados con una secuencia de uso. Así, cada contenedor exterior puede ser presentado para su carga con uno o más, preferiblemente dos o más, artículos distintos (Pág. 6, Fl. 23, Párr. 0076). Los pasos (S226) y (S228) pueden ser incluidos en el método de fabricación (200). En el paso (S226), se proporcionan paquetes interiores y están asociados con información de identificación del artículo de la base de datos. En el paso (S228), cada paquete interior de la pluralidad de paquetes interiores puede ser llenado con al menos un elemento, preferiblemente dos elementos. Los artículos colocados en el paquete interior están asociados con el paquete interior por la información de identificación del artículo. Cada artículo representa un artículo configurado de forma única y el orden de ubicación del artículo en la serie de paquetes interiores que está relacionada con una secuencia de uso. Los paquetes interiores se cargan en contenedores exteriores que tienen información de identificación del artículo correspondiente (Pág. 6, Fl. 23, Párr. 0077).
Leer el identificador de embalaje por lote en el embalaje por lote del lote empacado distribuido por el dispositivo de embalaje por medio de un segundo lector	En los pasos (S708) y (S710), la información de identificación en cada caja y en cada bolsa es leída, y en el paso (S714) se determina si la información de identificación de la bolsa coincide con la información de identificación de la caja presentada (Pág. 9, Fl. 26, Párr. 0097). La interfaz de red de comunicaciones (624) recibe información escaneada de etiquetas de la caja y las inscripciones de bolsa a través de uno o más

Superintendencia de Industria y Comercio: Cra 13 No. 27-00 pisos 1, 3, 4, 5, 6, 7 y 10 - PBX: (571) 5870000
E-mail: contactenos@sic.gov.co - Bogotá D.C., Colombia.
Señor ciudadano la entidad le ofrece los siguientes canales para hacer seguimiento a su solicitud así:
Página web: www.sic.gov.co
Línea gratuita a nivel nacional: 018000 910165
Centro de atención telefónica en Bogotá: 5920400
Kiosco Informático Centro Comercial Gran Estación en Bogotá
MINCOMERCIO INDUSTRIA Y TURISMO

conectado al controlador, el segundo lector envía la segunda señal de lector correspondiente al controlador.	escáneres ópticos (620) (por ejemplo, escáneres de códigos de barras), así como información de identificación leídos por un receptor RFID (621) de los discos RFID (155), y comunica dicha información a una base de datos en el subsistema de memoria (608) a través de la LAN (Pág. 8, Fl. 25, Párr. 0091). El uno o más escáneres (620) son empleados para escanear los medios de identificación asociados con una pieza de trabajo (por ejemplo, los códigos de barras impresos en las etiquetas de la caja y en las bolsas), y proporcionan el conjunto de información al computador o al sistema de procesamiento de datos (600) para su posterior procesamiento (Pág. 8, Fl. 25, Párr. 0092).
Extraer un dato de identificación de embalaje por lote desde la segunda señal de lector recibida, y recuperar en la lista, de acuerdo con el orden y posición, los datos de identificación de artículos únicos que corresponden a uno de los artículos en el lote empacado distribuido por el dispositivo de embalaje, por medio del controlador.	En los pasos (S708) y (S710), la información de identificación en cada caja y en cada bolsa es leída, y en el paso (S714) se determina si la información de identificación de la bolsa coincide con la información de identificación de la caja presentada (Pág. 9, Fl. 26, Párr. 0097). En los pasos (S203), (S204) y (S211), la información del usuario requerida es recuperada, a través de la LAN, desde la base de datos en el subsistema de memoria (608) e impresa en las etiquetas de la caja, las inscripciones de bolsa, y la literatura, respectivamente. La información impresa puede incluir ventajosamente códigos de barras que se utilizan en operaciones de escaneado de ID posteriores. Cada bolsa se llena con uno o más artículos con información de identificación correspondiente, y luego son selladas (pasos (S205)-(S208)), y las cadenas de bolsa se cortan de acuerdo con los grupos predeterminados (S209) (Pág. 9, Fl. 26, Párr. 0097).
Almacenar en la memoria los datos de identificación de embalaje por lote extraídos asociados con los datos de identificación de artículos únicos recuperados, por medio del controlador.	La interfaz de red de comunicaciones (624) recibe información escaneada de etiquetas de la caja y las inscripciones de bolsa a través de uno o más escáneres ópticos (620) (por ejemplo, escáneres de códigos de barras), así como información de identificación leídos por un receptor RFID (621) de los discos RFID (155), y comunica dicha información a una base de datos en el subsistema de memoria (608) a través de la LAN (Pág. 8, Fl. 25, Párr. 0091). El uno o más escáneres (620) son empleados para escanear los medios de identificación asociados con una pieza de trabajo (por ejemplo, los códigos de barras impresos en las etiquetas de la caja y en las bolsas), y proporcionan el conjunto de información al computador o al sistema de procesamiento de datos (600) para su posterior procesamiento (Pág. 8, Fl. 25, Párr. 0092).

De acuerdo con la tabla anterior, las características esenciales del método de la reivindicación 1 habían sido divulgadas previamente en el documento D1, por lo tanto, la materia reivindicada no es nueva.

La reivindicación 8 consiste en un *"Sistema para controlar artículos en una línea de producción/distribución, que comprende medios de transporte que pueden operarse para transportar artículos dispuestos de acuerdo con una disposición dada a lo largo de una trayectoria de transporte de la línea a través de una zona de lectura…"* (Ver página 42 del radicado Nº 14-139371-00000-0000).

Comparación de las características técnicas esenciales, con las del estado de la técnica:

Características esenciales	**D1**
Un primer lector conectado al controlador.	La interfaz de red de comunicaciones (624) recibe información escaneada de etiquetas de la caja y las inscripciones de bolsa a través de uno o más escáneres ópticos (620) (por ejemplo, escáneres de códigos de barras), así como información de identificación leídos por un receptor RFID (621) de los discos RFID (155), y comunica dicha información a una base de datos en el subsistema de memoria (608) a través de la LAN (Pág. 8, Fl. 25, Párr. 0091).
Un controlador.	Un diagrama de bloques simplificado de un sistema de procesamiento de datos o sistema computarizado (600) que puede usarse para proporcionar un control general del sistema de empaque (100). El sistema computarizado (600) incluye típicamente al menos un procesador (602) que se comunica con una serie de dispositivos periféricos a través de un subsistema bus (604). Estos dispositivos periféricos suelen incluir un

Superintendencia de Industria y Comercio: Cra 13 No. 27-00 pisos 1, 3, 4, 5, 6, 7 y 10 - PBX: (571) 5870000
E-mail: contactenos@sic.gov.co - Bogotá D.C., Colombia.
Señor ciudadano la entidad le ofrece los siguientes canales para hacer seguimiento a su solicitud así:
Página web: www.sic.gov.co
Línea gratuita a nivel nacional: 018000 910165
Centro de atención telefónica en Bogotá: 5920400
Kiosco Informático Centro Comercial Gran Estación en Bogotá
MINCOMERCIO INDUSTRIA Y TURISMO

	subsistema de almacenamiento (606) (subsistema de memoria (608) y subsistema de almacenamiento de archivos (614)), un conjunto de dispositivos de interfaz de usuario de entrada y salida (618), y una interfaz de red externa (616), incluyendo la red telefónica pública conmutada. Esta interfaz se muestra esquemáticamente como "módems e interfaces de red" bloque (616), y está acoplada a los dispositivos de interfaz correspondientes en otros sistemas informáticos o de procesamiento de datos a través de una interfaz de red de comunicación (624), que incluye una interfaz con la red de área local (LAN). El sistema computarizado (600) puede ser un terminal o un computador personal de gama baja, o un computador personal de alta gama, estación de trabajo o computador central (Pág. 8, Fl. 25, Párr. 0087). El PLC (626) se utiliza para controlar el funcionamiento de los tres transportadores (120), (122), (126) por medio de transportadores (630), y las varias estaciones o celdas funcionales a través de estaciones embalaje (632) (Pág. 8, Fl. 25, Párr. 0091).
Una memoria conectada al controlador.	El subsistema de almacenamiento (606) mantiene la programación básica requerida y los datos de construcción. Los módulos de programa empleados en la presente invención típicamente se almacenan en el subsistema de almacenamiento (606). El subsistema de almacenamiento (606) comprende típicamente un subsistema de memoria (608) y subsistema de almacenamiento de archivos (614) (Pág. 8, Fl. 25, Párr. 0089).
Dispositivo de embalaje.	El PLC (626) se utiliza para controlar el funcionamiento de los tres transportadores (120), (122), (126) por medio de transportadores (630), y las varias estaciones o celdas funcionales a través de estaciones embalaje (632) (Pág. 8, Fl. 25, Párr. 0091).
Un segundo lector conectado al controlador.	La interfaz de red de comunicaciones (624) recibe información escaneada de etiquetas de la caja y las inscripciones de bolsa a través de uno o más escáneres ópticos (620) (por ejemplo, escáneres de códigos de barras), así como información de identificación leídos por un receptor RFID (621) de los discos RFID (155), y comunica dicha información a una base de datos en el subsistema de memoria (608) a través de la LAN (Pág. 8, Fl. 25, Párr. 0091).

De acuerdo con la tabla anterior, las características esenciales del sistema de la reivindicación 8 habían sido divulgadas previamente en el documento D1, por lo tanto, la materia reivindicada no es nueva.

Por su parte, las reivindicaciones dependientes 9 a 14 no mencionan alguna característica que haga nuevo el sistema de la reivindicación 8, debido a que, divulgan las mismas características técnicas de la reclamación independiente o se encuentran redactadas en términos de usos, resultados y/o características no técnicas. Por lo tanto, no se consideran nuevas.

Nivel inventivo (Art18 D486)

La reivindicaciones dependientes 2 a 7 consisten en un *"Método de conformidad con la reivindicación 1, caracterizado porque, en caso de que el controlador no extraiga un dato de identificación de artículo único desde una primera señal de lector recibida o un dato de identificación de embalaje por lote desde una segunda señal de lector recibida…", "Método de conformidad con la reivindicación 2, caracterizado porque, en caso de que el controlador distribuya un primer y segundo datos de error de identificación relacionados con un lote empacado distribuido…", "Método de conformidad con la reivindicación 2, caracterizado porque, en caso de que el controlador distribuya un primer y segundo datos de error de identificación relacionados con un lote empacado distribuido…", "Método de conformidad con la reivindicación 2 ó 3, caracterizado porque, en caso de que el controlador distribuya un primer dato de error de identificación y extrae un dato de identificación de embalaje por lote…", "Método de conformidad con cualquiera de las reivindicaciones 2 a 4, caracterizado porque, en caso de que el controlador solamente distribuya un segundo dato de error de identificación relacionado con un lote empacado distribuido…", "Método de conformidad con cualquiera de las reivindicaciones 3 a 5,*

Superintendencia de Industria y Comercio: Cra 13 No. 27-00 pisos 1, 3, 4, 5, 6, 7 y 10 - PBX: (571) 5870000
E-mail: contactenos@sic.gov.co - Bogotá D.C., Colombia.
Señor ciudadano la entidad le ofrece los siguientes canales para hacer seguimiento a su solicitud así:
Página web: www.sic.gov.co
Línea gratuita a nivel nacional: 018000 910165
Centro de atención telefónica en Bogotá: 5920400
Kiosco Informático Centro Comercial Gran Estación en Bogotá
MINCOMERCIO INDUSTRIA Y TURISMO

caracterizado porque comprende una etapa adicional…", "Método de conformidad con la reivindicación 6, caracterizado porque comprende la etapa adicional de, en caso de que se distribuya un mensaje de error por el controlador…" (Ver páginas 41 y 42 del radicado Nº 14-139371-00000-0000).

Comparación de las características técnicas esenciales, con las del estado de la técnica:

Reiv.	Características esenciales	D1	D2
1	Leer un identificador único en uno de los artículos que corresponden a una posición dada dentro de la zona lectora por medio de un primer lector, el primer lector se conecta, al controlador y envía la primera señal de lector correspondiente al controlador.	En el paso (S702), los artículos a ser empacados son presentados al aparato de captación y colocación (156) en los discos de RFID (155). En el paso (S704), una etiqueta RFID de cada disco (155) se lee para obtener la identificación (ID) de la información. En el paso (S706), la información de ID se envía a través de la LAN al aplicador de etiqueta de caja (106), a la impresora de bolsa (130), y las impresoras de literatura (216) (Pág. 9, Fl. 26, Párr. 0096). Un diagrama de bloques simplificado de un sistema de procesamiento de datos o sistema computarizado (600) que puede usarse para proporcionar un control general del sistema de empaque (100). El sistema computarizado (600) incluye típicamente al menos un procesador (602) que se comunica con una serie de dispositivos periféricos a través de un subsistema bus (604). Estos dispositivos periféricos suelen incluir un subsistema de almacenamiento (606) (subsistema de memoria (608) y subsistema de almacenamiento de archivos (614)), un conjunto de dispositivos de interfaz de usuario de entrada y salida (618), y una interfaz de red externa (616), incluyendo la red telefónica pública conmutada. Esta interfaz se muestra esquemáticamente como "módems e interfaces de red" bloque (616), y está acoplada a los dispositivos de interfaz correspondientes en otros sistemas informáticos o de procesamiento de datos a través de una interfaz de red de comunicación (624), que incluye una interfaz con la red de área local (LAN). El sistema computarizado (600) puede ser un terminal o un computador personal de gama baja, o un computador personal de alta gama, estación de trabajo o computador central (Pág. 8, Fl. 25, Párr. 0087). La interfaz de red de comunicaciones (624) recibe información escaneada de etiquetas de la caja y las inscripciones de bolsa a través de uno o más escáneres ópticos (620) (por ejemplo, escáneres de códigos de barras), así como información de identificación leídos por un receptor RFID (621) de los discos RFID (155), y comunica	No menciona.

Superintendencia de Industria y Comercio: Cra 13 No. 27-00 pisos 1, 3, 4, 5, 6, 7 y 10 - PBX: (571) 5870000
E-mail: contactenos@sic.gov.co - Bogotá D.C., Colombia.
Señor ciudadano la entidad le ofrece los siguientes canales para hacer seguimiento a su solicitud así:
Página web: www.sic.gov.co
Línea gratuita a nivel nacional: 018000 910165
Centro de atención telefónica en Bogotá: 5920400
Kiosco Informático Centro Comercial Gran Estación en Bogotá
MINCOMERCIO INDUSTRIA Y TURISMO

	Extraer cada dato de identificación de artículo único desde la primera señal de lector recibida de acuerdo con un orden que corresponde a la disposición dada de los artículos y la posición dada, por medio del controlador.	dicha información a una base de datos en el subsistema de memoria (608) a través de la LAN (Pág. 8, Fl. 25, Párr. 0091). El uno o más escáneres (620) son empleados para escanear los medios de identificación asociados con una pieza de trabajo (por ejemplo, los códigos de barras impresos en las etiquetas de la caja y en las bolsas), y proporcionan el conjunto de información al computador o al sistema de procesamiento de datos (600) para su posterior procesamiento (Pág. 8, Fl. 25, Párr. 0092). En los pasos (S203), (S204) y (S211), la información del usuario requerida es recuperada, a través de la LAN, desde la base de datos en el subsistema de memoria (608) e impresa en las etiquetas de la caja, las inscripciones de bolsa, y la literatura, respectivamente. La información impresa puede incluir ventajosamente códigos de barras que se utilizan en operaciones de escaneado de ID posteriores. Cada bolsa se llena con uno o más artículos con información de identificación correspondiente, y luego son selladas (pasos (S205)-(S208)), y las cadenas de bolsa se cortan de acuerdo con los grupos predeterminados (S209) (Pág. 9, Fl. 26, Párr. 0097). En el paso (S209), la cadena continua de bolsas (800) es cortada en tiras de bolsa predeterminadas (900) que contienen un número predeterminado de bolsas periféricamente conectadas (802). El número de bolsas (802) en cada tira (900) se corresponde con el número de bolsas (802) asignadas a cada grupo o subgrupo predeterminado, en conformidad con la información proporcionada por el sistema computarizado a través de la LAN. Las bolsas (802) en cada tira cortada (900) están conectadas y ordenadas en una secuencia predefinida. Por lo tanto, cada tira (900) contiene bolsas (802) que pertenecen al mismo grupo o subgrupo predefinido, y dentro de cada grupo, las bolsas (802) están secuencialmente en el orden correcto (Pág. 7, Fl. 22, Párr. 0082).	No menciona.
	Almacenar secuencialmente en una memoria conectada al controlador, para formar una lista de datos de identificación de artículo únicos, cada dato de identificación de artículo único extraído	El método (200), incluye en el paso (S222) crear una base de datos que incluye una pluralidad de información de identificación del artículo. Por ejemplo, la base de datos puede incluir, pero no se limita a, (a) información de identificación del artículo único para cada elemento en masa o personalizado, (b) agrupar información del articulo identificando un grupo predefinido de artículos a los	No menciona.

Superintendencia de Industria y Comercio: Cra 13 No. 27-00 pisos 1, 3, 4, 5, 6, 7 y 10 - PBX: (571) 5870000
E-mail: contactenos@sic.gov.co - Bogotá D.C., Colombia.
Señor ciudadano la entidad le ofrece los siguientes canales para hacer seguimiento a su solicitud así:
Página web: www.sic.gov.co
Línea gratuita a nivel nacional: 018000 910165
Centro de atención telefónica en Bogotá: 5920400
Kiosco Informático Centro Comercial Gran Estación en Bogotá
MINCOMERCIO INDUSTRIA Y TURISMO

	desde la primera señal de lector de acuerdo con el orden y posición, por medio del controlador.	que pertenece cada elemento único, y (c) definir una secuencia de información de artículos predeterminada para los elementos de cada grupo (Pág. 6, Fl. 23, Párr. 0073).	
	Tras la distribución de una señal de lote por el sensor, distribuir el lote de artículos recolectado por el recolector al dispositivo de embalaje, empacar el lote distribuido dentro de un embalaje por lote y distribuir el lote empacado correspondiente.	En el paso (S230), los contenedores exteriores son emparejados y llenados con al menos dos artículos. Los artículos colocados en el empaque exterior están asociados con el paquete exterior por la información de identificación del artículo. Cada artículo representa un artículo configurado de forma única y el orden de ubicación del artículo en los paquetes exteriores son relacionados con una secuencia de uso. Así, cada contenedor exterior puede ser presentado para su carga con uno o más, preferiblemente dos o más, artículos distintos (Pág. 6, Fl. 23, Párr. 0076). Los pasos (S226) y (S228) pueden ser incluidos en el método de fabricación (200). En el paso (S226), se proporcionan paquetes interiores y están asociados con información de identificación del artículo de la base de datos. En el paso (S228), cada paquete interior de la pluralidad de paquetes interiores puede ser llenado con al menos un elemento, preferiblemente dos elementos. Los artículos colocados en el paquete interior están asociados con el paquete interior por la información de identificación del artículo. Cada artículo representa un artículo configurado de forma única y el orden de ubicación del artículo en la serie de paquetes interiores que está relacionada con una secuencia de uso. Los paquetes interiores se cargan en contenedores exteriores que tienen información de identificación del artículo correspondiente (Pág. 6, Fl. 23, Párr. 0077).	No menciona.
	Leer el identificador de embalaje por lote en el embalaje por lote del lote empacado distribuido por el dispositivo de embalaje por medio de un segundo lector conectado al controlador, el segundo lector envía la segunda señal de lector correspondiente al controlador.	En los pasos (S708) y (S710), la información de identificación en cada caja y en cada bolsa es leída, y en el paso (S714) se determina si la información de identificación de la bolsa coincide con la información de identificación de la caja presentada (Pág. 9, Fl. 26, Párr. 0097). La interfaz de red de comunicaciones (624) recibe información escaneada de etiquetas de la caja y las inscripciones de bolsa a través de uno o más escáneres ópticos (620) (por ejemplo, escáneres de códigos de barras), así como información de identificación leídos por un receptor RFID (621) de los discos RFID (155), y comunica dicha información a una base de datos en el subsistema de memoria (608) a	No menciona.

Superintendencia de Industria y Comercio: Cra 13 No. 27-00 pisos 1, 3, 4, 5, 6, 7 y 10 - PBX: (571) 5870000
E-mail: contactenos@sic.gov.co - Bogotá D.C., Colombia.
Señor ciudadano la entidad le ofrece los siguientes canales para hacer seguimiento a su solicitud así:
Página web: www.sic.gov.co
Línea gratuita a nivel nacional: 018000 910165
Centro de atención telefónica en Bogotá: 5920400
Kiosco Informático Centro Comercial Gran Estación en Bogotá
MINCOMERCIO INDUSTRIA Y TURISMO

		través de la LAN (Pág. 8, Fl. 25, Párr. 0091). El uno o más escáneres (620) son empleados para escanear los medios de identificación asociados con una pieza de trabajo (por ejemplo, los códigos de barras impresos en las etiquetas de la caja y en las bolsas), y proporcionan el conjunto de información al computador o al sistema de procesamiento de datos (600) para su posterior procesamiento (Pág. 8, Fl. 25, Párr. 0092).	
	Extraer un dato de identificación de embalaje por lote desde la segunda señal de lector recibida, y recuperar en la lista, de acuerdo con el orden y posición, los datos de identificación de artículos únicos que corresponden a uno de los artículos en el lote empacado distribuido por el dispositivo de embalaje, por medio del controlador.	En los pasos (S708) y (S710), la información de identificación en cada caja y en cada bolsa es leída, y en el paso (S714) se determina si la información de identificación de la bolsa coincide con la información de identificación de la caja presentada (Pág. 9, Fl. 26, Párr. 0097). En los pasos (S203), (S204) y (S211), la información del usuario requerida es recuperada, a través de la LAN, desde la base de datos en el subsistema de memoria (608) e impresa en las etiquetas de la caja, las inscripciones de bolsa, y la literatura, respectivamente. La información impresa puede incluir ventajosamente códigos de barras que se utilizan en operaciones de escaneado de ID posteriores. Cada bolsa se llena con uno o más artículos con información de identificación correspondiente, y luego son selladas (pasos (S205)-(S208)), y las cadenas de bolsa se cortan de acuerdo con los grupos predeterminados (S209) (Pág. 9, Fl. 26, Párr. 0097).	No menciona.
	Almacenar en la memoria los datos de identificación de embalaje por lote extraídos asociados con los datos de identificación de artículos únicos recuperados, por medio del controlador.	La interfaz de red de comunicaciones (624) recibe información escaneada de etiquetas de la caja y las inscripciones de bolsa a través de uno o más escáneres ópticos (620) (por ejemplo, escáneres de códigos de barras), así como información de identificación leídos por un receptor RFID (621) de los discos RFID (155), y comunica dicha información a una base de datos en el subsistema de memoria (608) a través de la LAN (Pág. 8, Fl. 25, Párr. 0091). El uno o más escáneres (620) son empleados para escanear los medios de identificación asociados con una pieza de trabajo (por ejemplo, los códigos de barras impresos en las etiquetas de la caja y en las bolsas), y proporcionan el conjunto de información al computador o al sistema de procesamiento de datos (600) para su posterior procesamiento (Pág. 8, Fl. 25, Párr. 0092).	No menciona.

Superintendencia de Industria y Comercio: Cra 13 No. 27-00 pisos 1, 3, 4, 5, 6, 7 y 10 - PBX: (571) 5870000
E-mail: contactenos@sic.gov.co - Bogotá D.C., Colombia.
Señor ciudadano la entidad le ofrece los siguientes canales para hacer seguimiento a su solicitud así:
Página web: www.sic.gov.co
Línea gratuita a nivel nacional: 018000 910165
Centro de atención telefónica en Bogotá: 5920400
Kiosco Informático Centro Comercial Gran Estación en Bogotá
MINCOMERCIO INDUSTRIA Y TURISMO

2 a 7	En caso de que el controlador no extraiga un dato de identificación de artículo único desde una primera señal de lector recibida o un dato de identificación de embalaje por lote desde una segunda señal de lector recibida, esto distribuye respectivamente un primer o segundo datos de error de identificación como datos de identificación de artículo o datos de identificación de embalaje por lote únicos que corresponden respectivamente a la primera y segunda señales de lector recibidas. En caso de que el controlador distribuya un primer y segundo datos de error de identificación relacionados con un lote empacado distribuido, el controlador distribuye un mensaje de error que indica un error de extracción relacionado con una primera señal de lector y una segunda señal de lector. En caso de que el controlador distribuya un primer dato de error de identificación y extrae un dato de identificación de embalaje por lote desde una segunda señal de lector recibida relacionada con un lote empacado distribuido, el controlador distribuye un mensaje de error que indica un error de extracción relacionado con una primera señal de lector. En caso de que el controlador solamente distribuya un segundo	No menciona.	Una unidad de memoria que incluye una primera base de datos y una segunda base de datos, la primera base de datos almacena tipos de códigos de barras de productos que han de ser empacados y códigos de barras de accesorios de los productos correspondientes a los tipos de códigos de barras de tipo, y la segunda base de datos almacena los códigos de identificación (ID) de los productos que van a ser empacados y primeros códigos de barras y segundos códigos de barras de los productos correspondientes a los códigos de identificación; un dispositivo de identificación para la lectura de los tipos de códigos de barras de los productos y el contenido de las etiquetas adheridas a las cajas de embalaje para recibir los accesorios de los productos y, además, leer el contenido de los códigos de identificación de los productos y el contenido de las etiquetas adheridas a los envases de cartón para recibir los productos; y una unidad de procesamiento para recibir los tipos de códigos de barras de los productos y el contenido de las etiquetas adheridas a las cajas de embalaje desde el dispositivo de identificación, a fin de obtener los códigos de barras de los accesorios de los productos desde la primera base de datos de acuerdo con los tipos de códigos de barras, y además comparar los códigos de barras obtenidos de los accesorios con el contenido de las etiquetas colocadas en las cajas de embalaje, si los códigos de barras obtenidos de los accesorios no son consistentes con el contenido de las etiquetas, generar una señal que indica un error que ocurre en los accesorios de los productos; y la unidad de procesamiento además recibe el contenido de los códigos de identificación de los productos y el contenido de las etiquetas adheridas a las cajas de cartón desde el dispositivo de identificación, a fin de obtener los primeros códigos y los segundos códigos de los productos de la segunda base de datos según con el contenido de los códigos de identificación y

Superintendencia de Industria y Comercio: Cra 13 No. 27-00 pisos 1, 3, 4, 5, 6, 7 y 10 - PBX: (571) 5870000
E-mail: contactenos@sic.gov.co - Bogotá D.C., Colombia.
Señor ciudadano la entidad le ofrece los siguientes canales para hacer seguimiento a su solicitud así:
Página web: www.sic.gov.co
Línea gratuita a nivel nacional: 018000 910165
Centro de atención telefónica en Bogotá: 5920400
Kiosco Informático Centro Comercial Gran Estación en Bogotá
MINCOMERCIO INDUSTRIA Y TURISMO

	dato de error de identificación relacionado con un lote empacado distribuido, el controlador distribuye un mensaje de error que indica un error de extracción relacionado con una segunda señal de lector. En caso de que un mensaje de error se distribuya por el controlador, almacenar el mensaje de error en la memoria por medio del controlador. En caso de que se distribuya un mensaje de error por el controlador, asociar en la memoria el mensaje de error con los datos de identificación de embalaje por lote correspondientes del lote empacado distribuido, por medio del controlador.		comparación de los primeros códigos y segundos códigos obtenidos con el contenido de las etiquetas adheridas a las cajas de cartón, si los primeros códigos obtenidos y segundos códigos no son consistentes con el contenido de las etiquetas, generar una señal que indica que ocurre un error en las etiquetas adheridas a las cajas de los productos (Pág. 4, Fl. 8, Reiv. 1). En comparación con los métodos convencionales, el sistema de inspección y verificación de empaque y el método en la presente invención son capaces de detectar los errores en el proceso de empaque de los accesorios necesarios para productos computarizados previo a la salida de la fábrica, y también la detección de errores en el proceso de embalaje de los productos computarizados con sus accesorios en cajas de envío antes de la entrega, eliminando así los inconvenientes encontrados en la técnica anterior (Pág. 2, Fl. 6, Párr. 0016).

Los documentos D1 y D2 se consideran el estado de la técnica cercano a la invención definida en las reivindicaciones dependientes 2 a 7 porque divulgan un sistema para empaque de artículos en masa-personalizados que incluye un sistema computarizado incluyendo una base de datos que contiene información de identificación único para cada artículo; (2) un aparato de identificación del contenedor exterior que aplica la información de identificación del artículo recibido de la base de datos para cada contenedor exterior en una pluralidad de contenedores exteriores; (3) un aparato de identificación paquete interior que aplica la información de identificación del artículo recibido de la base de datos para cada paquete interior en una pluralidad de paquetes de interiores; y (4) un aparato de llenado de paquete interior que llena cada paquete interior con un artículo específico adaptado al paquete interior por la información de identificación del artículo recibida a partir de la base de datos (Pág. 1, Fl. 1, resumen). Y un sistema de inspección y verificación de empaque y el método son aplicados a los productos a ser empacados. Un dispositivo de identificación lee tipos de códigos de barras de los productos y las etiquetas colocadas en las cajas de embalaje para recibir accesorios del producto. Una unidad de procesamiento obtiene de una base de datos de códigos de barras de los accesorios de acuerdo con los códigos de barras de tipo, y determina la consistencia entre las etiquetas colocadas en las cajas de embalaje y los códigos de barras de los accesorios, si no son consistentes, genera una señal que indica un error que ocurre en los accesorios del producto (Pág., 1, Fl. 1, resumen); correspondientemente.

La diferencia entre la invención, definida en las reivindicaciones dependientes 2 a 7 y el procedimiento de D1 consiste en que no menciona que en caso de que el controlador no extraiga un dato de identificación de artículo único desde una primera señal de lector recibida o un dato de identificación de embalaje por lote desde una segunda señal de lector recibida, esto distribuye respectivamente un primer o segundo datos de error de identificación como datos de identificación de artículo o datos de identificación de embalaje por lote únicos que corresponden respectivamente a la primera y segunda

Superintendencia de Industria y Comercio: Cra 13 No. 27-00 pisos 1, 3, 4, 5, 6, 7 y 10 - PBX: (571) 5870000
E-mail: contactenos@sic.gov.co - Bogotá D.C., Colombia.
Señor ciudadano la entidad le ofrece los siguientes canales para hacer seguimiento a su solicitud así:
Página web: www.sic.gov.co
Línea gratuita a nivel nacional: 018000 910165
Centro de atención telefónica en Bogotá: 5920400
Kiosco Informático Centro Comercial Gran Estación en Bogotá
MINCOMERCIO INDUSTRIA Y TURISMO

señales de lector recibidas; que en caso de que el controlador distribuya un primer y segundo datos de error de identificación relacionados con un lote empacado distribuido, el controlador distribuye un mensaje de error que indica un error de extracción relacionado con una primera señal de lector y una segunda señal de lector; que en caso de que el controlador distribuya un primer dato de error de identificación y extrae un dato de identificación de embalaje por lote desde una segunda señal de lector recibida relacionada con un lote empacado distribuido, el controlador distribuye un mensaje de error que indica un error de extracción relacionado con una primera señal de lector; que en caso de que el controlador solamente distribuya un segundo dato de error de identificación relacionado con un lote empacado distribuido, el controlador distribuye un mensaje de error que indica un error de extracción relacionado con una segunda señal de lector; que en caso de que un mensaje de error se distribuya por el controlador, almacenar el mensaje de error en la memoria por medio del controlador; y que en caso de que se distribuya un mensaje de error por el controlador, asociar en la memoria el mensaje de error con los datos de identificación de embalaje por lote correspondientes del lote empacado distribuido, por medio del controlador.

El efecto que logra el incluir que, en caso de que el controlador no extraiga un dato de identificación de artículo único desde una primera señal de lector recibida o un dato de identificación de embalaje por lote desde una segunda señal de lector recibida, esto distribuye respectivamente un primer o segundo datos de error de identificación como datos de identificación de artículo o datos de identificación de embalaje por lote únicos que corresponden respectivamente a la primera y segunda señales de lector recibidas; que en caso de que el controlador distribuya un primer y segundo datos de error de identificación relacionados con un lote empacado distribuido, el controlador distribuye un mensaje de error que indica un error de extracción relacionado con una primera señal de lector y una segunda señal de lector; que en caso de que el controlador distribuya un primer dato de error de identificación y extrae un dato de identificación de embalaje por lote desde una segunda señal de lector recibida relacionada con un lote empacado distribuido, el controlador distribuye un mensaje de error que indica un error de extracción relacionado con una primera señal de lector; que en caso de que el controlador solamente distribuya un segundo dato de error de identificación relacionado con un lote empacado distribuido, el controlador distribuye un mensaje de error que indica un error de extracción relacionado con una segunda señal de lector; que en caso de que un mensaje de error se distribuya por el controlador, almacenar el mensaje de error en la memoria por medio del controlador; y que en caso de que se distribuya un mensaje de error por el controlador, asociar en la memoria el mensaje de error con los datos de identificación de embalaje por lote correspondientes del lote empacado distribuido, por medio del controlador; es que permiten obtener un mensaje de error cuando no se establezcan la identificación del articulo o la identificación del embalaje de los primeros y segundos datos, y detectar errores de manera oportuna sobre los contenidos empacados.

Por lo tanto, el problema técnico objetivo que pretende resolver esta invención se puede formular así: “¿cómo modificar el procedimiento conocido en D1 para obtener un mensaje de error cuando no se establezcan la identificación del articulo o la identificación del embalaje de los primeros y segundos datos, y detectar errores de manera oportuna sobre los contenidos empacados?”.

Sin embargo, la utilización de un mensaje de error relacionado con la identificación del articulo o la identificación del embalaje para obtener un mensaje de error cuando no se establezcan la identificación del articulo o la identificación del embalaje de los primeros y segundos datos, y detectar errores de manera oportuna sobre los contenidos empacados, ya está divulgada en el documento D2 que se refiere a una unidad de memoria que incluye una primera base de datos y una segunda base de datos, la primera base de datos almacena tipos de códigos de barras de productos que han de ser

Superintendencia de Industria y Comercio: Cra 13 No. 27-00 pisos 1, 3, 4, 5, 6, 7 y 10 - PBX: (571) 5870000
E-mail: contactenos@sic.gov.co - Bogotá D.C., Colombia.
Señor ciudadano la entidad le ofrece los siguientes canales para hacer seguimiento a su solicitud así:
Página web: www.sic.gov.co
Línea gratuita a nivel nacional: 018000 910165
Centro de atención telefónica en Bogotá: 5920400
Kiosco Informático Centro Comercial Gran Estación en Bogotá
MINCOMERCIO INDUSTRIA Y TURISMO

empacados y códigos de barras de accesorios de los productos correspondientes a los tipos de códigos de barras de tipo, y la segunda base de datos almacena los códigos de identificación (ID) de los productos que van a ser empacados y primeros códigos de barras y segundos códigos de barras de los productos correspondientes a los códigos de identificación; un dispositivo de identificación para la lectura de los tipos de códigos de barras de los productos y el contenido de las etiquetas adheridas a las cajas de embalaje para recibir los accesorios de los productos y, además, leer el contenido de los códigos de identificación de los productos y el contenido de las etiquetas adheridas a los envases de cartón para recibir los productos; y una unidad de procesamiento para recibir los tipos de códigos de barras de los productos y el contenido de las etiquetas adheridas a las cajas de embalaje desde el dispositivo de identificación, a fin de obtener los códigos de barras de los accesorios de los productos desde la primera base de datos de acuerdo con los tipos de códigos de barras, y además comparar los códigos de barras obtenidos de los accesorios con el contenido de las etiquetas colocadas en las cajas de embalaje, si los códigos de barras obtenidos de los accesorios no son consistentes con el contenido de las etiquetas, generar una señal que indica un error que ocurre en los accesorios de los productos; y la unidad de procesamiento además recibe el contenido de los códigos de identificación de los productos y el contenido de las etiquetas adheridas a las cajas de cartón desde el dispositivo de identificación, a fin de obtener los primeros códigos y los segundos códigos de los productos de la segunda base de datos según con el contenido de los códigos de identificación y comparación de los primeros códigos y segundos códigos obtenidos con el contenido de las etiquetas adheridas a las cajas de cartón, si los primeros códigos obtenidos y segundos códigos no son consistentes con el contenido de las etiquetas, generar una señal que indica que ocurre un error en las etiquetas adheridas a las cajas de los productos (Pág. 4, Fl. 8, Reiv. 1).
En comparación con los métodos convencionales, el sistema de inspección y verificación de empaque y el método en la presente invención son capaces de detectar los errores en el proceso de empaque de los accesorios necesarios para productos computarizados previo a la salida de la fábrica, y también la detección de errores en el proceso de embalaje de los productos computarizados con sus accesorios en cajas de envío antes de la entrega, eliminando así los inconvenientes encontrados en la técnica anterior (Pág. 2, Fl. 6, Párr. 0016).

En consecuencia, la persona del oficio normalmente versada en la materia, incluiría un mensaje de error del documento D2 en el procedimiento divulgado en el documento D1 para llegar así al objeto de las reivindicaciones dependientes 2 a 7 de la solicitud. Por lo cual se consideran obvias.

7. Conclusión

Los requisitos de Patentabilidad de la presente solicitud están afectados así:

Ítem	Documento	Reivindicaciones afectadas	Requisito que afecta
D1	US 2008/0121537	1 y 8 a 14	Novedad/Nivel Inventivo
D1	US 2008/0121537	2 a 7	Nivel inventivo
D2	US 2006/0219782	2 a7	Nivel inventivo

Superintendencia de Industria y Comercio: Cra 13 No. 27-00 pisos 1, 3, 4, 5, 6, 7 y 10 - PBX: (571) 5870000
E-mail: contactenos@sic.gov.co - Bogotá D.C., Colombia.
Señor ciudadano la entidad le ofrece los siguientes canales para hacer seguimiento a su solicitud así:
Página web: www.sic.gov.co
Línea gratuita a nivel nacional: 018000 910165
Centro de atención telefónica en Bogotá: 5920400
Kiosco Informático Centro Comercial Gran Estación en Bogotá
MINCOMERCIO INDUSTRIA Y TURISMO

En cumplimiento del artículo 45 de la Decisión 486 de la Comisión de la Comunidad Andina, se le indica que debe dar respuesta dentro del término de sesenta (60) días contados a partir del día siguiente de la fecha de notificación de la presente comunicación. En caso de no dar respuesta al presente requerimiento, o si a pesar de la respuesta subsistieran los impedimentos para la concesión, se denegará la patente.

Se invita al solicitante se sirva indicar, si así lo considera, su renuncia al término faltante de sesenta (60) días para dar respuesta a este requerimiento y presentarla por escrito.

Finalmente, se le recuerda al solicitante que si como respuesta a este requerimiento llegara a modificar el capítulo reivindicatorio y éste contenga más de diez (10) reivindicaciones, no pagará la tasa de modificación voluntaria pero sí la correspondiente al pago por reivindicación adicional.

Notifíquese el presente oficio conforme a lo dispuesto en el numeral 5.2, literal e), del capítulo quinto del título primero de la Circular Única No. 10 de 2001.

JOSÉ LUIS SALAZAR LÓPEZ
Director de Nuevas Creaciones (c)

El anterior requerimiento fue notificado por fijación en lista, de fecha 2015-08-25

Elaboró: Diego Gonzalez Castillo
Revisó: Angelica Maria Ramirez

Superintendencia de Industria y Comercio: Cra 13 No. 27- 00 pisos 1, 3, 4, 5, 6, 7 y 10 - PBX: (571) 5870000
E-mail: contactenos@sic.gov.co - Bogotá D.C., Colombia.
Señor ciudadano la entidad le ofrece los siguientes canales para hacer seguimiento a su solicitud así:
Página web: www.sic.gov.co
Centro de atención telefónica en Bogotá: 5920400
Línea gratuita a nivel nacional: 018000 910165
Kiosco Informático Centro Comercial Gran Estación en Bogotá
MINCOMERCIO INDUSTRIA Y TURISMO

Diego Gonzalez

Search history

Search 1: production near line* and ID and identifier and item and sensor and controller (Results 6)

Search 2: [SP]: 1. method for controlling items on a production/distribution line (2), the items being transported arranged according a given disposition along a transport path of the line through a reading zone (4) toward a collector device (7) operable to collect the items received from the reading zone to form a batch (8) of a given number n of said items, each transported item (5) being marked with a unique item identifier (6) including unique item identification data of the item, the collector device including a sensor (9) operable to detect that a batch of n items has been formed and deliver a corresponding batch signal to a controller (10), said collector device being further operable to deliver a batch of n collected items to a packaging device connected to the controller, said packaging device being operable to pack the batch of n items delivered by the collector device into a batch packaging (12) marked with a batch packaging identifier (13) including batch packaging identification data to form a packed batch (14) and deliver said packed batch, characterized by comprising the steps of: reading at least one unique identifier on at least one of the items at corresponding at least one given position within the reading zone, by means of a first reader (11), the first reader being connected to the controller and sending corresponding first reader signal to the controller extracting each unique item identification data from the received first reader signal in accordance with an ordering corresponding to said given disposition of the items and given position, by means of the controller sequentially storing in a memory connected to the controller, to form a list (15) of unique item identification data, each unique item identification data extracted from said first reader signal according to said ordering and position, by means of the controller upon delivering of a batch signal by the sensor, delivering the batch of n items collected by the collector to the packaging device, packing said delivered batch into a batch packaging and delivering corresponding packed batch, and reading the batch packaging identifier on the batch packaging of the packed batch delivered by the packaging device by means of a second reader connected to the controller, the second reader sending corresponding second reader signal to the controller extracting a batch packaging identification data from the received second reader signal, and retrieving in the list, according to said ordering and position, unique item identification data corresponding to at least one of the n items in the packed batch delivered by the packaging device, by means of the controller and storing in the memory said extracted batch packaging identification data associated with said retrieved unique item identification data, by means of the controller. 2. method according to claim 1, wherein, in case the controller fails to extract a unique item identification data from a received first reader signal or a batch packaging identification data from a received second reader signal, it respectively delivers a first or a second identification error data as the unique item identification data or batch packaging identification data respectively corresponding to said received first or second reader signal. 3. method according to claim 2, wherein, in case the controller delivers a first and a second identification error data relating to a delivered packed batch, the controller delivers a error message indicating an extraction error relating to a first reader signal and a second reader signal. 4. method according to claim 2, wherein, in case the controller delivers a first identification error data and extracts a batch packaging identification data from a received second reader signal relating to a delivered packed batch, the controller delivers a error message indicating an extraction error relating to a first reader signal. 5. method according to claim 2, wherein, in case the controller only delivers a second identification error data relating to a delivered packed batch, the controller delivers an error message indicating an extraction error relating to a second reader signal. 6. method according to claim 3, comprising a further step, in case an error message is delivered by the controller, of storing said error message in the memory by means of the controller. 7. method according to claim 6, comprising the further step of, in case an error message is delivered by the controller, associating in the memory said error message with the corresponding batch packaging identification data of the delivered packed batch, by means of the controller. 8. system for controlling items on a production/distribution line (2), comprising transport means (3) operable to transport items arranged according a given disposition along a transport path of the line through a reading zone (4) toward a collector device (7) operable to collect the items received from the reading zone to form a batch (8) of a given number n of said items, each transported item (5) being marked with a unique item identifier (6) including unique item identification data of the item, the collector device including a sensor (9) operable to detect that a batch of n items has been formed and deliver a corresponding batch signal to a controller (10), said collector device being further operable to deliver a batch of n collected items to a packaging device connected to the controller, said packaging device being operable to pack the batch of n items delivered by the collector device into a batch packaging (12) marked with a batch packaging identifier (13) including batch packaging identification data to form a packed batch (14) and deliver said packed batch, characterized in that: a first reader (11) connected to the controller is operable to read at least one unique identifier on at least one of the items at corresponding at least one given position within the reading zone, the first reader being operable to send corresponding first reader signal to the controller the controller is operable to extract each unique item identification data from a received first reader signal, in accordance with an ordering corresponding to said given disposition of the items and given position the controller is operable to sequentially store in a memory connected to the controller, to form a list (15) of unique item identification data, each unique item identification data extracted from a first reader signal according to said ordering and position upon delivering of a batch signal by the sensor, the collector is operable to deliver the batch (8) of n collected items to the packaging device, the packaging device is operable to pack the received batch of n items into a packaging batch (12) and deliver a corresponding packed batch (14), and a second reader connected to the controller is operable to read the batch packaging identifier (13) on the batch packaging of the packed batch delivered by the packaging device, the second reader being operable to send corresponding second reader signal to the controller the controller is operable to extract a batch packaging identification data from a received second reader signal, and retrieve in the list, according to said ordering and position, unique item identification data corresponding to at least one of the n items forming the batch of collected items in the packed batch delivered by the packaging device and the controller is further operable to store in the memory an extracted batch packaging identification data associated with corresponding retrieved unique item identification data. 9. system according to claim 8, wherein, in case the controller fails to extract a unique item identification data from a received first reader signal or a batch packaging identification data from a received second reader signal, it is operable to respectively deliver a first or a second identification error data as the unique item identification data or batch packaging identification data respectively corresponding to said received first or second reader signal. 10. system according to claim 9, wherein, in case the controller delivers a first and a second identification error data relating to a delivered packed batch, the controller is operable to deliver a error message indicating an extraction error relating to a first reader signal and a second reader signal. 11. system according to claim 9, wherein, in case the controller delivers a first identification error data and extracts a batch packaging identification data from a received second reader signal relating to a delivered packed batch, the controller is operable to deliver a error message indicating an extraction error relating to a first reader signal. 12. system according to claim 9 wherein, in case the controller only delivers a second identification error data relating to a delivered packed batch, the controller is operable to deliver an error message indicating an extraction error relating to a second reader signal. 13. system according to claim 10, wherein, in case an error message is delivered by the controller, the controller is further operable to store said error message in the memory. 14. system according to claim 13, wherein, in case an error message is delivered by the controller, the controller is further operable to associate in the memory said delivered error message with the corresponding batch packaging identification data of the delivered packed batch. (Results 9)

Search 3: PACK* and dentification* and Proces* and memory and sensor (Results 2)

Search 4: TAC=(pack* and identification and processor and memory) and IC=(G06) (Results 3745)

Search 5: TAC=(pack* and identification and processor and memory and sensor and item) and IC=(G06) (Results 218)

Search 6: TAC=(pack* and identification and processor and memory and sensor and item and distribution) and IC=(G06) (Results 109)

Search 7: TAC=(pack* and identification and processor and memory and sensor and item and distribution and reader) and IC=(G06) (Results 76)

Search 8: TAC=(pack* and identification and processor and memory and sensor and item and distribution and reader and stor*) and IC=(G06) (Results 75)

Search 9: TAC=(pack* and identification and processor and memory and sensor and item and distribution and reader and stor* and transport*) and IC=(G06) (Results 56)

Search 10: TAC=(pack* and identification and processor and memory and sensor and item and distribution and reader and stor* and transport* and mark*) and IC=(G06) (Results 18)

Search 11: TAC=(pack* and identification and processor and memory and sensor and item and distribution and reader and stor* and transport* and mark*) and IC=(B65) (Results 4)

Search 12: TAC=(pack* and identification and processor and memory and sensor and item and distribution and reader and stor* and transport*) and IC=(B65) (Results 5)

Search 13: TAC=(pack* and identification and processor and memory and sensor and item and distribution and reader and stor*) and IC=(B65) (Results 9)

Search 14: TAC=(pack* and identification and processor and memory and sensor and item and distribution and reader and stor*) and IC=(B65B) (Results 2)

Search 15: TAC=(pack* and identification and processor and memory and sensor and item and distribution) and IC=(B65B) (Results 3)

Search 16: TAC=(pack* and identification and processor and memory and sensor and item) and IC=(B65B) (Results 6)

Search 17: TAC=(packing and identification and processor and memory and sensor and distribution) and IC=(B65B) (Results 3)

Search 18: TAC=(pack* and identification and processor and memory and sensor and distribution) and IC=(B65B) (Results 9)

Search 19:	TAC=(pack* and identification and processor and memory and sensor and distribution) and IC=(B65B) (Results 9)
Search 20:	TAC=(pack* and identification and processor and memory and sensor and item and distribution and reader and stor* and transport* and batch) and IC=(G06) (Results 5)
Search 21:	TAC=(pack* and identification and processor and memory and sensor and item and distribution and reader and batch) and IC=(G06) (Results 10)

1) Family number: 30114029 (US2002044096A) © PatBase

Title: Antenna array for smart RFID tags

Abstract: Source: US2002044096A An antenna array comprises a plurality of antenna loops disposed to define a portal or passageway or other detection region in which the plural antenna loops transmit and/or receive electromagnetic signals. A **processor** coupled to the plural antenna loops processes at least the received signals and/or transmitted signals. The plural antennas may be arrayed in a rectangular array, on hanging flexible substrates or other suitable arrangement, and may be coupled to the **processor** by a filter or selective switch. The **processor** may be coupled to a utilization system for cooperating therewith for performing a desired function.

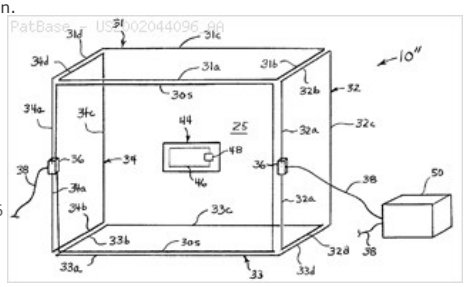

Classifications:
International (IPC 8-9): G06F11/30 G06F17/50 G06F17/60 G06F19/00 G06F21/00 G06K17/00 G06K19/07 G06K5/00 G06K5/10 G06K7/08 G06K7/10 G06K9/00 G06K9/18 G06K9/68 G06Q10/00 G06Q10/08 G06Q10/10 G06Q30/00 G06Q50/00 G06Q50/24 G06Q50/34 G06Q99/00 G07C13/00 G08B13/14 G08B13/24 G08B19/00 G08B23/00 H01Q1/12 H01Q1/22 H01Q1/38 H01Q21/00 H01Q21/24 H01Q21/28 H01Q21/29 H01Q7/00 H03M13/00 H04L29/06 H04L9/32 H04Q5/22 (Advanced/Invention);
G06K17/00 G07C9/00 G08B13/14 (Advanced/Non-invention);
G06F11/30 G06F19/00 G06F21/00 G06K17/00 G06K5/00 G06K7/08 G06K7/10 G06K9/00 G06K9/18 G06Q10/00 G06Q30/00 G06Q50/00 G07C13/00 G08B13/14 G08B19/00 H01Q1/12 H01Q1/22 H01Q1/38 H01Q21/00 H01Q21/24 H01Q7/00 H03M13/00 H04L29/06 H04L9/32 H04Q5/00 (Core/Invention);
G06K17/00 (Core/Non-invention);
G06K G08B (Subclass/Invention)
International (IPC 1-7): G01F G06F1/00 G06F11/30 G06F12/14 G06F17/60 G06K9/00 G06K9/18 G07B15/02 G07C13/00 G08B13/14 G08B23/00 G08B5/22 H01Q11/12 H01Q21/00 H04K1/00 H04L9/00 H04L9/32 H04Q7/00
CPC: G06Q10/08 G06Q10/0875 G06K17/00 G06Q50/24 G06Q10/02 G06Q50/28 H04L63/0853 H01Q1/2216 F25D2700/08 G06K7/10316 H01Q21/00 H01Q1/2208 H01Q1/2225 G06K19/0723 G08B13/2477 G06K7/10346 G06K2017/009 G06Q10/10 G07C13/00 H01Q1/1221 H01Q7/00 H01Q21/28 H04L63/0861 H04L63/12 G08B13/2417 G08B13/2462 G08B13/2471 G08B13/2474 G08B13/2482 H01Q1/22 H01Q1/38 H01Q21/24 H01Q21/29 G06F19/323 G06F19/327 G06F19/3462 G07C9/00111 G06K7/14 G06K17/0032 G06K2017/0038 H04L63/123 G06Q50/34 G07F17/3288 G08B13/2448 G06K7/10336 G06K19/07749 G06K19/07756 G06K19/07767 G06K2017/0045
European: G06F17/60A G06F17/60R G06F19/32G G06F19/34L1 G06K17/00 G06K17/00K G06K19/077T G06K19/077T2E G06K19/077T4A G06K19/07T G06K7/10A8 G06K7/10A8C G06K7/10A8E G06Q10/02 G06Q10/08 G06Q10/0875 G06Q10/10 G06Q50/24 G06Q50/28 G06Q50/34 G07C13/00 G07F17/32P2 G08B13/24B1G1 G08B13/24B5T G08B13/24B7A1 G08B13/24B7A2 G08B13/24B7A3 G08B13/24B7M H01Q1/12B2 H01Q1/22 H01Q1/22C H01Q1/22C2 H01Q1/22C4 H01Q1/38 H01Q21/00 H01Q21/24 H01Q21/28 H01Q21/29 H01Q7/00 H04L29/06C6C2 H04L29/06C6G H04L63/08E H04L63/08F H04L63/12 R25D700/08 S06F19/32C1 S06K17/00W2 S06K17/00W34 S06K17/00W6 S07C13/00 S07C9/00B10 T04L63/12A
US: 235/375 235/375S 235/376 235/381 235/382 235/383 235/384 235/385 235/385P 235/386 235/386P 235/386S 235/435 235/435S 235/437 235/454 235/454P 235/454S 235/487 235/487S 235/492 235/494 235/494S 235/50.00R 235/50R 235/51 235/54.00F 235/54F 340/10.1 340/10.100S 340/10.5 340/10.500S 340/10.51 340/10.52 340/5.1 340/5.25 340/5.250P 340/5.8 340/5.800S 340/5.92 340/5.920S 340/539.12 340/539.13 340/539.130S 340/551 340/572.1 340/572.100P 340/572.100S 340/572.2 340/572.7 340/572.700P 340/572.8 340/572.800S 340/573.1 340/573.100P 340/573.100S 340/58 340/745 340/748 340/8.1 340/8.100P 340/8.100S 340/825.49 340/870.11 340/870.110S 343/742 343/742P 343/745 343/748 343/843 343/844 343/866 343/867 343/867S 343/893 343/894 345/179 348/161 382/100 382/115 382/119 382/119P 382/120 382/121 382/122 382/123 382/186 382/186S 382/187 382/218 382/219 382/305 455/414 705/1 705/12 705/12P 705/29 705/29P 705/3 709/201 713/168 713/176 713/186 713/189 713/200 713/201 713/202 714/752 716/100 726/13 726/5 726/7 726/7P

Family:

Publication number	Publication date	Application number	Application date
AU2001297012 AA	20020422	AU20010297012	20011009
AU2001297675 AA	20020919	AU20010297675	20011101
AU200197012 A5	20020422	AU20010097012	20011009
AU200213128 A5	20020429	AU20020013128	20011011
AU2002213128 AA	20020429	AU20020213128	20011011
AU2003207671 AA	20030902	AU20030207671	20030123
AU2003236571 AA	20030902	AU20030236571	20030116
CA2456098 AA	20040202	CA20022456098	20020801
CA2469146 AA	20040519	CA20012469146	20011101
EP1344166 A2	20030917	EP20010273930	20011101
EP1344166 A4	20040512	EP20010273930	20011101
EP1421459 A2	20040526	EP20020761211	20020801
EP1514247 A2	20050316	EP20010981491	20011011
EP1514247 A4	20090722	EP20010981491	20011011
EP1514247 B1	20130116	EP20010981491	20011011
HK1073167 A1	20130919	HK20050105969	20050713
HK1073167 A3	20050923	HK20050105969	20050713
US2002044096 AA	20020418	US20010854722	20010514
US2002077886 AA	20020620	US20000737306	20001215
US2003006878 AA	20030109	US20020171015	20020613
US2003026462 AA	20030206	US20020208926	20020730
US2003034393 AA	20030220	US20020255348	20020926
US2003052788 AA	20030320	US20020247435	20020919
US2003062411 AA	20030403	US20020260167	20020930
US2003136835 AA	20030724	US20030348433	20030121
US2003138135 AA	20030724	US20020127793	20020422
US2003173404 AA	20030918	US20030410824	20030410
US2003209601 AA	20031113	US20030408151	20030407
US2004036623 AA	20040226	US20030398363	20030401
US2004046021 AA	20040311	US20030416738	20030513
US2004156537 AA	20040812	US20040769930	20040202
US2004164864 AA	20040826	US20040784704	20040223
US2005092835 AA	20050505	US20040999589	20041130
US2005110640 AA	20050526	US20040018646	20041220
US2005150952 AA	20050714	US20050074570	20050308
US2006169778 AA	20060803	US20060384764	20060320
US2006192003 AA	20060831	US20060414916	20060501
US2006202031 AA	20060914	US20060433696	20060512
US2006255145 AA	20061116	US20060487886	20060717
US2007136154 AA	20070614	US20070701047	20070201
US2007170253 AA	20070726	US20070709449	20070222
US2009020606 AA	20090122	US20080206239	20080908
US2009049534 AA	20090219	US20080250214	20081013
US2010170948 AA	20100708	US20100691031	20100121
US6657543 BA	20031202	US20010975370	20011011
US6694045 BB	20040217	US20020127793	20020422
US6696954 BB	20040224	US20010854722	20010514
US6703935 BA	20040309	US20020246990	20020919
US6883710 BB	20050426	US20030408151	20030407
US6892944 BB	20050517	US20020260167	20020930

US6943688 BB	20050913	US20040784704	20040223
US6961000 BB	20051101	US20020171015	20020613
US6973581 BB	20051206	US20030348433	20030121
US7036729 BB	20060502	US20050074570	20050308
US7036730 BB	20060502	US20000737306	20001215
US7077313 BB	20060718	US20030410824	20030410
US7098793 BB	20060829	US20030398363	20030401
US7098793 BB	20060829	US20010398363	20011009
US7158030 BB	20070102	US20020247435	20020919
US7197167 BB	20070327	US20020208926	20020730
US7382255 BB	20080603	US20040018646	20041220
US7422150 BB	20080909	US20030416738	20030513
US7422150 BB	20080909	US20010416738	20011101
US7422150 BB	20080909	US20030416738	20030513
US7431209 BB	20081007	US20020255348	20020926
US7436989 BB	20081014	US20040769930	20040202
US7461787 BB	20081209	US20060384764	20060320
US7501954 BA	20090310	US20040872080	20040618
US7508308 BB	20090324	US20070701047	20070201
US7513425 BB	20090407	US20060414916	20060501
US7561724 BB	20090714	US20040999589	20041130
US7614553 BB	20091110	US20060487886	20060717
US7635087 BA	20091222	US20050068034	20050228
US7635088 BB	20091222	US20070709449	20070222
US7813934 BA	20101012	US20030365803	20030213
US7828215 BB	20101109	US20060433696	20060512
US7894634 BB	20110222	US20080250214	20081013
US7975920 BB	20110712	US20080206239	20080908
US7988047 BB	20110802	US20100691031	20100121
WO02070998 A2	20020912	WO2001US45769	20011101
WO02070998 A3	20030717	WO2001US45769	20011101
WO0231629 A2	20020418	WO2001US42563	20011009
WO0231629 A3	20030213	WO2001US42563	20011009
WO0233511 A2	20020425	WO2001US31828	20011011
WO0233511 A3	20041229	WO2001US31828	20011011
WO03012595 A2	20030213	WO2002US24358	20020801
WO03012595 A3	20030918	WO2002US24358	20020801
WO03062961 A2	20030731	WO2003US02080	20030123
WO03062961 A3	20040521	WO2003US02080	20030123
WO03062961 C1	20040415	WO2003US02080	20030123
WO03063055 A2	20030731	WO2003US01453	20030116
WO03063055 A3	20031106	WO2003US01453	20030116

Priority:

US20000239293P	20001011	US20000239649P	20001012	US20000240748P	20001016
US20000243640P	20001026	US20000252128P	20001120	US20000245596P	20001103
US20000248454P	20001114	US20000252012P	20001120	US20000253480P	20001128
US20000253778P	20001129	US20000253778P	20001129	US20000250178P	20001130
US20010303994P	20010706	US20010309639P	20010802	US20010854722	20010514
US20000255162P	20001213	US20010260849P	20010110	US20010303994P	20010705
US20010304017P	20010709	US20010305686P	20010716	US20000251920P	20001207
US20000737306	20001215	US20010266627P	20010206	US20010266627P	20010206
US20010272567P	20010301	US20010278017P	20010322	US20010278017P	20010322
US20010278527P	20010324	US20020171015	20020613	US20020255348	20020926
US20020377824P	20020503	US20010398363	20011009	US20010416738	20011101
US20020398635P	20020617	US20010975370	20011011	US20020405093P	20020821
US20020247435	20020919	US20010328661P	20011011	US20010330112P	20011017
WO2001US31828	20011011	US20020246990	20020919	US20010310281P	20010806
US20010317101P	20010904	US20020351266P	20020123	US20020352901P	20020130
US20020359558P	20020222	US20020366061P	20020319	US20020127793	20020422
US20020208926	20020730	WO2002US24358	20020801	US20020377824P	20020507
US20020382033P	20020520	US20020385118P	20020530	US20010326265P	20011001
US20010341633P	20011219	US20020389635P	20020617	US20020403151P	20020812
WO2001US42563	20011009	US20010323514P	20010919	WO2001US45769	20011101
US20030416738	20030513	US20040769930	20040202	US20040784704	20040223
US20040999589	20041130	US20040018646	20041220	US20060384764	20060320
US20070701047	20070201	US20080206239	20080908	US20080250214	20081013
US20030480834P	20030620	US20030505265P	20030922	US20040872080	20040618
WO2003US02080	20030123	WO2003US01453	20030116	US20050068034	20050228
US20100691031	20100121	US20060414916	20060501	US20050074570	20050308
US20030408151	20030407	US20030365803	20030213	US20030348433	20030121
US20070709449	20070222	US20060487886	20060717	US20030410824	20030410
US20020260167	20020930	US20060433696	20060512	US20040924037	20040823
US20030498012P	20030825	US20040549297P	20040302	US20040575198P	20040527
US20030398363	20030401				

Probable Assignee: PANASEC CORP

Assignee(s): (std): AVANTE INT TECHNOLOGY ; AVANTE INT TECHNOLOGY INC ; CHUNG KEVIN K ; CHUNG KEVIN KWONG TAI ; SHI XIAOMING ; KWONG TAI CHUNG KEVIN ; DONG VICTOR JUN ; MINADEO JAMES ARTHUR ; MINADEO JAMES A ; CHUNG KEVIN KWONG TAIQ ; DONG VICTOR J ; AI TECHNOLOGY ; AMERASIA INT TECHNOLOGY I ; AMERASIA INT TECHNOLOGY INC ; PANASEC CORP

Assignee(s): LIU SHUIWANG ; AVANTE INT ; AL TECHNOLOGY ; AMERASIA INT ; SILICON VALLEY BANK

Inventor(s): (std): DONG VICTOR JUN ; JAMES A MINADEO ; KEVIN KWONG TAI CHUNG ; KWONG TAI CHUNG KEVIN ; LIU SHUIWANG ; MINADEO JAMES A ; MINADEO JAMES ARTHUR ; SHI XIAOMING ; XIAOMING SHI ; DONG VICTOR J ; CHUNG KEVIN K ; CHUNG KEVIN KWONG TAI ; CHUNG KEVIN KWONG TAIQ

Inventor(s): DONG VICTOR ; CHUNG KEVIN

Agent(s): HANSON WILLIAM BENNETT; DANN DORFMAN HERRELL AND SKILLMAN; DANN DORFMAN HERRELL AND SKILLMAN PC; CLEMENT A; BERARD ESQ CLEMENT A

Designated states: AE AG AL AM AT AU AZ BA BB BE BF BG BJ BR BY BZ CA CF CG CH CI CM CN CO CR CU CY CZ DE DK DM DZ EC EE ES FI FR GA GB GD GE GH GM GN GQ GR GW HR HU ID IE IL IN IS IT JP KE KG KP KR KZ LC LI LK LR LS LT LU LV MA MC MD MG MK ML MN MR MW MX MZ NE NL NO NZ OM PH PL PT RO RU SC SD SE SG SI SK SL SN SZ TD TG TJ TM TN TR TT TZ UA UG US UZ VC VN YU ZA ZM ZW

2) Family number: 32245386 (US2005199705A)

© PatBase

Title: SYSTEMS, METHODS, AND DEVICES FOR SELLING TRANSACTION INSTRUMENTS

Abstract: Source: US2005199705A The present invention generally relates to a system and method for **distributing** an open transaction instrument. The system includes the steps of: accessibly offering for sale, in a retail environment, the open transaction instrument; selling a selected open transaction instrument; and enabling the use of the open transaction instrument. The transaction instrument may be, for example, an open pre-paid card. Furthermore, accessibly offering the open pre-paid card for sale, in one exemplary embodiment, is performed by hanging the pre-paid card on a rack. The **distribution** of the open transaction instrument may also comprise the step of sending a message, in substantially real time, causing the pre-paid open transaction instrument to be funded but not activated. Also, in accordance with further exemplary embodiments of the present invention, an issuer system is suitably configured to leverage existing infrastructure for inventory and related processes.

Classifications:
International (IPC 8-9): G06F17/00 G06F19/00 G06G1/14 G06K5/00 G06K7/00 G06Q20/00 G06Q30/00 G06Q40/00 G06Q90/00 (Advanced/Invention); G06K5/00 G06Q30/00 G06Q90/00 (Advanced/Non-invention)
International (IPC 1-7): G06F17/60 G06G1/14 G06K5/00
CPC: G06Q20/203 G06Q40/025 G06Q40/02 G06Q20/105 G06Q20/20 G06Q20/202 G06Q20/204 G06Q20/341 G06Q20/355 G06Q30/02 G06Q30/0603 G06Q40/00 G07F7/1008 G06Q30/06 G06Q20/10 G06Q20/28 G06Q20/40 G06Q30/00 G06Q30/0213
European: G06Q20/10 G06Q20/105 G06Q20/20 G06Q20/202 G06Q20/203 G06Q20/204 G06Q20/28 G06Q20/341 G06Q20/355 G06Q20/40 G06Q30/00 G06Q30/02 G06Q30/0213 G06Q30/06 G06Q30/0603 G06Q40/00 G06Q40/02 G06Q40/025 G07F7/10D
US: 235/375 235/375S 235/379 235/379S 235/380 235/380P 235/380S 235/381 235/383 235/383S 235/385 235/385P 235/385S 235/487 705/14.15 705/14.150P 705/16 705/17 705/17P 705/21 705/21P 705/21S 705/22 705/22S 705/26.1 705/35 705/35S 705/38 705/38S 705/39 705/39S 705/41 705/41S 705/44 705/44P

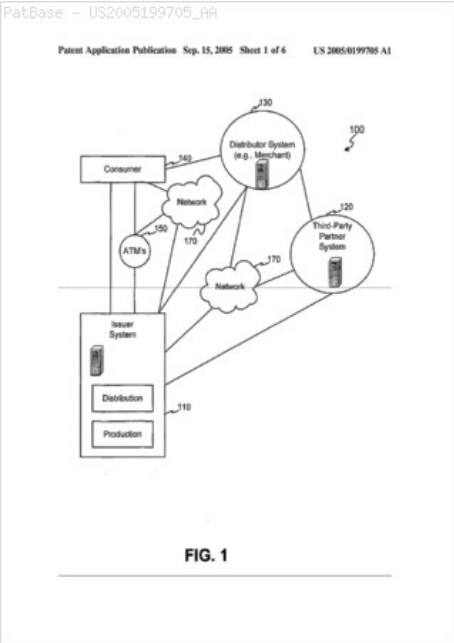

Family:

Publication number	Publication date	Application number	Application date
US2005199705 AA	20050915	US20050905663	20050114
US2005199706 AA	20050915	US20050905888	20050125
US2005199707 AA	20050915	US20050905889	20050125
US2007057045 AA	20070315	US20060556953	20061106
US2007187490 AA	20070816	US20070671287	20070205
US2007294169 AA	20071220	US20070844663	20070824
US2007295809 AA	20071227	US20070850316	20070905
US2008015991 AA	20080117	US20070844702	20070824
US2008215448 AA	20080904	US20080118581	20080509
US2008215449 AA	20080904	US20080118590	20080509
US2009184162 AA	20090723	US20090398394	20090305
US2009319352 AA	20091224	US20090502082	20090713
US2009327087 AA	20091231	US20080118573	20080509
US2010017329 AA	20100121	US20090565652	20090923
US2011040684 AA	20110217	US20100911545	20101025
US7191939 BB	20070320	US20050905888	20050125
US7243839 BB	20070717	US20050905663	20050114
US7281653 BB	20071016	US20050905889	20050125
US7344067 BB	20080318	US20060556953	20061106
US7431208 BB	20081007	US20070671287	20070205
US7455222 BB	20081125	US20070844663	20070824
US7458509 BB	20081202	US20070844702	20070824
US7611051 BA	20091103	US20070844734	20070824
US7624921 BA	20091201	US20070844766	20070824
US7721960 BB	20100525	US20070850316	20070905
US7783517 BB	20100824	US20080118581	20080509
US7841519 BB	20101130	US20090565652	20090923
US7900826 BB	20110308	US20080118573	20080509
US7918392 BB	20110405	US20100911545	20101025
US8070056 BB	20111206	US20090398394	20090305
US8712852 BB	20140429	US20080118590	20080509
USRE45409 E	20150310	US20110307887	20111130
WO05094407 A2	20051013	WO2005US02810	20050202
WO05094407 A3	20061130	WO2005US02810	20050202
WO05094408 A2	20051013	WO2005US02815	20050202
WO05094408 A3	20060511	WO2005US02815	20050202
WO05094408 B1	20060629	WO2005US02815	20050202
WO05094411 A2	20051013	WO2005US02846	20050202
WO05094411 A3	20061116	WO2005US02846	20050202

Priority:

US20040552842P	20040312	US20040553781P	20040317	US20040522955P	20041124
US20070844663	20070824	US20050905888	20050125	US20070671287	20070205
US20060556953	20061106	US20050905663	20050114	US20050905889	20050125
US20070844702	20070824	US20080118590	20080509	US20080118581	20080509
US20080118573	20080509	US20090398394	20090305	US20070844734	20070824
US20070844766	20070824	US20090502082	20090713	US20090565652	20090923
US20100911545	20101025	US20070850316	20070905	US20110307887	20111130

Probable Assignee: SHARECOMM LIABILITY CO LTD

Assignee(s): (std)**:** AMERICAN EXPRESS TRAVEL RELATE ; BECK RANDALL G ; BECK RANDY ; FELDMAN GENNYE ; HOLT ELIZABETH A ; HEITZ RACHEL RILEY ; IMADA JON STEVEN ; HOLT ELIZABETH ANNE ; FELDMAN GENNYE HANNOVER ; MILLER SVEN ; PAGE CLYDE ; RUBNER MARC ; ROSE JOHN R ; VOLLMER NICOLE M ; MARTINEZ PAULA S ; KEISER STEVEN J ; INC AMERICAN EXPRESS TRAVEL RE ; VOLLMER NICOLE MILNE ; SHARECOMM LTD LIABILITY CO ; SIMPER PAULA S ; KRASNER GENNYE FELDMAN ; AMERICAN EXPRESS TRAVEL RELATED SERVICES COMPANY I

Assignee(s): AMERICAN EXPRESS TRAVEL RELATED SERVICES COMPANY INC ; INC AMERICAN EXPRESS TRAVEL RELATED SERVICES COMPA ; GENERAL COUNSEL S OFFICE ; GENERAL COUNSEL''S OFFICE ; GENERAL COUNSEL'S OFFICE ; INC AMERICAN EXPRESS TRAVEL RELATED SERVICES COMPANY ; SHARECOMM LIABILITY CO LTD ; INC AMERICAN EXPRESS TRAVEL RELATED SERVICES CO ; AMERICAN EXPRESS TRAVEL RELATED SERVICES CO ; AMERICAN EXPRESS TRAVEL RELATED SERVICES CO INC ; AMERICAN EXPRESS TRAVEL RELATED SERVICES COMPANY

Inventor(s): (std)**:** BOYLE EDWARD J ; FELDMAN GENNYE ; FELDMAN GENNYE H ; FELDMAN GENNYE HANNOVER ; FELDMAN KRASNER GENNYE H ; HOLT ELIZABETH A ; HOLT ELIZABETH ANNE ; IMADA JOHN STEVEN ; HEITZ RACHEL R ; HEITZ RACHEL RILEY ; IMADA JON S ; IMADA JON STEVEN ; MARTINEZ PAULA S ; MCDEVITT THEA S ; MILLER SVEN ; PAGE CLYDE ; ROSE JOHN R ; RUBNER MARC ; SIMPER PAULA S ; TIBBITTS LORENZO E ; VOLLMER NICOLE M ; VOLLMER NICOLE MILNE ; WILLIAMS ANGELA ; BECK RANDY ; BECK RANDALL G ; WYBRANIEC JENNIFER L ; KEISER STEVEN J ; KRASNER GENNYE FELDMAN

Inventor(s): MARTINEZ PAULA ; BECK RANDALL ; VOLLMER NICOLE ; ROSE JOHN ; KEISER STEVEN ; HOLT ELIZABETH ; IMADA JON ; HEITZ RACHEL

Agent(s): SNELL AND WILMER, ONE ARIZONA CENTER; AMERICAN EXPRESS TRAVEL RELATED SERVICES CO INC C O SNELL AND WILMER LLP; FITZPATRICK CELLA (AMEX); FITZPATRICK CELLA AMEX; SNELL AND WILMER LLP AMEX; SNELL AND WILMER LLP; FITZPATRICK CELLA HARPER AND SCINTO

Designated states: AE AG AL AM AT AU AZ BA BB BE BF BG BJ BR BW BY BZ CA CF CG CH CI CM CN CO CR CU CY CZ DE DK DM DZ EC EE EG ES FI FR GA GB GD GE GH GM GN GQ GR GW HR HU ID IE IL IN IS IT JP KE KG KP KR KZ LC LK LR LS LT LU LV MA MC MD MG MK ML MN MR MW MX MZ NA NE NI NL NO NZ OM PG PH PL PT RO RU SC SD SE SG SI SK SL SM SN SY SZ TD TG TJ TM TN TR TT TZ UA UG US UZ VC VN YU ZA ZM ZW

3) Family number: 30900566 (US4423415A)

© PatBase

Title: NON-COUNTERFEITABLE DOCUMENT SYSTEM

Abstract: Source: US4423415A A system is disclosed for authenticating an object on the basis of certain physical phenomena or character, specifically, measurable, but not practicably duplicable random variations in the object. In one form, the object (authenticator (T)) is a paper tag having a reference space (14), the varying translucency pattern of which is a measurable but practicably unduplicable characteristic of the paper. The reference space (14) is sensed to provide reference signals indicative of the varying translucency. A reference numeral (10) is then provided from some registered form, as on the tag or in a list. If the numeral (10) is readily accessible, it likely will be cryptographically encoded. Note the value of putting encoded information on the tag to avoid the need for large reference files. For verification, freshly sensed reference signals, as from the tag (T) (actually characteristic of the tag) are compared with signals that previously were sensed as characteristic of the tag (T). Structures are disclosed as specific forms of the authenticator (T), along with apparatus for authenticator production, detection and manipulation. Different forms of tags (210) are disclosed, the measurable characteristic of which involves light transmissivity and reflectivity. Apparatus (111) for spectrographic confirmation of tag material is also disclosed. In an illustrative form of a tag (T) as an **identification** means, tags and processing apparatus utilize magnetic medium (218) and printed images (214). The magnetic medium is also disclosed to be recorded as for developing information on shelf life and sales channels.

Classifications:

International (IPC 8-9): B42D15/02 B42D15/10 B65G47/49 G05B1/00 G06F19/00 G06K17/00 G06K19/08 G06K19/10 G06K19/14 G06K5/00 G06K9/00 G06K9/36 G06K9/62 G06Q30/00 G06Q30/02 G06Q50/00 G07D1/00 G07D7/00 G07D7/12 G07D7/20 G07F1/00 G07F1/04 G07F7/08 G07F7/10 G07F7/12 G09F3/00 G11B20/12 G11B23/00 G11B23/40 G11B23/44 H04Q9/00 (Advanced/Invention);
B42D15/02 B42D15/10 B65G47/48 G05B1/00 G06F19/00 G06K17/00 G06K19/08 G06K19/10 G06K19/14 G06K5/00 G06K9/36 G06Q30/00 G07D7/00 G07F7/08 G07F7/12 G09F3/00 H04Q9/00 (Core/Invention);
G06K (Subclass/Invention)

International (IPC 1-7): B42D15/02 B65C9/46 B65G47/49 D21H5/10 G05B1/00 G06F15/20 G06F15/21 G06F15/30 G06F7/04 G06K17/00 G06K19/00 G06K19/08 G06K19/10 G06K5/00 G06K7/08 G06K7/10 G06K9/00 G06K9/36 G06K9/62 G07C G07D1/00 G07D7/00 G07F1/00 G07F7/08 G09C5/00 G09F3/00 G09F3/03 G11B20/12 G11B5/09 G11B5/80 G11B7/00 H04Q9/00

CPC: G06K19/086 G07F7/10 G07F7/1066 G07F7/127 Y10S283/904 G07F7/08 G07F7/0813 G07F7/12 G06K19/14 G06Q20/347 G07F7/125 G07D7/0033 G06K17/00 G06K19/10 G06K2017/0064 G06K2017/0067 G06Q30/02 G07D7/0026 G07D7/004 G07D7/12 G07D7/20 G07F7/086

European: G06F17/60B2 G06K17/00 G06K19/08C2 G06K19/10 G06K19/14 G06Q20/347 G06Q30/02 G07D7/00B6 G07D7/00B8 G07D7/00D G07D7/00D2 G07D7/00D4 G07D7/12 G07D7/20 G07F7/08 G07F7/08A2 G07F7/08B G07F7/10 G07F7/10P6B G07F7/12 G07F7/12B G07F7/12C S06K17/00W18 S06K17/00W20

US: 235/375 235/380 235/381 235/382 235/385 235/454 235/468 235/487 235/493 283/112 283/113 283/58 283/72 283/74 283/77 283/79 283/82 283/83 283/904 283/91 340/10.41 340/5.28 340/5.4 340/5.66 340/5.86 340/5.9 340/5.92 340/825.034 340/825.34 340/825.35 356/71 380/51 380/54 713/168 713/176 713/185 902/22 902/25 902/29 902/4 902/5 902/6 902/7

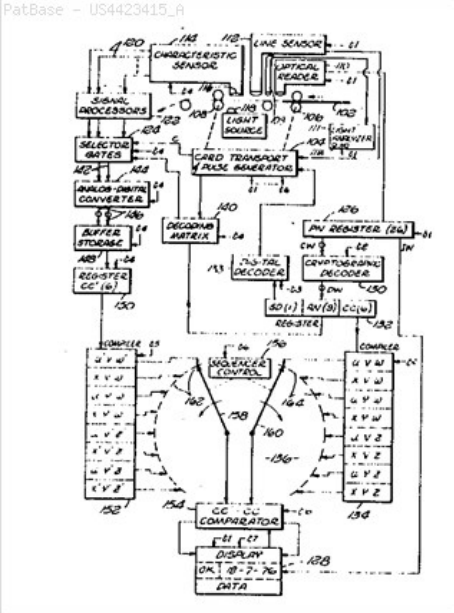

Family:

Publication number	Publication date	Application number	Application date
AT16860 E	19851215	AT19810901976T	19810619
AT51483 E	19900415	AT19830903022T	19830729
AT60680 E	19910215	AT19850307877T	19851031
AT67328 E	19910915	AT19810108691T	19810619
AT90170 E	19930615	AT19830901776T	19830415
AU198174142 A1	19820119	AU19810074142	19810619
BR8108661 A	19820525	BR19810008661	19810619
CA1160749 A1	19840117	CA19810380366	19810622
CA1180814 A1	19850108	CA19810433839	19810622
CA1180814 A2	19850108	CA19830433839	19830803
CA1213371 A1	19861028	CA19830426158	19830419
CA1223614 A1	19870630	CA19830438724	19831011
CA1250366 A1	19890221	CA19850494080	19851029
DE3173107 D1	19860116	DE19813173107	19810619
DE3177255 D1	19911017	DE19813177255	19810619
DE3381393 D1	19900503	DE19833381393	19830729
DE3382689 D1	19930708	DE19833382689	19830415
DE3382689 T2	19930909	DE19833382689T	19830415
DE3581617 D1	19910307	DE19853581617	19851031
DK75782 A	19820222	DK19820000757	19820222
EP0054071 A1	19820623	EP19810901976	19810619
EP0054071 A4	19830817	EP19810901976	19810619
EP0054071 B1	19851204	EP19810901976	19810619
EP0131574 A1	19850123	EP19830901776	19830415
EP0131574 A4	19871112	EP19830901776	19830415
EP0131574 B1	19930602	EP19830901776	19830415
EP0147396 A1	19850710	EP19830903022	19830729
EP0147396 A4	19870428	EP19830903022	19830729
EP0147396 B1	19900328	EP19830903022	19830729
EP0155982 A1	19851002	EP19840108691	19810619
EP0155982 B1	19910911	EP19840108691	19810619
EP0187448 A2	19860716	EP19850307877	19851031
EP0187448 A3	19870603	EP19850307877	19851031
EP0187448 B1	19910130	EP19850307877	19851031
EP0298156 A2	19890111	EP19870118167	19810619
EP0298156 A3	19890118	EP19870118167	19810619
FI820488 A	19820212	FI19820000488	19820212
JP57500851 T2	19820513	JP19810502483T	19810619
JP6016312 B4	19940302	JP19810502483	19810619
JP60500466 T2	19850404	JP19830501815T	19830415
JP60501578 T2	19850919	JP19830503051	19830729
JP61163900 A2	19860724	JP19850266276	19851128
JP7020781 A2	19950124	JP19940120367	19940601
NO820552 A	19820223	NO19820000552	19820223
US4423415 A	19831227	US19810276282	19810622

US4476468 A	19841009	US19830503392	19830610
US4489318 A	19841218	US19830492324	19830603
US4546352 A	19851008	US19840623654	19840622
US4558318 A	19851210	US19830458699	19830117
US4568936 A	19860204	US19840687708	19841231
US4651150 A	19870317	US19850752759	19850708
US4656473 A	19870407	US19840657849	19841004
US4663622 A	19870505	US19850728553	19850429
US4675669 A	19870623	US19850754498	19850711
US4686527 A	19870811	US19850797302	19851112
US4689477 A	19870825	US19850782782	19851002
US4734695 A	19880329	US19860900660	19860825
US4739322 A	19880419	US19860948257	19861231
US4785290 A	19881115	US19870045004	19870430
US4816824 A	19890328	US19870126385	19871130
WO8200062 A1	19820107	WO1981US00853	19810619
WO8403019 A1	19840802	WO1983US00566	19830415
WO8405008 A1	19841220	WO1983US01188	19830729

Priority:

US19800161838	19800623	EP19810901976	19810619	EP19840108691	19810619
EP19830901776	19830415	US19830458699	19830117	US19810276282	19810622
CA19810433839	19810622	CA19810380366	19810622	WO1981US00853	19810619
EP19830903022	19830729	EP19830903022	19830729	EP19830901776	19830415
EP19830901776	19830415	JP19830501815	19830415	WO1983US00566	19830415
WO1983US01188	19830729	US19830492324	19830603	CA19830433839	19830803
US19830503392	19830610	CA19830438724	19831011	CA19830426158	19830419
US19850754498	19850711	US19870045004	19870430	US19870126385	19871130
EP19850307877	19851031	EP19850307877	19851031	US19850797302	19851112
US19850782782	19851002	US19860900660	19860825	US19850752759	19850708
US19850728553	19850429	US19840623654	19840622	US19860948257	19861231
US19840687708	19841231	US19840657849	19841004	CA19850494080	19851029

Probable Assignee: LIGHT SIGNATURES INC

Assignee(s): (std)**:** LIGHT SIGNATURES INC ; LIGHTS SIGNATURES INC

Assignee(s): TELECREDIT INC ; RAITO SHIGUNEICHAAZU INC ; RAITO SHIGUNEICHIYAAZU INC ; LIGHT SIGNATURES INC A CORP OF CA ; TELECREDIT INC A CORP OF DE ; LIGHT SIGNATURES INC A CORPOF CA ; LIGHT SIGNATURES INC WAS NEW LSI INC 1901 AVENUE O ; LIGHT SIGNATURES INC LOS ANGELES CALIF US ; LIGHT SIGNATURES INC WAS NEW LSI INC 1901 AVENUE OF STARS LOS ANGELES CA 90067 A CORP OF CA.. ; LIGHT SIGNATURES INC 1901 AVENUE OF STARS LOS ANGE ; LIGHT SIGNATURES INC 1901 AVENUE OF STARS LOS ANGELES CA 90067 ; LIGHT SIGNATURES INC A CA CORP ; GOLDMAN ROBERT N ; KATZ RONALD A ; LIGHT SIGNATURES IN ; LIGHT SIGNATURES IN 1901 AVE STARS LOS ANGELES CA

Inventor(s): (std)**:** GOLDMAN R ; GOLDMAN ROBERT ; KATZ RONALD ; KATZ RONALD A ; RN GOLDMAN ; ROBAATO ENU GOORUDOMAN ; ROBAATO NOOMAN GOORUDOMAN ; RONARUDO ARAN KATSUZU ; KATZ RONALD ALAN ; GOLDMAN ROBERT NORMAN ; GOLDMAN ROBERT N ; GOLDMAN R N ; GOLDMAN NORMAN ; GOLD DAVID

Inventor(s): GOLDMAN NORMAN ROBERT KAILUA HI 96734 US ; KATZ RONALD ALAN LOS ANGELES CA 90024 US ; R N GOLDMAN ; GOLDMAN ROBERT NORMAN KAILUA HAWAII 96734 US ; GOLDMAN ROBERT NORMAN KAILUA HI 96734 US ; GOORUDOMAN ROBAATO NOOMAN

Designated states: AT AU BE BR CH DE DK FI FR GB HU IT JP KP LI LU NL NO SE

4) Family number: 53122864 (US2013048722A)

© PatBase

Title: METHODS AND ARRANGEMENTS FOR SENSING **IDENTIFICATION** INFORMATION FROM OBJECTS

Abstract: Source: US2013048722A In one arrangement, retail product **packaging** is digitally watermarked over most of its extent to allow machine **identification** by one or more inexpensive cameras at retail checkouts. Such a system also considers image fingerprints, product configuration, barcodes and other available information in identifying products. Imagery captured by conventional or plenoptic cameras is processed to derive several perspective-transformed views, which are provided to the **identification** system-increasing throughput by minimizing the need to manually reposition **items** for **identification**. Crinkles and other deformations in product **packaging** are optically sensed, allowing the surface to be virtually flattened to aid **identification**. A marked conveyor belt at the checkout station increases speed and accuracy, and provides other benefits to both shoppers and sellers. A great variety of other features are also detailed.

Classifications:

International (IPC 8-9): G01B11/00 G06K19/00 G06K7/10 G06K7/14 G06K9/20 G06K9/78 G06Q20/20 G06Q30/00 G06T1/00 G07G1/00 (Advanced/Invention); G06K7/14 (Advanced/Non-invention)

CPC: G06K9/00201 G06K9/3216 G06K2009/3225 G06Q20/208 G06T3/00 G06T1/0064 G06K9/00 G06K7/10861 G06K7/1443 G06K7/1452 G07G1/0045 G06K9/78 G06K2209/25 G06T1/005 G06K9/3233 G06T2201/0051 G06T2201/0065 G06Q30/00 G06T5/006 G06T7/0004 G06T7/0042 G06T2207/10016 G06T2207/10021 G06T2207/10024 G07G1/0036 G06K7/1456

US: 235/375 235/383 235/454 235/462.01 235/462.08 382/100 705/23

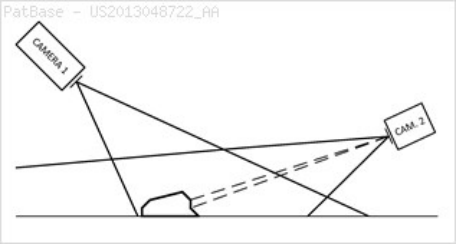

Family:

Publication number	Publication date	Application number	Application date
CA2888153 AA	20150410	CA20132888153	20131021
EP2751748 A1	20140709	EP20120828080	20120830
JP2014531636 T2	20141127	JP20140528612T	20120830
US2013048722 AA	20130228	US20110231893	20110913
US2013223673 AA	20130829	US20130750752	20130125
US2014052555 AA	20140220	US20130946968	20130719
US2014112524 AA	20140424	US20130804413	20130314
US9033238 BB	20150519	US20110231893	20110913
WO13033442 A1	20130307	WO2012US53201	20120830
WO14063157 A2	20140424	WO2013US65958	20131021
WO14063157 A3	20140619	WO2013US65958	20131021

Priority:

US20110529214P 20110830
US20110540455P 20110928
US20120693225P 20120824
WO2012US53201 20120830
US20120724854P 20121109
WO2013US65958 20131021
US20110531525P 20110906
US20110231893 20110913
US20110544996P 20111007
US20120716223P 20121019
US20130804413 20130314
US20110537523P 20110921
US20110533079P 20110909
US20130750752 20130125
US20120716591P 20121021
US20130946968 20130719

Probable Assignee: DIGIMARC CORP

Assignee(s): (std): DIGIMARC CORP ; DAVIS BRUCE L ; CONWELL WILLIAM Y ; FILLER TOMAS ; GERLACH REBECCA L ; LORD JOHN D ; EVANS ERIC D ; BAI YANG ; BOUNKETH BENJAMIN B ; BRANDIS ROBERT CRAIG ; RHOADS GEOFFREY B ; RODRIGUEZ TONY F ; REED ALASTAIR M ; STACH JOHN

Assignee(s): MACINTOSH BRIAN T ; CALHOON SEAN ; FOOTEN MARC G

Inventor(s): (std): BAI YANG ; BOUNKETH BENJAMIN B ; BRANDIS ROBERT CRAIG ; CALHOON SEAN ; CONWELL WILLIAM Y ; DAVIS BRUCE L ; EVANS ERIC D ; FILLER TOMAS ; FOOTEN MARC G ; GERLACH REBECCA L ; LORD JOHN D ; MACINTOSH BRIAN T ; REED ALASTAIR M ; RHOADS GEOFFREY B ; RODRIGUEZ TONY F ; STACH JOHN

Agent(s): HOARTON LLOYD DOUGLAS CHARLES; DIGIMARC CORP; CONWELL WILLIAM Y

Designated states: AE AG AL AM AO AT AU AZ BA BB BE BF BG BH BJ BN BR BW BY BZ CA CF CG CH CI CL CM CN CO CR CU CY CZ DE DK DM DO DZ EC EE EG ES FI FR GA GB GD GE GH GM GN GQ GR GT GW HN HR HU ID IE IL IN IR IS IT JP KE KG KM KN KP KR KZ LA LC LI LK LR LS LT LU LV LY MA MC MD ME MG MK ML MN MR MT MW MX MY MZ NA NE NG NI NL NO NZ OM PA PE PG PH PL PT QA RO RS RU RW SA SC SD SE SG SI SK SL SM SN ST SV SY SZ TD TG TH TJ TM TN TR TT TZ UA UG US UZ VC VN ZA ZM ZW

5) Family number: 30115284 (US2002169608A) © PatBase

Title: SONIC/ULTRASONIC AUTHENTICATION DEVICE

Abstract: Source: US2002169608A A method for verifying and identifying users, and for verifying users' identity, by means of an authentication device capable of transmitting, receiving and recording audio or ultrasonic signals, and capable of converting the signals into digital data, and performing digital signal processing. Voice pattern(s) and user(s) information of one or more authorized user(s) are recorded and stored on the authentication device. User(s) **identification** is verified by inputting to the authentication device a vocal **identification** signal from a user, and comparing the voice pattern of the vocal **identification** signal with the recorded voice pattern(s) of the authorized user(s), and if a match is detected issuing an indication that the user is identified as an authorized user.

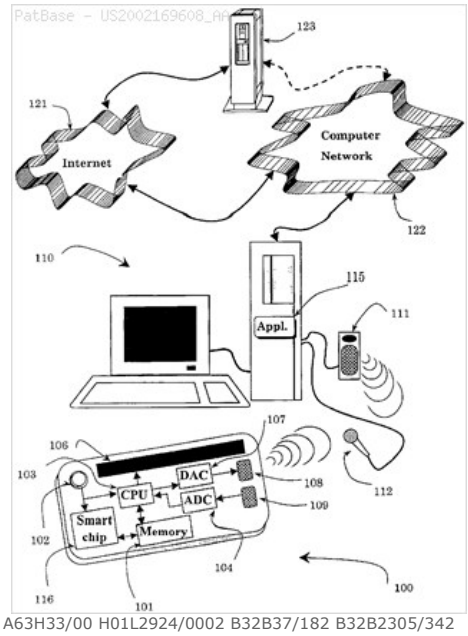

Classifications:
International (IPC 8-9): A63F9/24 A63H11/00 A63H13/16 A63H13/20 A63H3/02 A63H30/00 A63H30/02 A63H30/04 A63H33/00 A63H33/04 B32B37/18 B42D15/10 G01S11/16 G01S15/02 G01S15/10 G01S15/46 G01S15/74 G01S3/80 G01S5/22 G01S5/30 G06F1/00 G06F13/00 G06F15/16 G06F15/177 G06F21/00 G06F21/34 G06F21/35 G06F21/44 G06F3/033 G06F3/043 G06F3/16 G06F7/04 G06K17/00 G06K19/06 G06K19/07 G06K19/077 G06K7/01 G06Q20/00 G06Q20/10 G06Q20/34 G06Q20/40 G06Q30/02 G07F17/32 G07F7/02 G07F7/08 G07F7/10 G07G1/00 G08B1/08 G08B13/14 G08B23/00 G10K15/02 G10L11/00 G10L13/00 G10L15/00 G10L15/10 G10L17/00 H01L41/09 H02B1/00 H04B1/06 H04B1/38 H04B11/00 H04B5/06 H04H40/00 H04L29/06 H04L9/00 H04L9/32 H04M1/00 H04M1/21 H04M1/66 H04M11/00 H04N21/433 H04N21/80 H04R1/24 H04W4/06 (Advanced/Invention);
A63H3/28 A63H30/00 A63H33/00 G01S11/16 G01S7/00 G10L15/00 H01L41/09 (Advanced/Non-invention);
A63H13/00 A63H30/00 B32B37/14 G06F13/00 G06F21/00 G06K19/06 G06K19/077 G06Q20/00 G07F7/10 G08B23/00 G10L11/00 G10L15/00 G10L17/00 H04L29/06 (Core/Invention);
A63H3/00 (Core/Non-invention);
A63H G06F (Subclass/Invention)
International (IPC 1-7): A63H1/00 A63H11/00 A63H13/16 A63H13/20 A63H3/02 A63H3/28 A63H30/00 A63H30/02 A63H30/04 A63H33/00 B32B B42D15/10 G01S11/16 G01S15/02 G01S15/10 G01S15/46 G06F1/00 G06F13/00 G06F15/16 G06F17/00 G06F17/60 G06F3/16 G06F7/08 G06F7/10 G06K1/00 G06K17/00 G06K19/06 G06K19/07 G06K5/00 G06K7/10 G08B1/08 G08B13/14 G10K15/02 G10L13/00 G10L15/00 G10L15/10 G10L17/00 H01L41/09 H04B H04B1/06 H04B11/00 H04B5/06 H04L9/00 H04L9/00 H04L9/32 H04M1/00 H04M1/21 H04M1/66 H04M11/00 H04Q1/00 H04R1/24
CPC: H04L63/0218 H04L63/12 H04L63/0853 A63F2300/1012 A63F2300/402 A63F2300/6063 A63F2300/8029 A63H30/04 H04L63/107 G01S5/30 G06F3/0433 A63F2300/206 G06Q20/045 G06K19/0723 G06F21/35 G06F21/43 H04M1/2155 H04M1/72527 G06F1/00 G06F13/00 H04L2209/56 G06F2221/2129 G06Q20/4097 G07C9/00087 H04L9/3271 A63H3/28 A63H2200/00 G06F21/41 G06F21/445 G06F2221/2103 G06Q20/00 G06Q20/32 G06Q20/327 G06Q20/3415 G06Q20/342 G06Q20/343 G06Q20/346 G06Q20/3576 G06Q20/387 G06Q20/40975 G06Q30/0207 G06Q30/0225 G07F7/02 G07F7/025 G07G1/0036 H04B11/00 G06K19/0728 G07F17/326 A63H33/00 H01L2924/0002 B32B37/182 B32B2305/342 B32B2309/68 B32B2425/00 G06K19/077 G06K19/07745 G06Q20/04 G06Q20/12 G06Q20/3823 G06Q20/4014 G06Q20/40145 G07F7/1008 G06Q20/10 G06F21/34 G06Q20/341 G10L17/00 G01S5/22 G01S7/003 G01S11/16 G01S15/74 G10L17/005 G06Q20/40
European: A63H3/28 A63H30/04 B32B31/00F2A B32B37/18A G01S11/16 G01S15/74 G01S5/22 G01S5/30 G06F21/34 G06F21/35 G06F21/41 G06F21/43 G06F21/44A G06F3/033Z4A2 G06F3/043G G06K19/077 G06K19/077M G06K19/07T G06Q20/00 G06Q20/04 G06Q20/045 G06Q20/12 G06Q20/32 G06Q20/327 G06Q20/341 G06Q20/3415 G06Q20/342 G06Q20/343 G06Q20/346 G06Q20/3576 G06Q20/3823 G06Q20/387 G06Q20/4014 G06Q20/40145 G06Q20/4097 G06Q20/40975 G06Q30/0207 G06Q30/0225 G07C9/00B6D4 G07F19/00 G07F19/00B G07F7/02 G07F7/02E G07F7/10D G07G1/00C G10L17/00U H04B11/00 H04L29/06C6C2 H04L63/02A1 H04L63/08E H04L63/12 H04M1/215A H04M1/725F1B K63F300/10B K63F300/20R K63F300/40D K63F300/60S K63F300/80F K63H200/00 K63H3/28 L32B305/34A L32B309/68 L32B425/00 S01S11/16 S01S7/00R S06F221/2103 S06F221/2129 T04L29/06C6G
US: 235/375 235/380 235/439 235/439P 235/487 235/492 235/492P 340/384.1 340/384.6 340/573.1 340/573.3 340/573.5 340/573.7 348/473 367/118 367/118P 380/247 380/270 380/33 381/111 381/123 381/123P 446/175 446/175P 446/175S 446/297 446/484 455/161.2 455/18 455/3.01 455/3.010S 455/3.06 455/403 455/412.1 455/414.1 455/414.4 455/454 455/556.1 455/557 455/558 455/84 463/16 463/31 463/36 463/38 463/39 463/39P 463/42 463/42P 700/94 704/200.1 704/231 704/231P 704/246 704/246P 704/273 704/273S 704/E15.001 704/E15.001S 704/E17.003 704/E17.003S 705/14 705/14.1 705/14.100S 705/14.26 705/14.260S 705/39 705/41 705/44 709/200 709/200P 709/202 709/203 709/217 709/220 709/221 713/168 715/727 725/136 725/136S 725/142 725/142S 725/23 725/23P 726/20 726/5 726/5S 726/9 726/9P

Family:

Publication number	Publication date	Application number	Application date
AU199891830 A1	20000124	AU19980091830	19980916
AU199891830 A5	20000124	AU19980091830	19980916
AU199954418 A1	20000321	AU19990054418	19990827
AU199954418 A5	20000321	AU19990054418	19990827
AU199958819 A1	20000403	AU19990058819	19990916
AU199959968 A1	20000426	AU19990059968	19991001
AU199959972 A1	20000426	AU19990059972	19991004
AU200024557 A1	20000605	AU20000024557	19991116
AU2001234876 AA	20010814	AU20010234876	20010206
AU2001236711 AA	20010814	AU20010236711	20010206
AU2001236714 AA	20010814	AU20010236714	20010206
AU2001236715 AA	20010814	AU20010236715	20010206
AU2001236722 AA	20010814	AU20010236722	20010206
AU2001236724 AA	20010814	AU20010236724	20010206
AU2001238049 AA	20010814	AU20010238049	20010206
AU2001238070 AA	20010814	AU20010238070	20010207
AU2001238071 AA	20010814	AU20010238071	20010207
AU2001238074 AA	20010814	AU20010238074	20010207
AU2001282453 AA	20020225	AU20010282453	20010814
AU200134876 A5	20010814	AU20010034876	20010206
AU200136711 A5	20010814	AU20010036711	20010206
AU200136714 A5	20010814	AU20010036714	20010206
AU200136715 A5	20010814	AU20010036715	20010206
AU200136722 A5	20010814	AU20010036722	20010206
AU200136724 A5	20010814	AU20010036724	20010206
AU200138046 A5	20011217	AU20010038046	20010206
AU200138049 A5	20010814	AU20010038049	20010206
AU200138070 A5	20010814	AU20010038070	20010207
AU200138071 A5	20010814	AU20010038071	20010207
AU200138074 A5	20010814	AU20010038074	20010207
AU200182453 A5	20020225	AU20010082453	20010814
AU2002241234 AA	20021008	AU20020241234	20020321
AU2002249532 AA	20021008	AU20020249532	20020321
CA2336653 AA	20010104	CA19982336653	19980916
CA2341907 AA	20010227	CA19992341907	19990827
CA2343897 AA	20000323	CA19992343897	19990916
CA2345736 AA	20000413	CA19992345736	19991001
CA2345745 AA	20000413	CA19992345745	19991004

CA2350761 AA	20000525	CA19992350761	19991116
EP1094871 A1	20010502	EP19980944197	19980916
EP1108224 A2	20010620	EP19990940445	19990827
EP1116155 A2	20010718	EP19990970188	19991004
EP1121763 A1	20010808	EP19990970221	19991001
EP1123148 A2	20010816	EP19990946413	19990916
EP1192520 A2	20020403	EP19990968002	19991116
EP1381985 A2	20040121	EP20020707082	20020321
EP1381985 A4	20130626	EP20020707082	20020321
EP1407418 A2	20040414	EP20020718485	20020321
EP1407418 A4	20100623	EP20020718485	20020321
EP1412831 A2	20040428	EP20010908897	20010206
EP1412831 A4	20100324	EP20010908897	20010206
EP2530552 A1	20121205	EP20120181255	20010206
IL125221 A0	19990312	IL19980125221	19980706
IL126444 A0	19990817	IL19980126444	19981002
IL127072 A0	19990922	IL19980127072	19981116
IL127569 A0	19991028	IL19980127569	19981214
IL137854 A0	20011031	IL20000137854	20000814
JP2002519741 T2	20020702	JP20000557898T	19980916
JP2002525591 T2	20020813	JP20000571082T	19990827
JP2002527012 T2	20020820	JP20000575071T	19991004
JP2002527926 T2	20020827	JP20000575224T	19991001
JP2002536031 T2	20021029	JP20000569897T	19990916
JP2003531505 T2	20031021	JP20000582865T	19991116
US2002169608 AA	20021114	US20010853017	20010510
US2004031856 AA	20040219	US20030618962	20030714
US2004220807 A9	20041104	US20010853017	20010510
US2004236819 AA	20041125	US20030668109	20030922
US2006136544 AA	20060622	US20060339275	20060125
US2008071537 AA	20080320	US20070902009	20070918
US2008173717 AA	20080724	US20080007441	20080110
US2009067291 AA	20090312	US20080272828	20081118
US2009264205 AA	20091022	US20090496669	20090702
US2010030838 AA	20100204	US20080079000	20080409
US2010256976 AA	20101007	US20100752181	20100401
US2011034251 AA	20110210	US20100903240	20101013
US2011182445 AA	20110728	US20110083643	20110411
US2011321149 AA	20111229	US20110229784	20110912
US2012058705 AA	20120308	US20110295119	20111114
US2012151515 AA	20120614	US20110316710	20111212
US2013218571 AA	20130822	US20130849558	20130325
US2013244531 AA	20130919	US20130867173	20130422
US2013332355 AA	20131212	US20130964208	20130812
US2014026213 AA	20140123	US20130033579	20130923
US2014154969 AA	20140605	US20140176278	20140210
US2014179432 AA	20140626	US20140190115	20140226
US2015012441 AA	20150108	US20140492030	20140921
US6607136 BA	20030819	US20000570399	20000512
US7183929 BA	20070227	US19980743065	19980916
US7260221 BA	20070821	US19990831935	19991116
US7280970 BB	20071009	US20010853017	20010510
US7334735 BA	20080226	US19990806789	19991004
US7383297 BA	20080603	US19990806618	19991001
US7480692 BB	20090120	US20060339275	20060125
US7568963 BA	20090804	US19990787265	19990916
US7706838 BB	20100427	US20030618962	20030714
US7941480 BB	20110510	US20080272828	20081118
US8019609 BB	20110913	US20070902009	20070918
US8062090 BB	20111122	US20090496669	20090702
US8078136 BB	20111213	US20100752181	20100401
US8425273 BB	20130423	US20110295119	20111114
US8447615 BB	20130521	US20110229784	20110912
US8509680 BB	20130813	US20110316710	20111212
US8544753 BB	20131001	US20080007441	20080110
US8668544 BB	20140311	US20100903240	20101013
US8843057 BB	20140923	US20140176278	20140210
US8935367 BB	20150113	US20110083643	20110411
WO0001456 A1	20000113	WO1998IL00450	19980916
WO0013039 A2	20000309	WO1999IL00470	19990827
WO0013039 A3	20000608	WO1999IL00470	19990827
WO0015316 A2	20000323	WO1999IL00506	19990916
WO0015316 A3	20001019	WO1999IL00506	19990916
WO0021020 A2	20000413	WO1999IL00525	19991004
WO0021020 A3	20000706	WO1999IL00525	19991004
WO0021020 C1	20001123	WO1999IL00525	19991004
WO0021203 A1	20000413	WO1999IL00521	19991001
WO0029920 A2	20000525	WO1999IB02110	19991116
WO0029920 A3	20001109	WO1999IB02110	19991116
WO0157619 A2	20010809	WO2001US03868	20010206
WO0157619 A3	20020418	WO2001US03868	20010206
WO0157620 A2	20010809	WO2001US03882	20010206
WO0157620 A3	20020523	WO2001US03882	20010206
WO0157622 A2	20010809	WO2001US03912	20010206
WO0157622 A3	20020207	WO2001US03912	20010206
WO0157623 A2	20010809	WO2001US04062	20010207
WO0157623 A3	20020103	WO2001US04062	20010207
WO0157624 A2	20010809	WO2001US04063	20010207
WO0157624 A3	20020321	WO2001US04063	20010207
WO0157625 A2	20010809	WO2001US04085	20010207
WO0157625 A3	20020502	WO2001US04085	20010207

WO0158080 A1	20010809	WO2001US03881	20010206
WO0158174 A2	20010809	WO2001US03908	20010206
WO0158174 A3	20020214	WO2001US03908	20010206
WO0158175 A2	20010809	WO2001US03913	20010206
WO0158175 A3	20020425	WO2001US03913	20010206
WO0158176 A1	20010809	WO2001US03880	20010206
WO0195066 A2	20011213	WO2001US03874	20010206
WO02076717 A2	20021003	WO2002IL00235	20020321
WO02076717 A3	20040115	WO2002IL00235	20020321
WO02078199 A2	20021003	WO2002IL00236	20020321
WO02078199 A3	20030227	WO2002IL00236	20020321
WO0214974 A2	20020221	WO2001IL00758	20010814
WO0214974 A3	20020620	WO2001IL00758	20010814

Priority:

IL19980125221	19980706	US19980098203P	19980827	WO1998IL00450	19980916
IL19980126444	19981002	WO1999IL00470	19990827	IL19980127072	19981116
IL19980127569	19981214	US19990145342P	19990723	US19990143220P	19990709
US19990115231P	19990108	US19990115231P	19990108	US19990122687P	19990303
US19990831935	19991116	US19990806789	19991004	US19990806618	19991001
US20000570399	20000512	WO1999IL02110	19991116	US20000180530P	20000207
US19990787265	19990916	US20000570399P	20000512	WO1999IB02110	19991116
WO1999IL00506	19990916	WO1999IL00506	19990916	WO1999IL00521	19991001
WO1999IL00525	19991004	US19990153858P	19990914	US19990153858P	19990914
IL20000137854	20000814	US20030668109	20030922	US20070902009	20070918
US20010767265	20010314	US20080007441	20080110	US20080272828	20081118
WO2001US03868	20010206	WO2001US03880	20010206	WO2001US03908	20010206
WO2001US03882	20010206	WO2001US03913	20010206	WO2001US03881	20010206
WO2001US03874	20010206	WO2001US03912	20010206	WO2001US04063	20010207
WO2001US04062	20010207	WO2001US04085	20010207	US20010787265	20010314
US20010763727	20011001	US20080079000	20080409	US20060339275	20060125
US20030618962	20030714	WO2002IL00236	20020321	WO2002IL00236	20020321
WO2001IL00758	20010814	US20010278010P	20010322	US20010278065P	20010322
US20010277996P	20010322	WO2002IL00235	20020321	US20010853017	20010510
US20020806789	20020122	US20010806618	20011009	EP20010908897	20010206
US20090496669	20090702	US20100752181	20100401	US20100903240	20101013
US20110083643	20110411	US20110229784	20110912	US20110295119	20111114
US20110316710	20111212	US20130849558	20130325	US20130867173	20130422
US20130964208	20130812	US20130033579	20130923	US20140176278	20140210
US20140190115	20140226	US20140492030	20140921		

Probable Assignee: DIALWARE INC

Assignee(s): (std): ALTIMAN NAHAN ; ALTIMAN NATHAN ; ALTMAN NATHAN ; ANATI RAM ; ANATI RAMI ; ANTEBI AMIT ; ATSMON ALON ; ATSMON DAN ; ATSMON DANNY ; ATSOM ALON ; COMSENSE TECHNOLOGIES LTD ; BEEPCARD INC ; GLUKHOV MAXIM ; SEGE ALAN ; LEV TSVI ; COHEN MOSHE ; SHIMONI SHARON ; LEV ZVI ; BEEP CARD INC ; BEEPCARD LTD ; DIALWARE INC ; DVASH NIR ; SPEYER GABRIEL ; TEMPELTON THOMAS H ; SPEYER GAVRIEL ; TOY CONTROL LTD ; TAMIR ASAF

Assignee(s): COMENSENSE TECHNOLOGIES LTD ; SPCYER GAVRIEL

Inventor(s): (std): ALTIMAN NATHAN ; ALTMAN NATHAN ; AMIT ANTEBI ; ANATI RAM ; ANATI RAMI ; ANTEBI AMIT ; ATSMON ALON ; ATSMON DAN ; ATSMON DANNY ; ATSOM ALON ; COHEN MOSHE ; ALON ATSMON ; DVASH NIR ; GLUKHOV MAXIM ; LEV TSVI ; LEV ZVI ; MOSHE COHEN ; NATHAN ALTMAN ; SHIMONI SHARON ; SPCYER GAVRIEL ; SPEYER GAVRIEL ; TAMIR ASAF ; TEMPELTON THOMAS H ; THOMAS H TEMPELTON ; ZVI LEV ; SPEYER GABRIEL ; SEGE ALAN

Inventor(s): SHARON SHIMONI ; RAM ANATI ; DANNY ATSMON ; ALAN SEGE ; TSVI LEV ; RAMI ANATI ; NATHAN ALTIMAN ; MAXIM GLUKHOV ; GAVRIEL SPEYER ; ALON ATSOM ; DAN ATSMON

Agent(s): HOARTON LLOYD DOUGLAS CHARLES; WOLF BLOCK SHORR AND SOLIS-COHEN LLP; WOLF BLOCK SHORR AND SOLIS COHEN LLP; MARTIN D MOYNIHAN PRTSI INC; MARTIN D MOYNIHAN D B A PRTSI INC; EHRLICH AND FENSTER; KEVIN D; ROOCH BROWN MCCARTHY AND GRUBAR PC

Designated states: AE AG AL AM AT AU AZ BA BB BE BF BG BJ BR BY BZ CA CF CG CH CI CM CN CO CR CU CY CZ DE DK DM DZ EC EE ES FI FR GA GB GD GE GH GM GN GQ GR GW HR HU ID IE IL IN IS IT JP KE KG KP KR KZ LC LI LK LR LS LT LU LV MA MC MD MG MK ML MN MR MW MX MZ NE NL NO NZ OM PH PL PT RO RU SD SE SG SI SK SL SN SZ TD TG TJ TM TN TR TT TZ UA UG US UZ VN YU ZA ZM ZW

6) Family number: 32658510 (US2006043165A)

Title: **READER** APPLICATION MARKUP LANGUAGE SCHEMA

Abstract: Source: US2006043165A The subject invention provides a system and/or method that facilitates executing a Radio Frequency **Identification** (RFID) process by employing a **reader** application markup language (RAML) schema that provides a portable format to setup and deploy such RFID process. A schema component can receive RFID data relating to an RFID architecture wherein a RAML schema can be created based at least upon such RFID data (e.g., discovered **readers** including settings and/or configurations). The RAML schema can include a sub-system definition (e.g., containing the definition of server state and entities in such server) and a process definition (e.g., containing process related entities and inter-relationships).

Classifications:

International (IPC 8-9): G01S13/78 G01V3/12 G01V3/38 G05B19/00 G05B19/045 G05B19/05 G06F13/00 G06F13/10 G06F15/00 G06F15/16 G06F15/177 G06F17/00 G06F17/10 G06F17/40 G06F17/50 G06F19/00 G06F21/44 G06F3/00 G06F7/00 G06F9/00 G06F9/44 G06F9/455 G06F9/46 G06K1/00 G06K13/00 G06K17/00 G06K19/00 G06K19/06 G06K19/07 G06K19/073 G06K5/00 G06K7/00 G06K7/01 G06K7/08 G06K7/10 G06N5/04 G06Q10/00 G06Q10/06 G06Q10/08 G06Q30/00 G06Q90/00 G06Q99/00 G08B1/08 G08B13/00 G08B13/14 G08C19/16 H04L12/00 H04L12/16 H04L29/02 H04L29/06 H04L29/10 H04L9/32 H04Q11/06 H04Q5/00 H04Q5/22 H04W84/18 (Advanced/Invention);
G06F15/16 G06F19/00 G06F9/00 G06K17/00 G06K19/00 G06Q10/00 G06Q10/08 G06Q50/00 (Advanced/Non-invention);
G01S13/00 G01V3/38 G06F13/00 G06F13/10 G06F15/00 G06F17/00 G06F19/00 G06F3/00 G06F7/00 G06F9/44 G06F9/455 G06F9/46 G06K13/00 G06K17/00 G06K19/00 G06K19/06 G06K19/073 G06K7/00 G06K7/08 G06Q10/00 G06Q99/00 G08B13/00 G08B13/14 H04L12/00 H04L12/16 H04L29/02 H04L29/06 H04Q11/06 (Core/Invention);
G06F G08B H04B (Subclass/Invention)

International (IPC 1-7): G01V15/00 G06F13/00 G06F15/00 G06F15/177 G06F17/40 G06F17/50 G06F17/60 G06F19/00 G06F3/00 G06F9/00 G06F9/44 G06K16/06 G06K17/00 G06K19/00 G06K19/07 G06K7/10 H04L12/00 H04L29/10 H04M3/00 H04Q11/06 H04Q5/00

CPC: G07C9/00111 G06F9/542 G06Q30/06 G06F8/24 G06Q90/00 G06F21/35 Y10S707/99943 G06Q10/087 G06Q10/08

European: G06F21/35 G06F8/24 G06F9/54B G06Q10/08 G06Q10/087 G06Q10/08E G06Q30/06 G06Q90/00 G07C9/00B10

US: 235/375 235/375P 235/375S 235/376 235/376S 235/385 235/451 235/451P 235/451S 235/492 340/10.1 340/10.100S 340/10.5 340/10.52 340/12.39 340/310.18 340/5.2 340/5.200P 340/5.92 340/539.1 340/539.100S 340/568.1 340/568.4 340/572.1 340/572.100P 340/572.4 340/870.01 340/870.010S 700/221 702/122 702/122P 703/13 703/13S 703/2 703/2P 705/7 706/47 707/102 707/999.102 709/203 709/220 709/220P 709/220S 709/250 710/11 710/11P 710/11S 726/2 726/27 726/27S

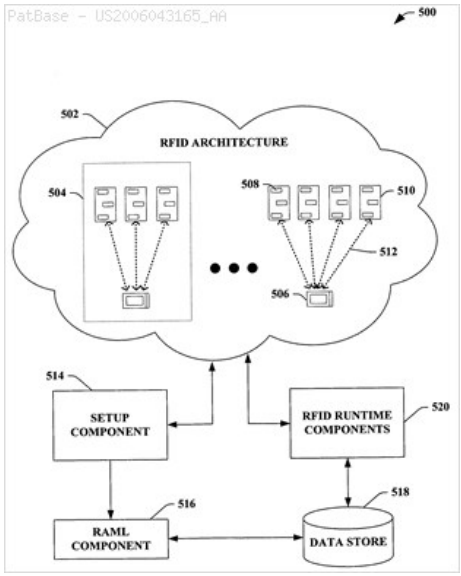

Family:

Publication number	Publication date	Application number	Application date
AU2005202840 AA	20060316	AU20050202840	20050629
AU2005202843 AA	20060316	AU20050202843	20050629
AU2005203516 AA	20060323	AU20050203516	20050808
AU2005204231 AA	20060316	AU20050204231	20050824
AU2005204233 AA	20060316	AU20050204233	20050824
AU2005204332 AA	20060316	AU20050204332	20050830
BRPI0502610 A	20060516	BR2005PI02610	20050708
BRPI0502613 A	20060516	BR2005PI02613	20050708
BRPI0503438 A	20060627	BR2005PI03438	20050824
BRPI0503551 A	20060516	BR2005PI03551	20050824
BRPI0503740 A	20060411	BR2005PI03740	20050831
BRPI0504756 A	20060523	BR2005PI04756	20050818
CA2511290 AA	20060301	CA20052511290	20050704
CA2511290 C	20131210	CA20052511290	20050704
CA2513854 AA	20060301	CA20052513854	20050726
CA2513854 C	20120821	CA20052513854	20050726
CA2516005 AA	20060301	CA20052516005	20050815
CA2516005 C	20130730	CA20052516005	20050815
CA2517816 AA	20060301	CA20052517816	20050831
CA2517860 AA	20060301	CA20052517860	20050831
CA2517860 C	20140325	CA20052517860	20050831
CA2517861 AA	20060301	CA20052517861	20050831
CA2517861 C	20150630	CA20052517861	20050831
CN1744103 A	20060308	CN200510088519	20050729
CN1744103 B	20100623	CN200510088519	20050729
CN1797331 A	20060705	CN200510099830	20050901
CN1804794 A	20060719	CN200510099832	20050901
CN1804853 A	20060719	CN200510091090	20050801
CN1825333 A	20060830	CN200510091084	20050801
CN1828524 A	20060906	CN200510091693	20050805
CN1828524 B	20101208	CN200510091693	20050805
EP1632893 A2	20060308	EP20050107826	20050826
EP1632893 A3	20060322	EP20050107826	20050826
EP1638045 A2	20060322	EP20050107794	20050825
EP1638045 A3	20060503	EP20050107794	20050825
EP1638046 A1	20060322	EP20050108001	20050901
EP1640905 A1	20060329	EP20050107796	20050825
EP1643425 A2	20060405	EP20050107744	20050824
EP1643425 A3	20060614	EP20050107744	20050824
EP1659524 A1	20060524	EP20050108005	20050901
HK1088693 A3	20061110	HK20060109033	20060815
HK1089267 A3	20061124	HK20060109581	20060829
HK1089268 A3	20061124	HK20060109582	20060829
HK1089270 A3	20061124	HK20060109659	20060830
IN02025DE2005 A	20090731	IN2005DE02025	20050729
IN02027DE2005 A	20090731	IN2005DE02027	20050729
IN02028DE2005 A	20090731	IN2005DE02028	20050729
IN02181DE2005 A	20090731	IN2005DE02181	20050816
IN02322DE2005 A	20090731	IN2005DE02322	20050831
JP2006072973 A2	20060316	JP20050209985	20050720
JP2006072974 A2	20060316	JP20050209986	20050720
JP2006072975 A2	20060316	JP20050209987	20050720

JP2006072976 A2	20060316	JP20050209988	20050720
JP2006073007 A2	20060316	JP20050253872	20050901
JP2006127480 A2	20060518	JP20050253686	20050901
JP2013137773 A2	20130711	JP20130000667	20130107
JP4972301 B2	20120711	JP20050253686	20050901
JP4974487 B2	20120711	JP20050209986	20050720
JP5706453 B2	20150422	JP20130000667	20130107
KR101143141 B1	20120508	KR20050081360	20050901
KR101153034 B1	20120604	KR20050078955	20050826
KR101183334 B1	20120914	KR20050068217	20050727
KR20060076164 A	20060704	KR20050063726	20050714
KR20060092829 A	20060823	KR20050065224	20050719
KR20060092836 A	20060823	KR20050068217	20050727
KR20060092837 A	20060823	KR20050068271	20050727
KR20060092860 A	20060823	KR20050078955	20050826
KR20060092862 A	20060823	KR20050081360	20050901
MXPA05008253 A1	20060222	MX2005PA08253	20050802
MXPA05008254 A1	20060627	MX2005PA08254	20050802
MXPA05009275 A1	20060303	MX2005PA09275	20050830
MXPA05009278 A1	20060303	MX2005PA09278	20050830
MXPA05009279 A1	20060303	MX2005PA09279	20050830
RU2005127416 A	20070310	RU20050127416	20050831
RU2005127417 A	20070310	RU20050127417	20050831
RU2005127418 A	20070310	RU20050127418	20050831
RU2005127420 A	20070310	RU20050127420	20050831
RU2005127421 A	20070310	RU20050127421	20050831
RU2005127424 A	20070310	RU20050127424	20050831
RU2011118882 A	20121120	RU20110118882	20110511
RU2398268 C2	20100827	RU20050127420	20050831
RU2402069 C2	20101020	RU20050127417	20050831
RU2421811 C2	20110620	RU20050127418	20050831
RU2455683 C2	20120710	RU20050127416	20050831
RU2463650 C2	20121010	RU20050127421	20050831
TH78192 A	20060622	TH20051002645	20050609
TH80216 A	20060928	TH20051003670	20050808
TH80217 A	20060928	TH20051003671	20050808
TH80242 A	20060928	TH20051004089	20050831
TH80341 A	20061012	TH20051003949	20050824
TW200609835 A	20060316	TW20050123419	20050711
TW200609837 A	20060316	TW20050125327	20050726
TW200611169 A	20060401	TW20050126259	20050802
TW200620129 A	20060616	TW20050129968	20050831
TW200622785 A	20060701	TW20050126258	20050802
TW200625140 A	20060716	TW20050126265	20050802
US2006043165 AA	20060302	US20040025702	20041229
US2006047464 AA	20060302	US20050061356	20050218
US2006047545 AA	20060302	US20050141619	20050531
US2006047787 AA	20060302	US20050140726	20050531
US2006047789 AA	20060302	US20050192877	20050729
US2006053234 AA	20060309	US20050061337	20050218
US2006055508 AA	20060316	US20050141533	20050531
US2006058987 AA	20060316	US20050069459	20050301
US2007108281 AA	20070517	US20070620239	20070105
US7204409 BB	20070417	US20040025702	20041229
US7295116 BB	20071113	US20050069459	20050301
US7382260 BB	20080603	US20050140726	20050531
US7533812 BB	20090519	US20070620239	20070105
US7557707 BB	20090707	US20050141619	20050531
US7701341 BB	20100420	US20050061337	20050218
US7944355 BB	20110517	US20050141533	20050531
US8098158 BB	20120117	US20050061356	20050218
US8217756 BB	20120710	US20050192877	20050729
ZA200506089 A	20070425	ZA20050006089	20050729
ZA200506090 A	20070425	ZA20050006090	20050729
ZA200506539 A	20070725	ZA20050006539	20050816
ZA200506979 A	20071031	ZA20050006979	20050831
ZA200506980 A	20070530	ZA20050006980	20050831
ZA200506981 A	20070425	ZA20050006981	20050831

Priority:

US20040606281	20040901	US20040606281P	20040901	US20040025702	20041229
US20040606577	20040902	US20040606577P	20040902	US20040025702P	20041229
US20050140726	20050531	US20050069459	20050301	US20050061356	20050218
US20050061337	20050218	US20050141533	20050531	US20050141619	20050531
CA20052513854	20050726	CA20052511290	20050704	US20050192877	20050729
US20070620239	20070105	RU20050127424	20050831	CA20052516005	20050815
CA20052517816	20050831	CA20052517860	20050831	CA20052517861	20050831
JP20050253872	20050901				

Probable Assignee: MICROSOFT TECHNOLOGY LICENSING LLC

Assignee(s): (std): VENKATESH RAMACHANDRAN ; KUMAR ANUSH ; SRIRAM BALASUBRAMANIAN ; GOTETI JANAKI RAM ; REDDY VAMSHIDHAR G R ; AGARWAL ABHISHEK ; AHMED MOHAMED FAKRUDEEN ALI ; MICROSOFT CORP

Assignee(s): MAJKROSOFT KORPOREJSHN ; ANANTHARAMAN VINOD ; AHMED MOHAMAD FAKRUDEEN ALI ; REDDY VAMSHIDHAR GR ; MICROSOFT TECHNOLOGY LICENSING LLC

Inventor(s): (std): AGARWAL ABHISHEK ; AGARWAL ABISHWEK ; AHMED FAKRUDEEN A ; AHMED MOHAMED F A ; AHMED MOHAMED FAKRUDEEN A ; AHMED MOHAMED FAKRUDEEN ALI AH ; ALI AKHMED MOKHAMED FAKRUDEN ; ANANTHARAMAN VINOD ; GOTETI JANAKI R ; GOTETI JANAKI RAM ; KUMAR ANUSH ; REDDY VAMSHIDHAR G ; REDDY VAMSHIDHAR G R ; SRIRAM BALASUBRAMANIAN ; VENKATESH RAMACHANDRAN ; VINOD KUMAR ANUSH AHMED MOHAME ; VINOD ANANTHARAMAN ; VINO KUMAR ANUSH AHMED MOHAMED ; VAMSHIDHAR GR REDDY ; SRIRAM BALASUBRAMANIAM ; REDDY VAMSHIDHAR GR ; RAMACHANDRAN VENKATESH ; RAMACHANDRAN KUMAR ANUSH AHMED ; RAM GOTETI JANAKI ; JANAKI RAM GOTETI ; JANAKI GOTETI ; GOTETI JANAKI ; FAKRUDEEN ALI AHMED ; BALASUBRAMANIAN SRIRAM ; BALASUBRAMANIAN SPIRAM ; BALASUBRAMANIAM SRIRAM ; ANUSH KUMAR ; ANANTKHARAMAN VINOD ; ALI AKHMED MOKHAMED FAKRUDIN ; ALI AKHMED FAKRUDIN ; ALI AHMED MOHAMED FAKRUDEEN ; ALI AHMED FAKRUDEEN ; AHMED MOHAMED FAKRUDEEN ALI ; AHMED MOHAMED FAKRUDEEN ; AHMED MOHAMAD FAKRUDEEN ALI ; AHMED FAKRUDEEN ALI ; AGARVAL ABKHISHEK ; ABISHWEK AGARWAL ; ABHISHEK AGARWAL ; ABHIS KUMAR ANUSH AHMED FAKRUD ; AGARWAL

ABHISKEK ; KUMAR ANUSH SRIRAM BALASUBRAMA ; KUMAR ANUSH AHMED MOHAMED FAKRUDEEN ALI GOTETI JAN ; MOHAMED FAKRUDEEN ALI AHMED ; MOHAMAD FAKRUDEEN ALI AHMED ; REDDI VAMSHIDKHAR G R

Inventor(s): RAMCHANDRAN VENKATESH ; KUMAR ANUSH SRIRAM BALASUBRAMANIAN AHMED MOHAMAD F ; KUMAR ANUSH SRIRAM BALASUBRAMANIAN AHMED ; KUMAR ANUSH AHMED MOHAMED FAKRUDEEN ALI GOTETI ; KUMAR ANUSH AHMED MOHAMED FAKRUDEEN ALI AH GOTETIJ ; KUMAR ANUSH AHMED MOHAMED FAKRUDEEN ALI AH ; KUMAR ANUSH AHMED MOHAMED F A SRIRAM BALASUBRAMANI ; KUMAR ANUSH AHMED MOHAMED F A ; KUMAR ANUSH AHMED FAKRUDEEN ALI GOTETI JANAKI... ; KUMAR ANUSH AHMED FAKRUDEEN ALI GOTETI JANAKI REDD ; MOHAMED FAKRUDEEN ALIAHMED ; REDDI VAMSHIDKHAR G.R. ; SPIRAM BALASUBRAMANIAN ; VAMSHIDHAR G R REDDY ; VINOD ANATHARAMAN ; KUMAR ANUSH AHMED MOHAMED FAKRUDEEN ALI GOTETI JANAKI RAM REDDY VAMSHIDHAR G R ; REDDY VAMSHIDHAR ; AHMED MOHAMED FAKRUDEEN ALI AHMED ; AHMED MOHAMED FA ; AHMED MOHAMED

Agent(s): AMIN AND TUROCY LLP; AMIN TUROCY AND CALVIN LLP; WORKMAN NYDEGGER

Designated states: AT BE BG CH CY CZ DE DK EE ES FI FR GB GR HU IE IS IT LI LT LU LV MC NL PL PT RO SE SI SK TR

7) Family number: 33123108 (US2002186844A)

This family is part of an extended family. Please click here to view the extended family.

Title: USER-FRIENDLY RIGHTS MANAGEMENT SYSTEMS AND METHODS

Abstract: Source: US2002186844A A method of performing digital asset management of content is provided. The content is identified with an identifier. The identifier can be identified with a digital watermark, header file, or both. The identifier is linked to usage rules to regulate usage and protect the content. The usage rules can be maintained on a remote or local database or server. Once extracted, an identifier is used to index the database to locate a corresponding usage rule, and can be used to override copy control information with proper purchase and subsequent protection. Content can be managed from such. In another embodiment, an identifier is used to track usage, such as amount of content viewed, time played, and copies made. In yet another embodiment, a content identifier is used to regulate content throughout a **distribution** chain, and a **distributed** set of databases with information relevant only to the owner of the database act as one database due to a central router.

Classifications:

International (IPC 8-9): B41K3/38 B42D15/00 B42D15/10 G03G21/04 G06F1/00 G06F11/30 G06F17/00 G06F17/30 G06F21/00 G06F21/10 G06F21/24 G06F7/00 G06F7/04 G06K19/06 G06K19/14 G06K19/18 G06K9/00 G06K9/20 G06K9/30 G06K9/36 G06K9/40 G06K9/46 G06Q10/00 G06Q30/00 G06Q99/00 G06T1/00 G07C9/00 G07D7/00 G07D7/12 G07F17/16 G07F17/26 G07F7/08 G07F7/10 G07F7/12 G09C5/00 G10L11/00 G10L19/00 G10L19/018 G10L21/00 G11B20/00 H03M1/68 H03M7/30 H04B1/66 H04J3/06 H04K1/00 H04L29/06 H04L9/00 H04L9/32 H04N1/00 H04N1/32 H04N1/387 H04N1/40 H04N19/00 H04N19/467 H04N19/59 H04N19/625 H04N19/70 H04N21/2343 H04N21/24 H04N21/254 H04N21/442 H04N21/4627 H04N21/6332 H04N21/658 H04N21/835 H04N21/8352 H04N21/8355 H04N21/8358 H04N21/8543 H04N5/913 H04N7/16 H04N7/173 H04N7/24 H04N7/26 H04W12/04 (Advanced/Invention);
B29C45/14 G06K17/00 G11B20/00 H04H20/31 H04N7/26 H04Q7/38 H04W24/00 (Advanced/Non-invention);
G03G21/04 G06T1/00 H03M7/30 H04J3/06 H04K1/00 H04L9/00 H04N1/387 H04N1/40 H04N7/167 H04N7/173 H04N7/26 (Core/Invention);
H04N7/26 (Core/Non-invention);
H04N (Subclass/Invention)

International (IPC 1-7): G06F17/30 G06F17/60 G06K9/00 H04L9/00 H04N1/00 H04N1/00 H04N1/32

CPC: H04N21/234327 H04N21/254 H04N21/6332 H04N21/6582 H04N21/8352 H04N21/8543 G06F21/16 G06F17/30017 G06F2221/0706 G06F2221/0793 G06F2221/2135 G06T1/0042 H04L63/123 H04N21/2407 H04N21/835 G10L25/48 H04N1/00859 H04N1/00864 H04N1/00872 H04N1/00877 H04L9/3231 H04L9/3247 H04L2209/30 H04L2209/608 G06F2221/0759 G11B20/00768 H04N7/162 H04N7/17318 H04N21/2541 H04N21/2543 H04N21/43615 H04N21/44204 H04N21/47202 H04N19/00 Y10S428/916 G06F2221/0733 G06F2221/0737 G11B20/00173 G11B20/00289 G11B2220/2562 H04N21/8355 H04N21/858 G11B20/00224 G11B20/00557 G11B20/00855 G11B20/00876 H04N1/00843 H04N1/00867 H04N1/0087 G06T1/0071 G06T2201/0061 G06T2201/0064 G06T2201/0065 H04H20/31 H04L63/06 H04N1/32154 H04N7/163 H04N21/44008 H04N21/4627 H04N2201/323 H04N2201/3284 H04W12/04 G07D7/20 G07D7/0033 H04K1/02 G06T2201/0081 H04L63/0428 H04M3/38 H04N1/00846 H04N1/00875 H04N2201/0091 H04W12/06 H04W12/12 H04W84/042 H04W88/02 H04L2209/08 H04L2209/56 H04L2209/603 G06T1/0078 H04N1/00838 B42D25/29 B42D25/00 G06T1/005 G06T2201/0052 G07D7/0013 G07F7/08 G07F7/1016 G07F7/12 G07F17/0014 G11B20/00094 G11B20/00115 G11B20/00166 G11B20/00181 G11B20/0021 G11B20/00231 G11B20/0071 H04B1/665 H04L2463/103 H04N5/913 H04N2005/91321 H04N2005/91335 H04W24/00 B29C45/1418 G06K9/00442 G06T1/0028 G06T2201/0202 H04N1/32219 H04N1/32261 H04N1/32304 H04N21/23892 H04N21/8358 H04N2201/3207 H04N2201/3239 H04N2201/328 G11B20/00891 G06F17/30876 G06F21/10 G06K7/1417 G06K7/1447 G06K19/06037 G06K19/06046 G06K19/14 G06K19/18 G06K2017/0064 G06K2019/06253 G06Q20/1235 G06Q20/341 G06Q20/40145 G06T1/0064 G06T2201/0051 G07C9/00079 G07D7/002 G07D7/004 G07F7/086 G07F7/1008 G07F17/16 G07F17/26 G10L19/018 G11B20/00086 G11B20/00884 H04N1/00005 H04N1/00037 H04N1/00079 H04N1/00848 H04N1/32122 H04N1/32144 H04N1/32149 H04N1/3216 H04N1/32203 H04N1/32208 H04N1/32251 H04N1/32288 H04N1/32352 H04N2201/3205 H04N2201/3225 H04N2201/3226 H04N2201/3233 H04N2201/3246 H04N2201/327 H04N2201/3271 H04N2201/3274 G06Q20/123 G06T1/0021 G06T1/0057 H04N1/32187 H04N1/32229 H04N1/32277 H04N2201/3249 G06Q30/02 G06Q30/00 G06Q30/0277 G06Q30/06 G06Q30/0601 G06Q50/01 H04N19/467 H04N19/645 Y10T428/24802

European: B42D15/00C B42D15/10 G06F17/30E G06F17/30W5 G06F21/10 G06F21/16 G06K19/06C3 G06K19/06C5 G06K19/14 G06K19/18 G06K7/14A2C G06K7/14A4C G06K9/00L G06Q20/123 G06Q20/1235 G06Q20/341 G06Q20/40145 G06Q30/00 G06Q30/02 G06Q30/0277 G06Q30/06 G06Q30/0601 G06Q50/01 G06T1/00W G06T1/00W2 G06T1/00W4 G06T1/00W6 G06T1/00W6C G06T1/00W6G G06T1/00W6T G07C9/00B6D2 G07D7/00B2 G07D7/00B4 G07D7/00B8 G07D7/00D G07D7/00D4 G07D7/20 G07F17/00C G07F17/16 G07F17/26 G07F7/00C G07F7/08 G07F7/08B G07F7/10D G07F7/10E G07F7/12 G10L19/018 G10L25/48 G11B20/00P G11B20/00P1 G11B20/00P10 G11B20/00P11B1B G11B20/00P12 G11B20/00P14 G11B20/00P14A G11B20/00P1C G11B20/00P3 G11B20/00P3B G11B20/00P3C G11B20/00P5 G11B20/00P5A2 G11B20/00P5A3 G11B20/00P5A6C1 G11B20/00P5G5 H04B1/66M H04L9/06M2B H04L9/32J4 H04L9/32N H04N1/00A1 H04N1/00A3E H04N1/00A4B9 H04N1/00P H04N1/00P2R H04N1/00P2R3 H04N1/00P3A H04N1/00P3M H04N1/00P3M2 H04N1/00P3M2H H04N1/00P3M3 H04N1/00P3R H04N1/32C19 H04N1/32C19B H04N1/32C19B2B H04N1/32C19B2S H04N1/32C19B3 H04N1/32C19B3B H04N1/32C19B3C H04N1/32C19B3E H04N1/32C19B3G H04N1/32C19B3J H04N1/32C19B4C H04N1/32C19B6 H04N1/32C19B6D H04N1/32C19C H04N21/2389B H04N21/2543 H04N21/254R H04N21/436H H04N21/442C H04N21/472D H04N21/8355 H04N21/8358 H04N21/858 H04N5/913 H04N7/16E H04N7/173B2 H04N7/26 L29C45/14D S06F221/07B1D S06F221/07C2W S06F221/07C4 S06F221/07L1 S06F221/07T6 S06F221/2135 S06K17/00W18 S06K19/06W8 S06T201/0051 S06T201/0052 S06T201/0061 S06T201/0064 S06T201/0065 S06T201/0081 S06T201/0202 S10L19/018 S11B20/00P S11B20/00P13 S11B20/00P14 S11B20/00P14A S11B20/00P5 S11B220/25D3 T04H20/31 T04L209/30 T04L209/60M T04L463/103 T04L9/32S T04M3/38 T04N1/32C15D T04N1/32C16 T04N1/32C4D T04N1/32C6B T04N201/00J8 T04N201/32C12 T04N201/32C12D T04N201/32C2B T04N201/32C2C T04N201/32C4 T04N201/32C4B T04N201/32C4B3 T04N201/32C4D T04N201/32C4D4 T04N201/32C4H T04N201/32C4L T04N201/32C6B T04N201/32C7 T04N201/32C9 T04N5/913A4 T04N5/913A7 T04N7/26 T04W24/00 T04W84/04C T04W88/02

US: 348/E07.071 348/E7.06 348/E7.071 348/E70.60S 348/E70.71S 358/3.28 358/3.280P 370/522 375/E7.009 375/E70.09S 380/201 380/217 380/231 380/231P 380/247 380/247P 380/28 380/51 380/54 380/59 380/59P 382/100 382/100P 382/100S 382/232 382/233 382/235 382/260 382/260S 386/E05.004 386/E5.004 386/E50.04 386/E50.04S 399/366 704/231 704/231S 704/273 704/273P 704/273S 704/E11.002 704/E11.002S 704/E19.009 704/E19.009S 705/1 705/26 705/26.1 705/26.100P 705/26P 705/50 705/51 705/51P 705/51S 705/52 705/52S 705/57 705/58 705/58P 705/909 707/E17.112 707/E17.112S 713/150 713/167 713/168 713/170 713/176 713/176P 713/180 713/182 713/189 713/189S 713/193 713/194 726/10 726/26 726/30 G9B/020.002 G9B/20.002

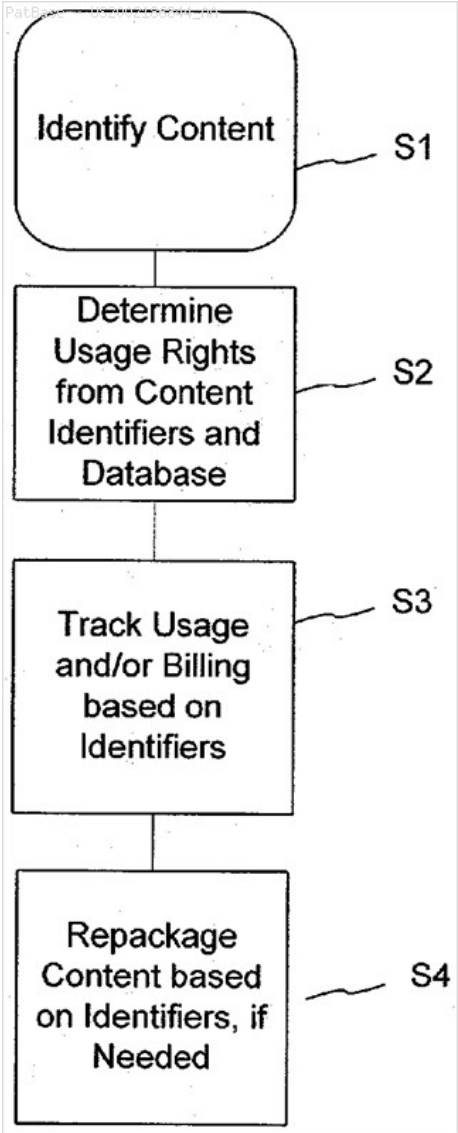

Family:

Publication number	Publication date	Application number	Application date
AT216546 E	20020515	AT19960917808T	19960507
AT230539 E	20030115	AT19960116604T	19960507
AT245328 E	20030815	AT19960104810T	19960507
AT261225 E	20040315	AT19960107905T	19960507
AU2002235231 AA	20020701	AU20020235231	20011217
CN101159799 A	20080409	CN200710148561	19990624
DE69620751 D1	20020523	DE19966020751	19960507
DE69620751 T2	20021031	DE19966020751T	19960507
DE69625626 D1	20030206	DE19966025626	19960507
DE69625626 T2	20031016	DE19966025626T	19960507

DE69629134 D1	20030821	DE19966029134	19960507
DE69629134 T2	20040415	DE19966029134T	19960507
DE69631806 D1	20040408	DE19966031806	19960507
DE69631806 T2	20050203	DE19966031806T	19960507
HK1077147 A1	20080509	HK20050111612	20051215
HK1077147 A3	20060203	HK20050111612	20051215
JP2007312383 A2	20071129	JP20070124835	20070509
JP2007329907 A2	20071220	JP20070124838	20070509
JP2008178081 A2	20080731	JP20070303525	20071122
JP5128174 B2	20130123	JP20070124835	20070509
US2002186844 AA	20021212	US20020126921	20020418
US2003056103 AA	20030320	US20010017679	20011213
US2005251683 AA	20051110	US20050153520	20050614
US2006028689 AA	20060209	US20030639598	20030811
US2006062426 AA	20060323	US20050208441	20050819
US2006159303 AA	20060720	US20050302972	20051213
US2006233420 AA	20061019	US20060452662	20060613
US2006251291 AA	20061109	US20060458639	20060719
US2007031000 AA	20070208	US20060544990	20061005
US2007174059 AA	20070726	US20070619123	20070102
US2007180251 AA	20070802	US20070622373	20070111
US2007189533 AA	20070816	US20070670841	20070202
US2007274560 AA	20071129	US20070669016	20070130
US2007286451 AA	20071213	US20070668927	20070130
US2007294173 AA	20071220	US20070847914	20070830
US2008095397 AA	20080424	US20070846449	20070828
US2008140433 AA	20080612	US20070865557	20071001
US2008140573 AA	20080612	US20070932839	20071031
US7113596 BB	20060926	US20020241367	20020910
US7113615 BB	20060926	US20030367092	20030213
US7116781 BB	20061003	US20010935755	20010822
US7171016 BA	20070130	US19980186962	19981105
US7266704 BB	20070904	US20020126921	20020418
US7369678 BB	20080506	US20060452662	20060613
US7466840 BB	20081216	US20070669016	20070130
US7486799 BB	20090203	US20070668927	20070130
US7587601 BB	20090908	US20050153520	20050614
US7602977 BB	20091013	US20060544990	20061005
US7643649 BB	20100105	US20050302972	20051213
US7715446 BB	20100511	US20070670841	20070202
US7796826 BB	20100914	US20070846449	20070828
US7930546 BB	20110419	US20070619123	20070102
US7992003 BB	20110802	US20060458639	20060719
US8055899 BB	20111108	US20050208441	20050819
US8290202 BB	20121016	US20070622373	20070111
US8607354 BB	20131210	US20070865557	20071001
US8650128 BB	20140211	US20070847914	20070830
WO02086803 A1	20021031	WO2002US12171	20020419
WO0250760 A1	20020627	WO2001US49395	20011217
WO07024596 A2	20070301	WO2006US32011	20060815
WO07024596 A3	20071221	WO2006US32011	20060815

Priority:

US19930154866	19931118	US19950436134	19950508	WO1994US13366	19941116
US19940327426	19941021	US19940215289	19940317	US19950507083	19950726
US19950436098	19950508	US19950512993	19950809	US19950512993	19950809
US19950534005	19950925	US19950508083	19950727	US19950436102	19950508
US19950438159	19950508	US19970951858	19971016	JP19960534258	19960507
US19980169088	19981008	US19960635531	19960425	US19960649419	19960516
WO1996US06618	19960507	US19980127502	19980731	US19980074034	19980506
US19970967693	19971112	US19960614521	19960315	US19980082228P	19980416
US19980071983P	19980120	US19960637531	19960425	US19980172324	19981013
US19980185380	19981103	US19960746613	19961112	US20000538493	20000330
US19990292569	19990415	US19990442440	19991117	US19990476686	19991230
US19990134782P	19990519	WO1999US14532	19990624	JP20060130650	19990414
US19990563664	19991230	US20000566533	20000508	US19990452023	19991130
US20000563664	20000502	US20000257822P	20001221	US20010263490P	20010122
US20000640806	20000817	US20010882279	20010614	US19990431990	19991103
US20000256628P	20001218	US20010285514P	20010420	US20000525865	20000315
US20000180364P	20000204	US19980186962	19981105	US20010761349	20010116
US20000503881	20000214	US20000482749	20000113	US20000498223	20000203
US19990287940	19990407	US19990433104	19991103	US19990234780	19990120
US19990339314	19990623	US19990465418	19991216	US19980112955P	19981218
US20000612177	20000706	US20050302972	20051213	US20060452662	20060613
US20060458639	20060719	US20060544990	20061005	US20030379393	20030303
US20010998763	20011129	US20020241367	20020910	US20010640806	20010817
US20070622373	20070111	US20070670841	20070202	US20070668927	20070130
US20070847914	20070830	US20070846449	20070828	US20070865557	20071001
US20070932839	20071031	US20070669016	20070130	WO2001US49395	20011217
US20070619123	20070102	US20030336650	20030102	US20020202367	20020722
US20010027783	20011219	US20030338031	20030106	US20010935755	20010822
US20050153520	20050614	US20010017679	20011213	US20010336209P	20011030
US20040819716	20040406	US20020215389	20020807	US20050208441	20050819
US20020126921	20020418	US20010315569P	20010828	US20030648105	20030825
US20020274290	20021018	US20020165751	20020606	US20010924281	20010807
US20030639598	20030811	US20030367092	20030213	US20020403899P	20020815

Probable Assignee: DIGIMARC AN OREGON CORPORATION CORP

Assignee(s): (std): ANDREWS HOYET H III ; ANDREWS HOYET HARRISON III ; BRUNK HUGH L ; CALHOON SEAN ; CARR J S ; CARR J SCOTT ; DAVIS BRUCE L ; DIGIMARC CORP ; RODRIGUEZ TONY F ; RHOADS GEOFFREY B ; HIATT R STEPHEN ; HIATT R S ; PERRY BURT W ; REED ALASTAIR M ; SCHOENHEIT TIM ; MEYER JOEL R ; LEVY KENNETH L

Assignee(s): DMRC CORP ; DMRC LLC ; HIATT R ; DIGIMARC A DELAWARE CORP CORP ; DIGIMARC CORP TUALATIN ; DIGIMARC (AN OREGON CORPORATION) CORP ; DIGIMARC AN OREGON CORPORATION CORP ; DIGIMARC CORP WAS DMRC CORPORATION.. ; DIGIMARC (A DELAWARE CORPORATION) CORP ; DIGIMARC A DELAWARE CORPORATION CORP ; DIGIMARC CORP WAS DMRC CORP ; DIGIMARC AN OREGON CORP CORP

Inventor(s): (std): ANDREWS HOYET H III ; ANDREWS HOYET HARRISON III ; ANDREWS III HOYET HARRISON ; BRUNK HUGH L ; CALHOON SEAN ; CARR J S ; CARR J SCOTT ; DAVIS BRUCE L ; HIATT R S ; HIATT R STEPHEN ; GEOFFREY RHOADS ; LEVY KENNETH L ; MEYER JOEL R ; PERRY BURT W ; REED ALASTAIR M ; RHOADS GEOFFREY B ; RODRIGUEZ TONY F ; SCHOENHEIT TIM

Inventor(s):	RODRIGUEZ TONY ; RHOADS B ; RHOADS GEOFFREY ; R STEPHEN HIATT ; REED ALASTAIR ; PERRY BURT ; MEYER JOEL ; HIATT R ; HOYET HARRISON ; KENNETH L LEVY ; LEVY KENNETH ; GEOFFREY B RHOADS ; DAVIS BRUCE ; CARR J ; ANDREWS HOYET HIII ; ANDREWS ; ANDREWS HOYET
Agent(s):	DIGIMARC CORP
Designated states:	AE AG AL AM AT AU AZ BA BB BE BF BG BJ BR BW BY BZ CA CF CG CH CI CM CN CO CR CU CY CZ DE DK DM DZ EC EE EG ES FI FR GA GB GD GE GH GM GN GQ GR GW HN HR HU ID IE IL IN IS IT JP KE KG KM KN KP KR KZ LA LC LK LR LS LT LU LV LY MA MC MD MG MK ML MN MR MW MX MZ NA NE NG NI NL NO NZ OM PG PH PL PT RO RS RU SC SD SE SG SI SK SL SM SN SY SZ TD TG TJ TM TN TR TT TZ UA UG US UZ VC VN YU ZA ZM ZW

8) Family number: 30039493 (US2002065741A) © PatBase

Title: **DISTRIBUTING** IMAGES TO MULTIPLE RECIPIENTS

Abstract: Source: US2002065741A A computer-implemented method of **distributing** cards to a plurality of recipients, the method including receiving a card order specifying a plurality of recipients and, for each specified recipient, a set of one or more uploaded images associated with that recipient; for each of the plurality of recipients specified in the received card order, printing at least one card having at least one uploaded image from the recipient's image set; and **distributing** the printed cards having the recipients' uploaded images to their respective associated recipients.

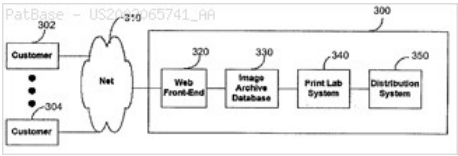

Classifications:
International (IPC 8-9): G03D15/00 G06F13/00 G06F15/00 G06F15/16 G06F17/30 G06F3/00 G06F3/048 G06F3/12 G06K1/00 G06K15/02 G06K9/00 G06K9/03 G06K9/68 G06Q30/00 G06T3/40 H04N1/00 H04N1/21 H04N1/60 (Advanced/Invention); G03D15/00 G06F13/00 G06F15/00 G06F15/16 G06F17/30 G06F3/048 G06K1/00 G06K9/00 G06K9/03 G06Q30/00 H04N1/00 H04N1/21 H04N1/60 (Core/Invention)
International (IPC 1-7): G03B17/48 G03B27/32 G03B27/42 G03B27/52 G03C11/00 G03D15/00 G06F12/00 G06F12/08 G06F15/00 G06F15/16 G06F17/30 G06F17/60 G06F3/00 G06F3/06 G06K1/00 G06K15/02 G06K9/00 G06K9/68 G06T3/40 G09G5/00 H04N1/04 H04N1/32 H04N1/60
CPC: G06F17/30244 G06F3/1288 G06F3/1204 G06F3/1205 G06F3/124 G06F3/1262 G06F3/1264 G06F3/1267 G06F3/1272 G06F3/1282 G06F3/1287 G06Q10/083 H04N1/6016 G06Q30/0621 G06T11/60 H04N1/217 G06F17/30017 G06F17/3028 G06Q30/0635 G06Q30/0643 Y10S707/99952 H04N1/32112 G06Q30/0601 H04N1/00204 H04N1/603 H04N2201/325 H04N2201/3277 G06Q30/0641 G03D15/005 H04N1/60 H04N1/6086
European: G03D15/00B4 G06F17/30E G06F17/30M G06F17/30M9 G06F3/12A2A10 G06F3/12A2A12 G06F3/12A4M28G G06F3/12A4M34S G06F3/12A6H G06F3/12A6R12 G06F3/12A6R14 G06Q10/083 G06Q30/0601 G06Q30/0621 G06Q30/0635 G06Q30/0641 G06Q30/0643 G06T11/60 G06T5/00 H04N1/00C3 H04N1/21C2 H04N1/32C15B H04N1/60 H04N1/60D H04N1/60F H04N1/60R2 S06F3/12A4M14 S06F3/12A4M28R S06F3/12A4M32 T04N201/32C4M T04N201/32C9D
US: 345/763 345/769 345/838 345/859 348/231.6 355/27 355/27S 355/39 355/40 355/40P 355/41 355/77 358/1.1 358/1.13 358/1.130P 358/1.15 358/1.150P 358/1.150S 358/1.18 358/1.180P 358/1.180S 358/1.2 358/1.200P 358/1.9 358/296 358/302 358/305 358/4 358/406 358/406S 358/487 358/502 358/506 358/527 358/527S 382/218 382/218S 382/254 382/276 382/311 382/311P 396/429 399/40 430/21 705/26 705/26.1 705/26.100S 705/26.5 705/26.500P 705/26.81 705/26S 705/27 705/27.1 705/27.2 705/330 705/330S 705/7 705/7S 707/10 707/201 707/999.01 707/999.201 707/E17.009 707/E17.019 707/E17.019S 707/E17.031 709/217 709/25 709/250 711/113 711/114 711/161 711/162 715/710 715/730 715/748 715/763 715/763S 715/764 715/765 715/765P 715/769 715/769S 715/788 715/838 715/838P 715/859 715/859S

Family:

Publication number	Publication date	Application number	Application date
AU200071020 A5	20010326	AU20000071020	20000831
AU200071071 A5	20010326	AU20000071071	20000831
AU200073424 A5	20010820	AU20000073424	20000901
AU200073448 A5	20010326	AU20000073448D	20000831
AU200073451 A5	20010326	AU20000073451D	20000831
AU200113649 A5	20010326	AU20010013649	20000831
US2002065741 AA	20020530	US20020038004	20020102
US2004008226 AA	20040115	US20030374898	20030225
US2004109147 AA	20040610	US20030627393	20030725
US2004167971 AA	20040826	US20030648563	20030826
US2005047684 AA	20050303	US20040962933	20041012
US2005190400 AA	20050901	US20050058068	20050215
US2005210413 AA	20050922	US20050086579	20050322
US2005264832 AA	20051201	US20050193943	20050728
US2006181736 AA	20060817	US20060403625	20060413
US2009015869 AA	20090115	US20080193496	20080818
US2010128297 AA	20100527	US20090470725	20090522
US2010223568 AA	20100902	US20100767593	20100426
US6583799 BA	20030624	US19990450804	19991129
US6646754 BA	20031111	US19990450899	19991129
US6657702 BA	20031202	US19990450923	19991129
US6839803 BA	20050104	US19990428871	19991027
US6943866 BB	20050913	US20030627393	20030725
US7016059 BA	20060321	US19990450075	19991129
US7082227 BA	20060725	US20000565852	20000505
US7146575 BB	20061205	US20030374898	20030225
US7243079 BA	20070710	US20000721484	20001122
US7269800 BB	20070911	US20030648563	20030826
US7437024 BB	20081014	US20040962933	20041012
US8504932 BB	20130806	US20100767593	20100426
WO0116650 A2	20010308	WO2000US40799	20000831
WO0116650 A3	20010913	WO2000US40799	20000831
WO0116651 A1	20010308	WO2000US24066	20000831
WO0116651 C2	20020912	WO2000US24066	20000831
WO0116652 A1	20010308	WO2000US24184	20000831
WO0116652 C2	20020912	WO2000US24184	20000831
WO0116693 A2	20010308	WO2000US24175	20000831
WO0116693 A3	20040212	WO2000US24175	20000831
WO0117227 A1	20010308	WO2000US24180	20000831
WO0160051 A1	20010816	WO2000US24079	20000831

Priority:

US19990151533P	19990831	US19990159372P	19991014	US19990428871	19991027
US19990436704	19991109	US19990450899	19991129	US19990450347	19991129
US19990450804	19991129	US19990450923	19991129	US19990167243P	19991124
US19990094508	19991129	US19990450075	19991129	US19990167675P	19991129
US20030374898	20030225	US20030627393	20030725	US20030648563	20030826
US20040962933	20041012	US20050058068	20050215	US20050086579	20050322
US19990170371P	19991213	US20000565852	20000505	US20000721484	20001122
WO2000US40799	20000831	WO2000US24184	20000831	WO2000US24066	20000831
WO2000US24079	20000831	WO2000US24175	20000831	US20020038004	20020102
WO2000US24180	20000831	US20060403625	20060413	US20080193496	20080818
US20090470725	20090522	US20100767593	20100426	US20050193943	20050728

Probable Assignee: SHUTTERFLY INC

Assignee(s): (std): LOH DANNY D ; SHUTTERFLY INC ; REDD JARRET L ; VORIS JOHN ; RUSH ALLEN ; WARD GREG ; MANOLIS EVA ; TEO PATRICK ; QUEK HWEI MIEN ; MANN RODERICK ; QUEK SU M ; TOWNSEND JOHN T JR ; TEO PATRICK C ; VORIS JOHN H ; WEN XIN ; QUEK SU MIEN ; BANSNER KAI ; BAUM DANIEL R ; CHAWLA SUMIT ; CHUI JIMMY PING FAI ; ELARDE PETER C ; ELARDE PETER CHARLES ; GARFINKLE CHASE

Assignee(s): JPMORGAN CHASE BANK NA ; JPMORGAN CHASE BANK NA ADMINISTRATIVE AGENT AS ; SHUTTERFLY CORP ; SHUTTERFLY A CORP ; SHUTTERFLY A OF DELAWARE CORP

Inventor(s): (std): BAUM DANIEL R ; BAURN DANIEL ; BAURN DANIEL R ; CHAWLA SUMIT ; CHUI JIMMY PIG FAI ; CHUI JIMMY PING FAI ;

	BANSNER KAI ; ELARDE PETER CHARLES ; GARFINKLE CHASE ; LOH DANNY D ; MANN RODERICK ; MANOLIS EVA ; QUEK HWEI MIEN ; QUEK SU M ; QUEK SU MIEN ; REDD JARRET L ; RUSH ALLEN ; TEO PATRICK ; TEO PATRICK C ; VORIS JOHN ; WARD GREG ; WEN XIN ; VORIS JOHN H ; TOWNSEND JOHN T JR ; REDD JARRETT L ; ELARDE PETER C
Inventor(s):	ALLEN RUSH ; JIMMY PING FAI CHUI ; DANNY D LOH ; DANIEL R BAUM ; JOHN VORIS ; GREG WARD ; TOWNSEND JOHN TJR ; SUMIT CHAWLA ; TOWNSEND JOHN T ; QUEK SU ; JARRET L REDD ; BAUM DANIEL ; ELARDE PETER
Agent(s):	XIN WEN; TRAN AND ASSOCIATES; WEN XIN; XIN; BAO
Designated states:	AE AG AL AM AT AU AZ BA BB BE BF BG BJ BR BY BZ CA CF CG CH CI CM CN CR CU CY CZ DE DK DM DZ EE ES FI FR GA GB GD GE GH GM GN GR GW HR HU ID IE IL IN IS IT JP KE KG KP KR KZ LC LK LR LS LT LU LV MA MC MD MG MK ML MN MR MW MX MZ NE NL NO NZ PL PT RO RU SD SE SG SI SK SL SN SZ TD TG TJ TM TR TT TZ UA UG US UZ VN YU ZA ZW

9) Family number: 28831275 (US2003149373A)

© PatBase

Title: INTELLIGENT AGENT SYSTEM AND METHOD FOR EVALUATING DATA INTEGRITY IN PROCESS INFORMATION DATABASES

Abstract: Source: US2003149373A A data integrity module and method for evaluating data in a process information database. A neural network generates statistical patterns for specifying patterns for the data being evaluated. A fuzzy expert rules base specifies rules for evaluating the data. A **processor**, responsive to the rules base and the statistical patterns, identifies suspect data in the process information database by evaluating the data according to the rules base and the statistical patterns. A modification system modifies the suspect data in the process information database.

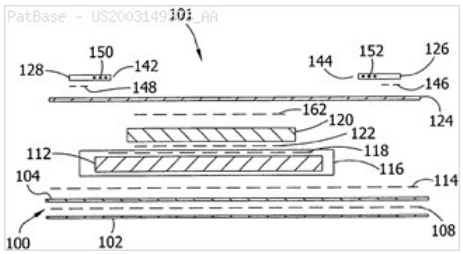

Classifications:
International (IPC 8-9): B23B11/00 B23K11/00 B23Q35/12 G05B13/02 G06F17/00 G06F17/18 G06F17/50 G06F19/00 G06F3/00 G06F7/00 G06F9/00 G06K7/10 G06N5/04 G06Q10/00 G06Q10/06 G06Q10/10 G06Q50/00 (Advanced/Invention);
G06Q10/00 G06Q50/00 (Advanced/Non-invention);
B23Q35/00 G05B13/02 G06F17/00 G06F3/00 G06F9/00 G06N5/00
G06Q10/00 (Core/Invention)
International (IPC 1-7): A61B5/04 B23B11/00 B23B11/00 B23K11/00 G06F15/18 G06F17/00 G06F17/30 G06F17/60 G06F19/00 G06F19/00 G06F7/00 G06K7/10
CPC: G06Q10/063114 G06F17/243 G06F17/2785 Y10S707/99953 B23Q35/12 G05B13/0285 G05B19/4183 G05B19/41875 G05B2219/31044 G05B2219/31061 G05B2219/31095 G05B2219/33199 G06N5/048 G06Q10/00 G06Q10/06 G06Q10/087 G06Q10/10 G06Q50/00
European: B23Q35/12 G05B13/02C4 G05B19/418D G05B19/418Q G06F17/24F G06F17/27S G06F17/60A G06N5/04G G06Q10/00 G06Q10/06 G06Q10/06311D G06Q10/087 G06Q10/10 G06Q50/00 S05B219/31044 S05B219/31061 S05B219/31095 S05B219/33199
US: 1/1 1/1P 235/375 235/375P 235/376 235/376P 235/380 345/440 600/544 600/544P 700/103 700/106 700/108 700/108P 700/109 700/109S 700/13 700/19 700/32 700/95 700/96 702/84 705/1 705/28 705/28P 705/29 705/7.15 705/8 706/14 707/104.1 707/200 707/202 707/999.107 707/999.107S 707/999.2 707/999.202 707/999.202S 714/E11.207 714/E11.207S 715/209 715/224 715/507 715/508 715/526 715/736 715/736S 715/764

Family:

Publication number	Publication date	Application number	Application date
AR038087 AA	20041229	AR2002P105125	20021227
AR038668 AA	20050126	AR2002P105129	20021227
AU2002359881 AA	20030724	AU20020359881	20021227
AU2002359881 BB	20080320	AU20020359881	20021227
AU2002360801 AA	20030724	AU20020360801	20021223
AU2002360802 AA	20030724	AU20020360802	20021223
AU2002360803 AA	20030724	AU20020360803	20021223
AU2002360804 AA	20030724	AU20020360804	20021223
AU2002364261 AA	20030724	AU20020364261	20021227
EP1466279 A1	20041013	EP20020794448	20021227
EP1466279 A4	20060503	EP20020794448	20021227
EP1468379 A1	20041020	EP20020796083	20021223
EP1468380 A1	20041020	EP20020796085	20021223
EP1468386 A1	20041020	EP20020799339	20021227
EP1468386 A4	20060503	EP20020799339	20021227
EP1565833 A1	20050824	EP20020796084	20021223
KR20040070266 A	20040806	KR20047009838	20021227
MXPA04005935 A1	20040913	MX2004PA05935	20040617
MXPA04006212 A1	20041101	MX2004PA06212	20040623
TW200305087 A	20031016	TW20020137249	20021225
TW200305811 A	20031101	TW20020137250	20021225
TWI220953 B	20040911	TW20020137250	20021225
TWI245206 B	20051211	TW20020137249	20021225
US2003149373 AA	20030807	US20020306795	20021127
US2003150908 AA	20030814	US20020306867	20021127
US2003150909 AA	20030814	US20020306883	20021127
US2003154144 AA	20030814	US20020306881	20021127
US2003155415 AA	20030821	US20020306794	20021127
US2003158795 AA	20030821	US20020306868	20021127
US2006047705 AA	20060302	US20050261125	20051028
US2006149407 AA	20060706	US20060363476	20060227
US2006191993 AA	20060831	US20060410268	20060424
US6968250 BB	20051122	US20020306795	20021127
US7032816 BB	20060425	US20020306794	20021127
US7035877 BB	20060425	US20020306868	20021127
US7092777 BB	20060815	US20050261125	20051028
US7343551 BA	20080311	US20020306368	20021127
US7357298 BB	20080415	US20020306881	20021127
US7380213 BB	20080527	US20020306867	20021127
US7401728 BB	20080722	US20060410268	20060424
US7882438 BB	20110201	US20060363476	20060227
US8799113 BB	20140805	US20020306883	20021127
WO03058486 A1	20030717	WO2002US41537	20021223
WO03058487 A1	20030717	WO2002US41539	20021223
WO03058505 A1	20030717	WO2002US41536	20021223
WO03058506 A1	20030717	WO2002US41538	20021223
WO03058506 C1	20050609	WO2002US41538	20021223
WO03058532 A1	20030717	WO2002US41717	20021227
WO03058533 A1	20030717	WO2002US41718	20021227

Priority:

US20010344747P	20011228	US20020306794	20021127	US20020306883	20021127
US20020306883	20021127	US20020306867	20021127	US20020306881	20021127
WO2002US41536	20021223	WO2002US41536	20021223	WO2002US41537	20021223
WO2002US41538	20021223	WO2002US41539	20021223	US20020306868	20021127
US20020306795	20021127	US20020306368	20021127	US20060410268	20060424
WO2002US41717	20021227	US20060363476	20060227	US20050261125	20051028
WO2002US41718	20021227				

Probable Assignee: BINFORMA GROUP LIABILITY CO LTD

Assignee(s): (std): ADOBE SYSTEMS INC ; BARBER DOUGLAS GORDON BARRON ; BINFORMA GROUP LTD LIABILITY CO ; KIMBERLY CLARK CO ; SHAFFER GREGORY DUNCAN ; YOSTEN ROGER DALE ; MORK JAMIE SCOTT ; PARK SCOTT JEFFREY ; LINDSAY JEFFREY DEAN ; POKORNY MICHAEL ROY ; MEISSNER JOLENE MARIE ; READE WALTER CASWELL ; NYGAARD KURT SIGURD ; MARKHAM CHARLES EARL ; REYNDERS JOHN L ; KIMBERLY CLARK WORLDWIDE INC ; BOYD AMY HANCOCK ; GOGGANS GARY LEE ; HISE JOHN HARLAND ; IHDE SHERYL ANNETTE ; KIMBERLY CLARKE WORLDWIDE INC

Assignee(s): BIOTA HOLDINGS LTD ; KIMBERLY CLARK WORLWIDE INC ; KIMBERLY CLARK CORP ; KIMBERLY CLARK WORLDWIDE ; BINFORMA GROUP LIABILITY CO LTD ; BINFORMA GROUP LTD

Inventor(s): (std)**:** BARBER DOUGLAS GORDON BARRON ; BARRON BARBER DOUGLAS GORDON ; BOYD AMY HANCOCK ; BUSH PERRY ; BUSH PERRY A ; CHARLES EARL MARKHAM ; DOUGLAS GORDON BARRON BARBER ; FLYNN MATTHEW TIFFANY ; FULLER PAUL D ; GARY LEE GOGGANS ; GOGGANS GARY LEE ; GREGORY DUNCAN SHAFFER ; HISE JOHN H ; HISE JOHN HARLAND ; HOO WINNIE SHI MEI S ; HOO WINNIE SHI MEI SHU ; HOO WINNIE SHI MEI SHUN ; IHDE SHERYL A ; IHDE SHERYL ANNETTE ; IHDE SHERYL ANNETTE AND ; JAMIE SCOTT MORK ; JEFFREY D LINDSAY ; JEFFREY DEAN LINDSAY ; JOHN HARLAND HISE ; JOHN L REYNDERS ; JOLENE MARIE MEISSNER ; JON RAY MATHEUS ; JOSE ANDRES STAMBUK ; KLAIPS MELISSA S ; KURT SIGURD NYGAARD ; MATHEUS JON RAY ; MEISSNER JOLENE MARIE ; MELISSA S KLAIPS ; MICHAEL ROY POKORNY ; MICHAEL T PRICE ; MORK JAMIE S ; MORK JAMIE SCOTT ; LINDSAY JEFFREY D ; LINDSAY JEFFREY DEAN ; MARKHAM CHARLES E ; MARKHAM CHARLES EARL ; NYGAARD KURT S ; NYGAARD KURT SIGURD ; PARK SCOTT JEFFREY ; PAUL D FULLER ; PRICE MICHAEL T ; READE WALTER C ; READE WALTER CASWELL ; READS WALTER CASWELL ; REYNDERS JOHN L ; ROGER DALE YOSTEN ; SCOTT JEFFREY PARK ; PERRY A BUSH ; POKORNY MICHAEL R ; POKORNY MICHAEL ROY ; SHAFFER GREGORY D ; SHAFFER GREGORY DUNCAN ; SHERYL ANNETTE IHDE ; SHUN HOO WINNIE SHI MEI ; STAMBUK JOSE A ; STAMBUK JOSE ANDRES ; TIFFANY FLYNN MATTHEW ; WALTER CASWELL READE ; WINNIE SHI MEI SHUN HOO ; AMY HANCOCK BOYD ; BARBER DOUGLAS G B ; YOSTEN ROGER D ; YOSTEN ROGER DALE ; MATHEUS JON R ; JAMES SCOTT MORK ; BOURDEV LUBOMIR D ; TIFFANY FLYNN M

Inventor(s): PERRY BUSH ; READE WALTER ; POKORNY MICHAEL ; MARKHAM CHARLES ; KLAIPS MELISSA ; FULLER PAUL ; BARBER DOUGLAS ; WINNIE SHI MEI SHU HOO ; BARBER DOUGLAS GB ; YOSTEN ROGER ; TIFFANY FLYNN ; PRICE MICHAEL ; SHAFFER GREGORY ; MATHEUS JON ; NYGAARD KURT ; LINDSAY JEFFREY ; IHDE SHERYL ; HISE JOHN

Agent(s): SENNIGER POWERS; SENNIGER POWERS (KCC); SENNIGER POWERS KCC; SENNIGER; FISH AND RICHARDSON PC; ARMSTRONG TEASDALE LLP; PERKINS COIE LLP

Designated states: AE AG AL AM AT AU AZ BA BB BE BF BG BJ BR BY BZ CA CF CG CH CI CM CN CO CR CU CY CZ DE DK DM DZ EC EE ES FI FR GA GB GD GE GH GM GN GQ GR GW HR HU ID IE IL IN IS IT JP KE KG KP KR KZ LC LI LK LR LS LT LU LV MA MC MD MG MK ML MN MR MW MX MZ NE NL NO NZ OM PH PL PT RO RU SC SD SE SG SI SK SL SN SZ TD TG TJ TM TN TR TT TZ UA UG UZ VC VN YU ZA ZM ZW

10) Family number: 30902820 (US2004177045A) © PatBase

Title: THREE-LEGACY MODE PAYMENT CARD WITH PARAMETRIC AUTHENTICATION AND DATA INPUT ELEMENTS

Abstract: Source: US2004177045A A payment card comprises a plastic card and operates with three different legacy payment systems. A magnetic stripe with user account data allows card use in traditional point-of-sale magnetic card **readers**. A dual-input crypto-**processor** embedded in the card provides for contact/contactless smart card operation. A user input provides for user authentication by the crypto-**processor**. Internal to the plastic card, and behind the magnetic stripe, a magnetic array includes a number of fixed-position magnetic write heads that allow the user account data to be automatically modified by the crypto-**processor**.

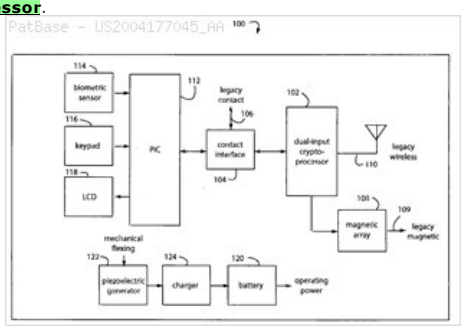

Classifications:
International (IPC 8-9): B29C70/00 B32B37/00 G06F17/30 G06F17/60 G06F9/46 G06K19/06 G06K19/07 G06K19/073 G06K19/08 G06K5/00 G06K7/01 G06K7/08 G06Q20/00 G06Q40/00 G06Q99/00 G07F19/00 H04K1/00 H04L9/00 H04L9/10 H04L9/32 (Advanced/Invention);
G06Q99/00 (Advanced/Non-invention);
G06K19/06 G06K19/07 G06K19/073 G06K19/08 G06Q20/00 G06Q40/00 H04L9/00 (Core/Invention);
G06F (Subclass/Invention)
International (IPC 1-7): G06F17/60 G06K19/06
CPC: G06K19/06187 G06K19/06196 G06K19/07 G06K19/0723 G06K19/12 G06Q20/343 G06Q20/354 G06Q20/3674 G07F7/082 G07F7/08 G06Q20/26 G06Q30/00 G06Q30/02 G07F7/1016 G06Q10/063112 G06Q20/40 G06Q20/367 G06Q20/3672 G06Q20/4093 G07F7/12 G07F7/122 G06K19/077 G06K19/083 G07F7/10 G06Q20/105 G06Q20/3415 G06Q20/4018 G07F7/1083 G06Q20/401 G06K19/06206 G06Q20/351 G06Q20/4037 G07F7/0833 G06K19/07354 G06K19/07769 G06K19/08 G06K19/145 G06Q20/3572 G07C9/00087 G07C2009/00095 H04L9/12 H04L2209/043 H04L2209/56 G06Q20/20 G06Q20/12 G06Q20/24 G06Q20/341 G06Q20/342 G06Q20/382 G06Q20/385 G06Q20/4016 G06Q20/403 G06Q20/40975 G06Q40/00 G07F7/025 G07F7/1008 H04L9/32
European: G06K19/06M G06K19/06M2 G06K19/06M4 G06K19/07 G06K19/073A4A G06K19/077 G06K19/077T4C G06K19/07T G06K19/08 G06K19/08C G06K19/12 G06K19/14A G06Q10/06311B G06Q20/105 G06Q20/12 G06Q20/20 G06Q20/24 G06Q20/26 G06Q20/341 G06Q20/3415 G06Q20/342 G06Q20/343 G06Q20/351 G06Q20/354 G06Q20/3572 G06Q20/367 G06Q20/3672 G06Q20/3674 G06Q20/382 G06Q20/385 G06Q20/40 G06Q20/401 G06Q20/4016 G06Q20/4018 G06Q20/403 G06Q20/4037 G06Q20/4093 G06Q20/40975 G06Q30/00 G06Q30/02 G06Q40/00 G07F7/02E G07F7/08 G07F7/08A2B G07F7/08A4 G07F7/10 G07F7/10D G07F7/10E G07F7/10P10 G07F7/12 G07F7/12A H04L9/32 S07C9/00B6D4 S07C9/00B6D4A
US: 156/272.6 156/272.600S 235/375 235/379 235/380 235/380P 235/382 235/382.5 235/382S 235/449 235/449P 235/451 235/487 235/488 235/492 235/492P 235/492S 235/493 235/493P 235/493S 235/494 264/241 264/241P 340/5.31 340/5.310S 345/184 345/184S 360/2 705/35 705/35S 705/41 705/41P 705/44 705/44S 705/50 705/50P 705/51 705/64 705/64P 705/65 705/65P 705/66 705/66P 705/67 705/67P 705/67S 705/7.14 705/7.140P 705/75 705/75P 705/9 705/9P 707/3 707/999.003 707/999.003S 707/E17.014 707/E17.014S 707/E17.044 707/E17.044S

Family:

Publication number	Publication date	Application number	Application date
EP1714237 A2	20061025	EP20040813865	20041210
EP1714237 A4	20090211	EP20040813865	20041210
US2004177045 AA	20040909	US20040800821	20040315
US2005133606 AA	20050623	US20030738376	20031217
US2006124756 AA	20060615	US20050297014	20051208
US2006192006 AA	20060831	US20060414757	20060428
US2006249574 AA	20061109	US20060404660	20060414
US2006287964 AA	20061221	US20060502772	20060814
US2007100754 AA	20070503	US20060613427	20061220
US2007136211 AA	20070614	US20060618818	20061230
US2007208671 AA	20070906	US20060618813	20061230
US2007241183 AA	20071018	US20070676285	20070217
US2007241201 AA	20071018	US20060479897	20060630
US2007255657 AA	20071101	US20070767759	20070625
US2008004935 AA	20080103	US20060478758	20060629
US2008197533 AA	20080821	US20070871797	20071012
US2008201264 AA	20080821	US20070875860	20071020
US2008319901 AA	20081225	US20070875862	20071020
US2009006262 AA	20090101	US20070875855	20071020
US2009164380 AA	20090625	US20090391425	20090224
US2009164381 AA	20090625	US20090391454	20090224
US2009187507 AA	20090723	US20090391437	20090224
US2009248581 AA	20091001	US20090479856	20090608
US2009255996 AA	20091015	US20090489662	20090623
US7044394 BB	20060516	US20030738376	20031217
US7246752 BB	20070724	US20060414757	20060428
US7380710 BB	20080603	US20070767759	20070625
US7472829 BB	20090106	US20050297014	20051208
US7543739 BB	20090609	US20060404660	20060414
US7580898 BB	20090825	US20060618813	20061230
US7584153 BB	20090901	US20060618818	20061230
US7631804 BB	20091215	US20070875862	20071020
US7641124 BB	20100105	US20060479897	20060630
US8104679 BB	20120131	US20090479856	20090608
US8267327 BB	20120918	US20070871797	20071012
WO05059691 A2	20050630	WO2004US41608	20041210
WO05059691 A3	20051229	WO2004US41608	20041210

Priority:

US20010837115	20010417	US20010875555	20010605	US20030738376	20031217
WO2004US41608	20041210	US20060764944P	20060203	US20050297014	20051208
US20040634829P	20041210	US20040800821	20040315	US20060761473P	20060123
US20060613427	20061220	US20060618818	20061230	US20060618813	20061230
US20070676285	20070217	US20060479897	20060630	US20070767759	20070625
US20070871797	20071012	US20070875860	20071020	US20060414757	20060428
US20060502772	20060814	US20060478758	20060629	US20060404660	20060414
US20070875862	20071020	US20070875855	20071020	US20090391425	20090224
US20090391454	20090224	US20090391437	20090224	US20090479856	20090608
US20090489662	20090623				

Probable Assignee: COIN INC

Assignee(s): (std): BROWN KERRY D ; BROWN KERRY DENNIS ; CHATELAIN DANIEL ; LI WEIDONG ; MARSHALL CHARLES T ; PARISEAU DAVID ; QSECURE INC ; PARISEAU DAVID K ; WILLIAMS EDGAR M ; THOMPSON JOYCE ; TSAO PAUL

Assignee(s): QUEUECARD INC ; QSECURE ; QUECARD INC ; COIN INC

Inventor(s): (std): BROWN KERRY D ; BROWN KERRY DENNIS ; CHATELAIN DANIEL ; MARSHALL CHARLES T ; PARISEAU DAVID K ; WILLIAMS EDGAR M ; THOMPSON JOYCE ; PARISEAU DAVID KEVIN ; PARISEAU DAVID ; LI WEIDONG ; BROWN KERRY DENIS ; TSAO PAUL

Inventor(s):	BROWN KERRY
Agent(s):	RICHARD BREWSTER MAIN, PATENT ATTORNEY; RICHARD BREWSTER MAIN PATENT ATTORNEY; RICHARD B MAIN; CARR AND FERRELL LLP; PATENTS PENDING; RICHARD B MAIN ESQ PATENTS PENDING; RICHARD BREWSTER MAIN ESQ; RICHARD B; MAIN RICHARD B
Designated states:	AE AG AL AM AT AU AZ BA BB BE BF BG BJ BR BW BY BZ CA CF CG CH CI CM CN CO CR CU CY CZ DE DK DM DZ EC EE EG ES FI FR GA GB GD GE GH GM GN GQ GR GW HR HU ID IE IL IN IS IT JP KE KG KP KR KZ LC LK LR LS LT LU LV MA MC MD MG MK ML MN MR MW MX MZ NA NE NI NL NO NZ OM PG PH PL PT RO RU SC SD SE SG SI SK SL SN SY SZ TD TG TJ TM TN TR TT TZ UA UG US UZ VC VN YU ZA ZM ZW