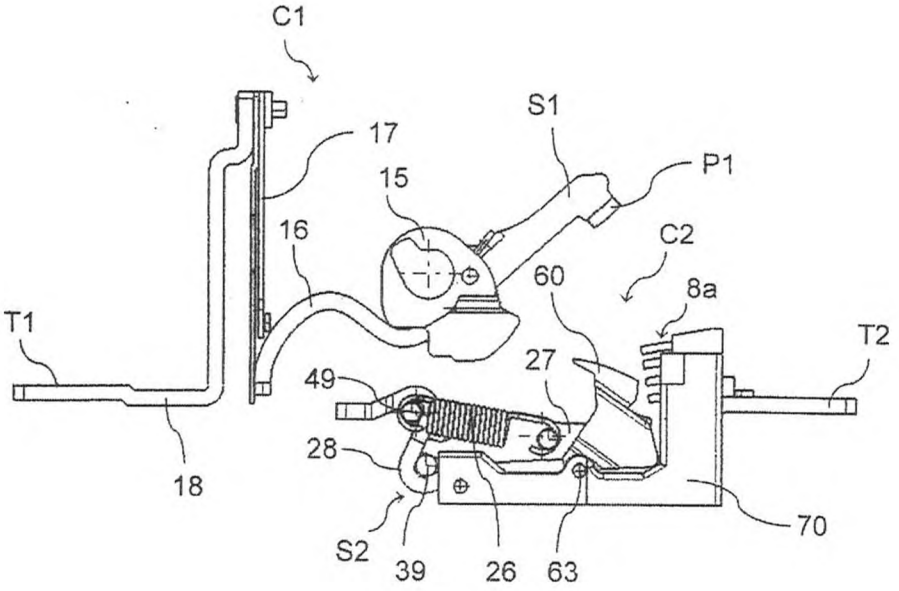
C1
17
S1
P1
15
16
C2
60
8a
T1
T2
27
49
28
18
70
S2
39
26
63

FIG.10

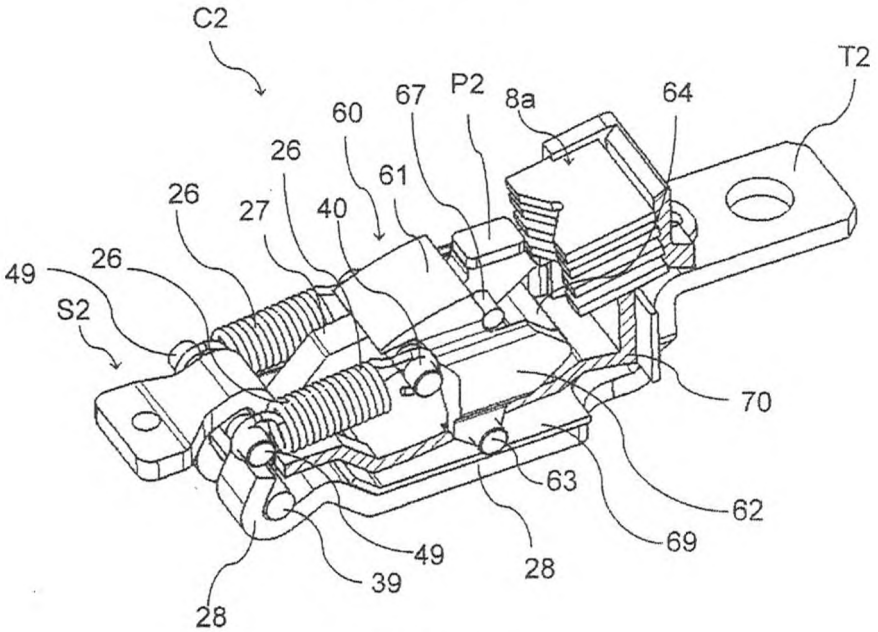
C2
T2
67
P2
8a
64
60
26
61
26
27
40
49
26
S2
70
63
62
69
49
28
39
28

FIG. 11