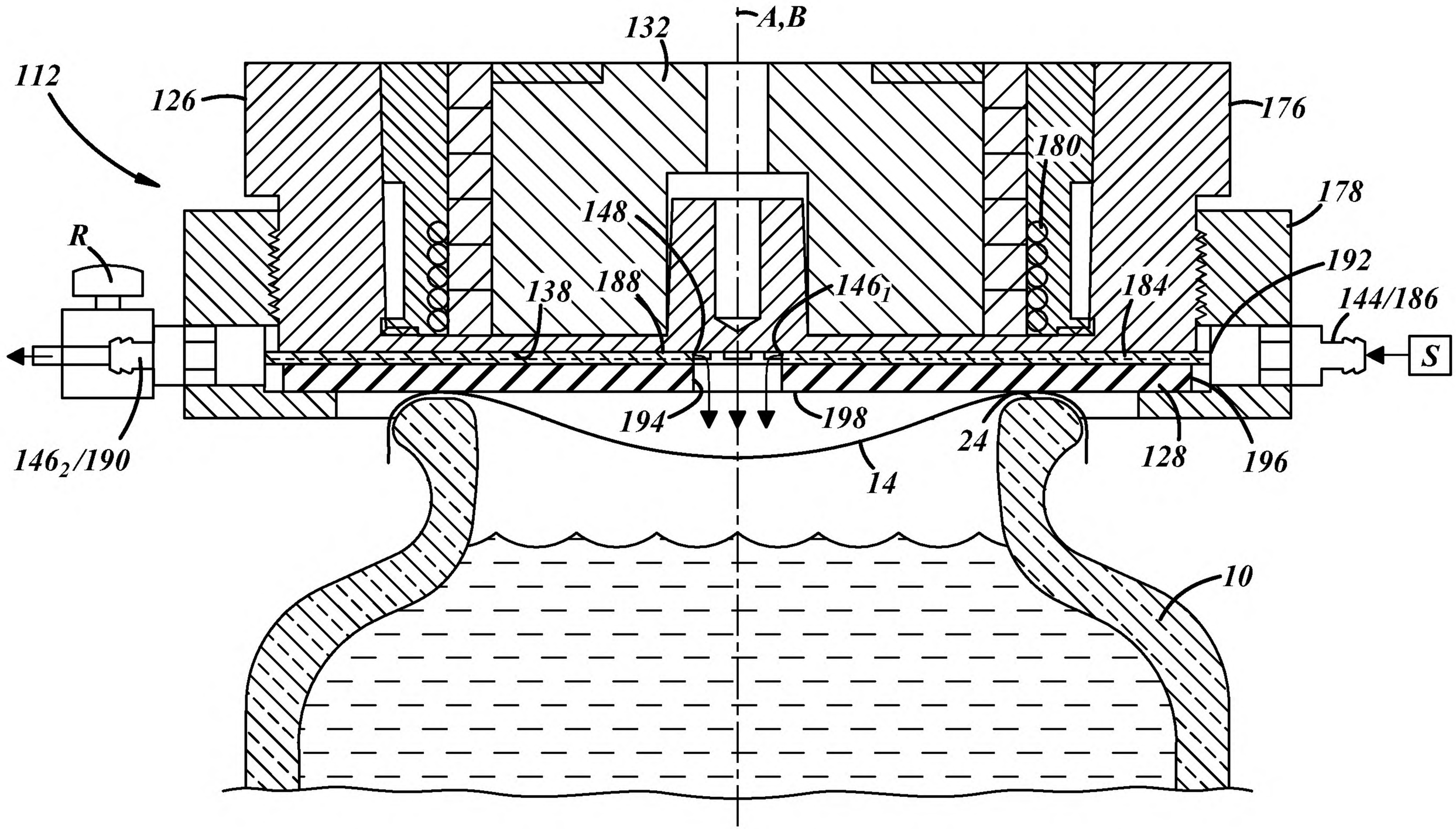
112
126
132
A,B
176
180
178
R
148
192
138
188
146$_1$
184
144/186
S
194
198
146$_2$/190
24
128
196
14
10

FIG. 9