Fig. 9

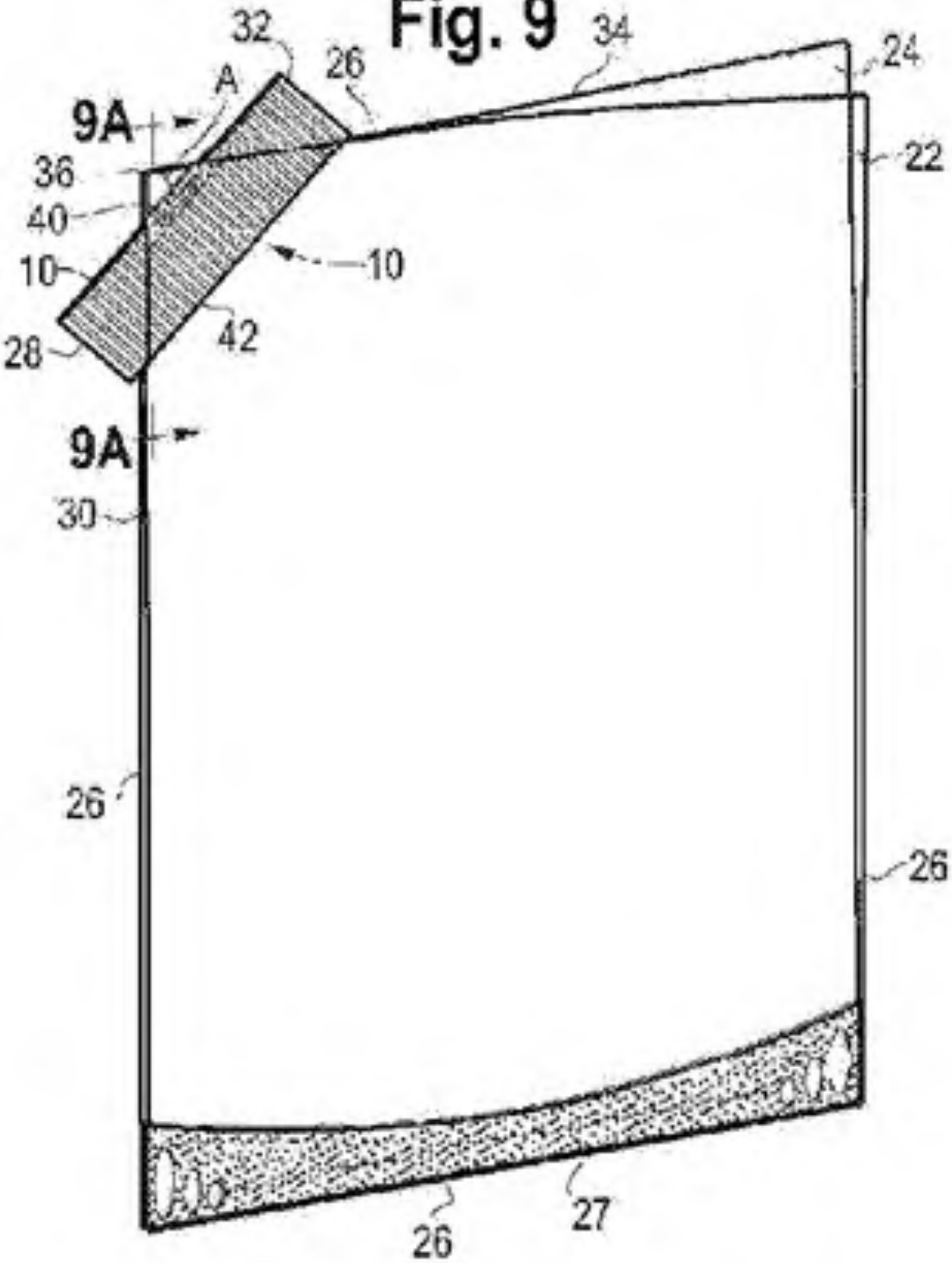
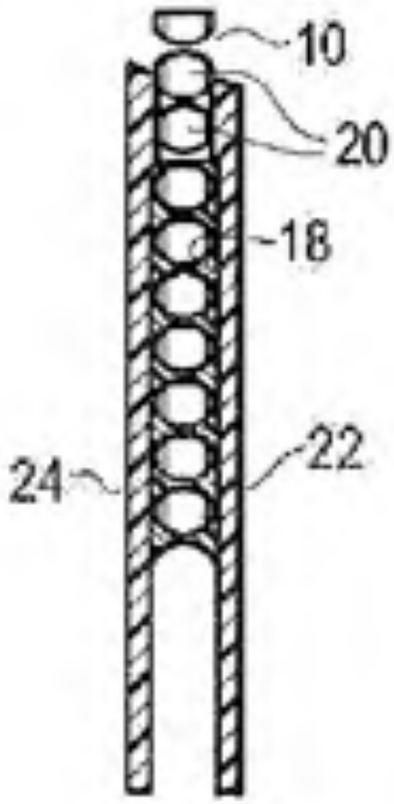
Fig. 9A