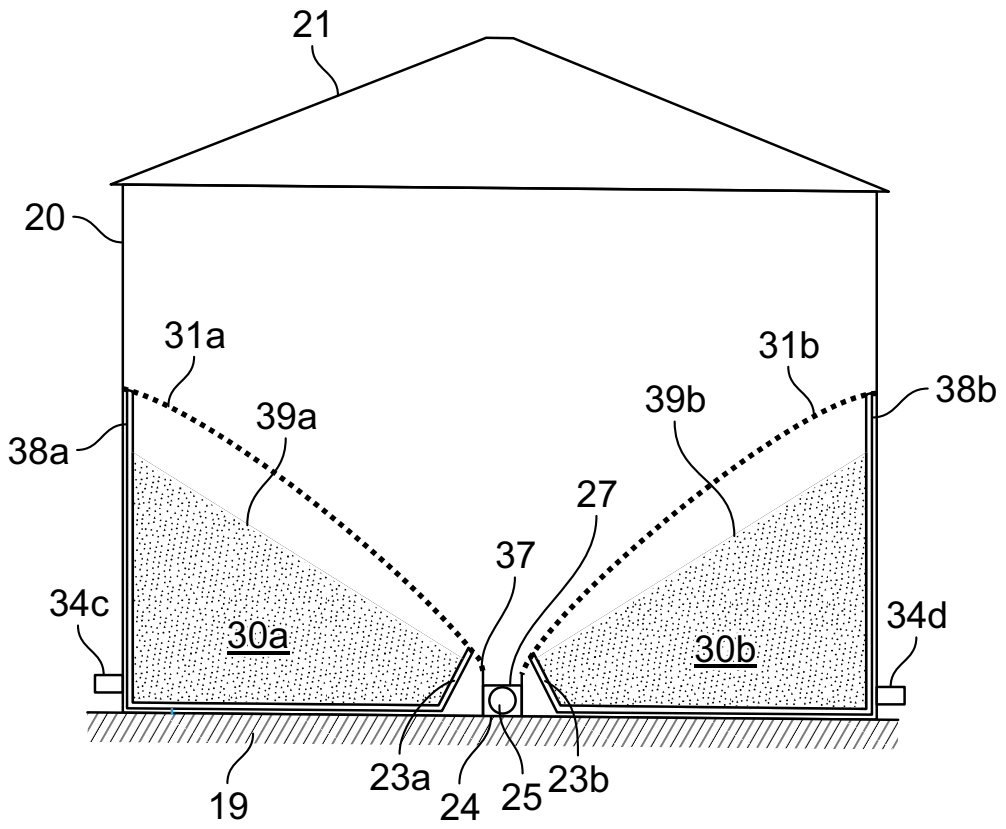
21
20
31a
31b
38b
39a
39b
38a
27
37
34c
34d
30a
30b
19
23a
24
25
23b

FIG. 1

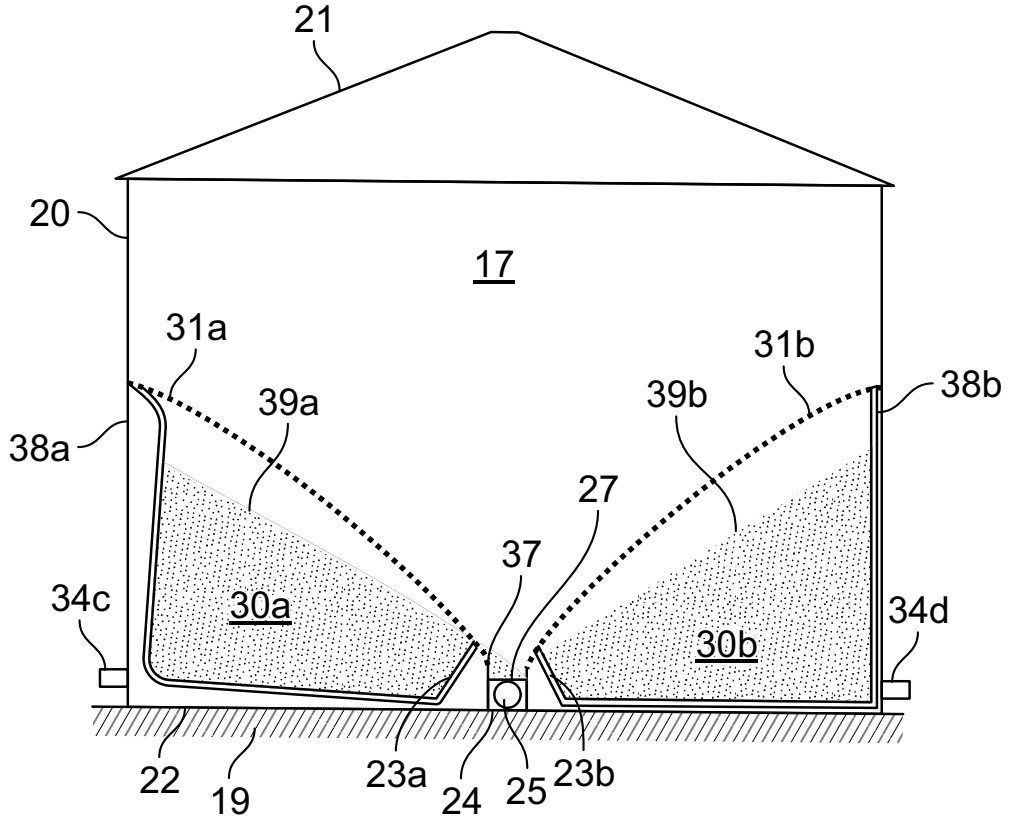
21
20
17
31a
31b
38b
39a
39b
38a
27
37
34c
34d
30a
30b
22
19
23a
24
25
23b

FIG. 2

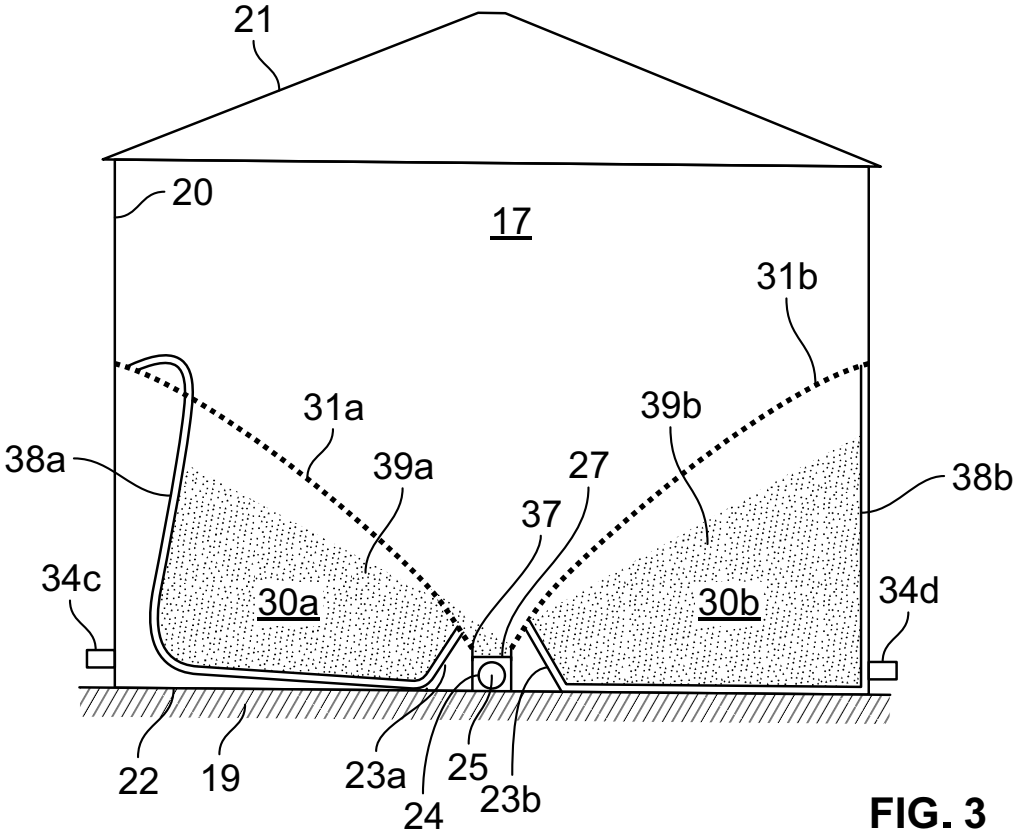
21
20
17
31b
31a
39b
38a
39a
27
38b
37
34c
30a
30b
34d
22
19
23a
25
23b
24

FIG. 3

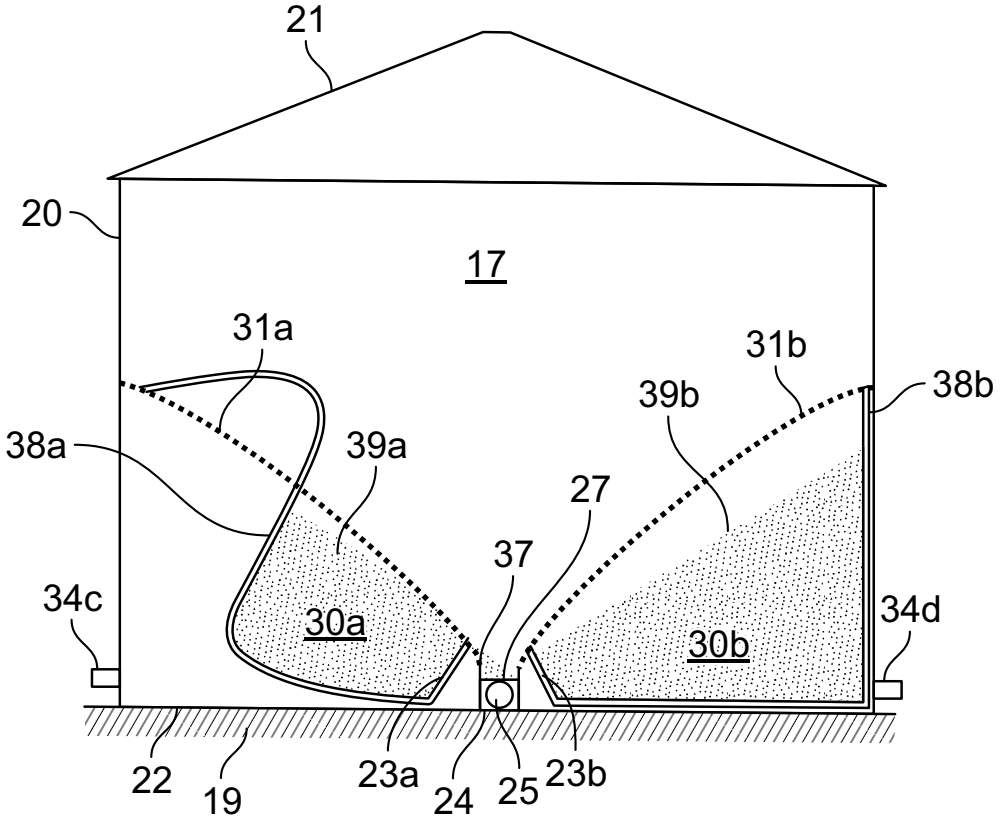
21
20
17
31a
31b
39b
38b
38a
39a
27
37
34c
30a
30b
34d
22
19
23a
24
25
23b

FIG. 4

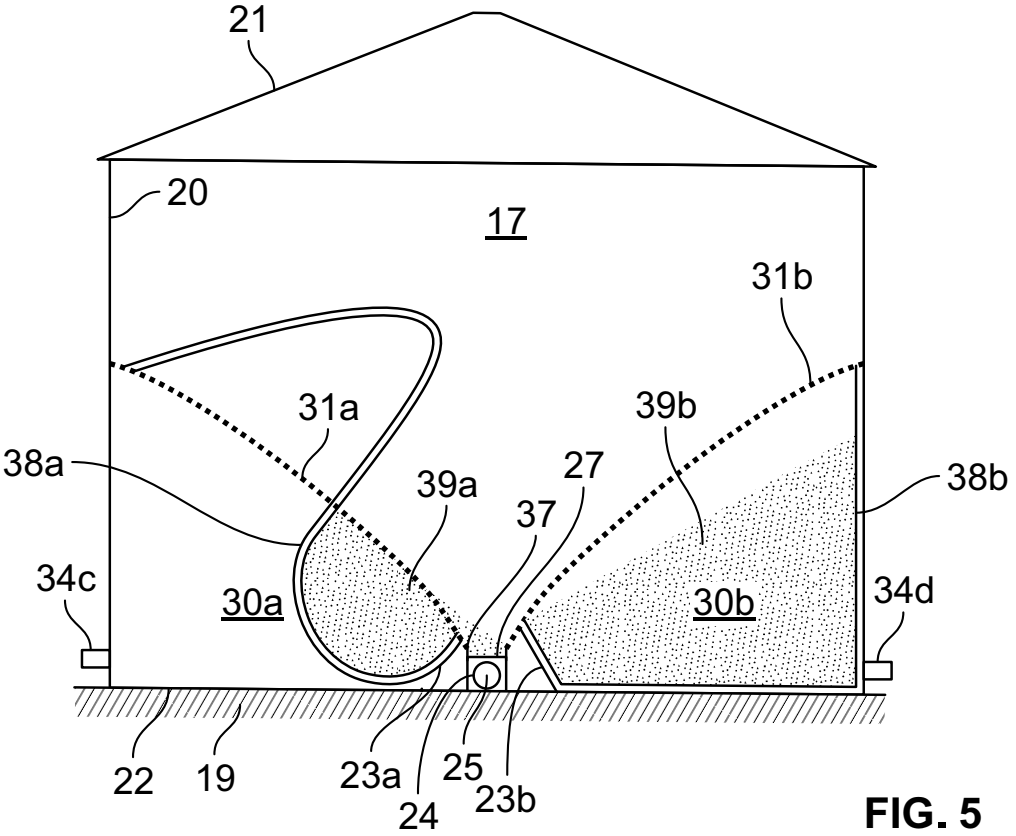
21
20
17
31b
31a
39b
38a
39a
27
38b
37
34c
30a
30b
34d
22
19
23a
25
24
23b

FIG. 5

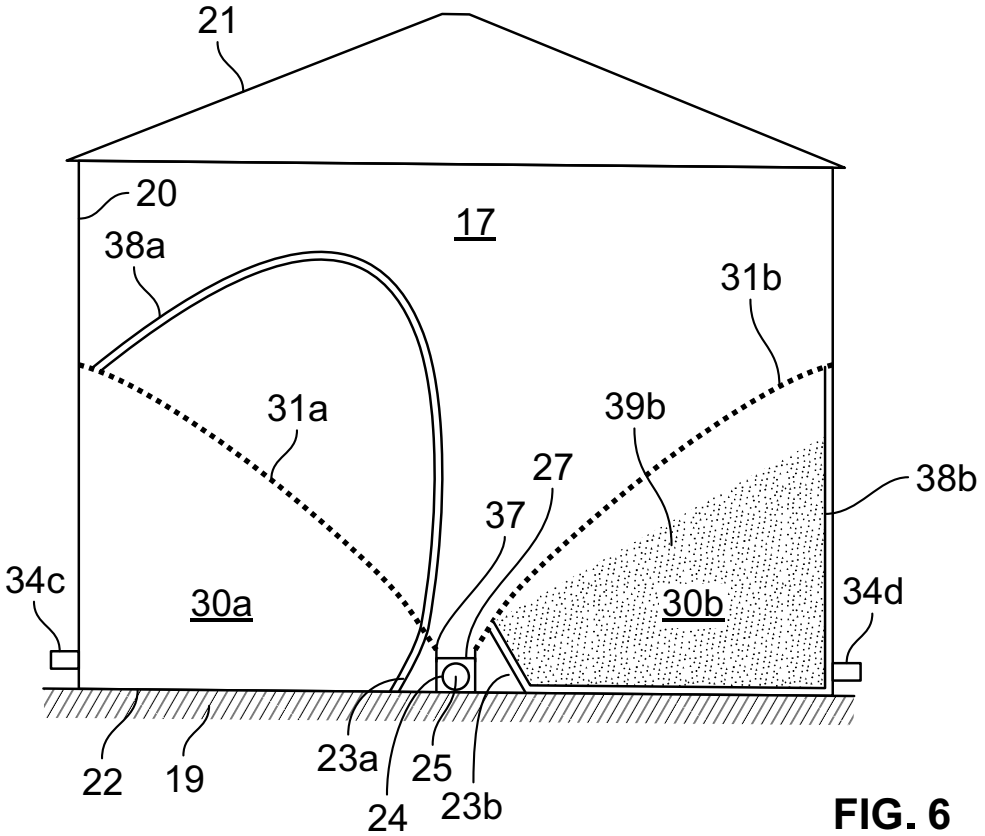
21
20
17
38a
31b
31a
39b
27
38b
37
34c
30a
30b
34d
22
19
23a
25
24
23b

FIG. 6

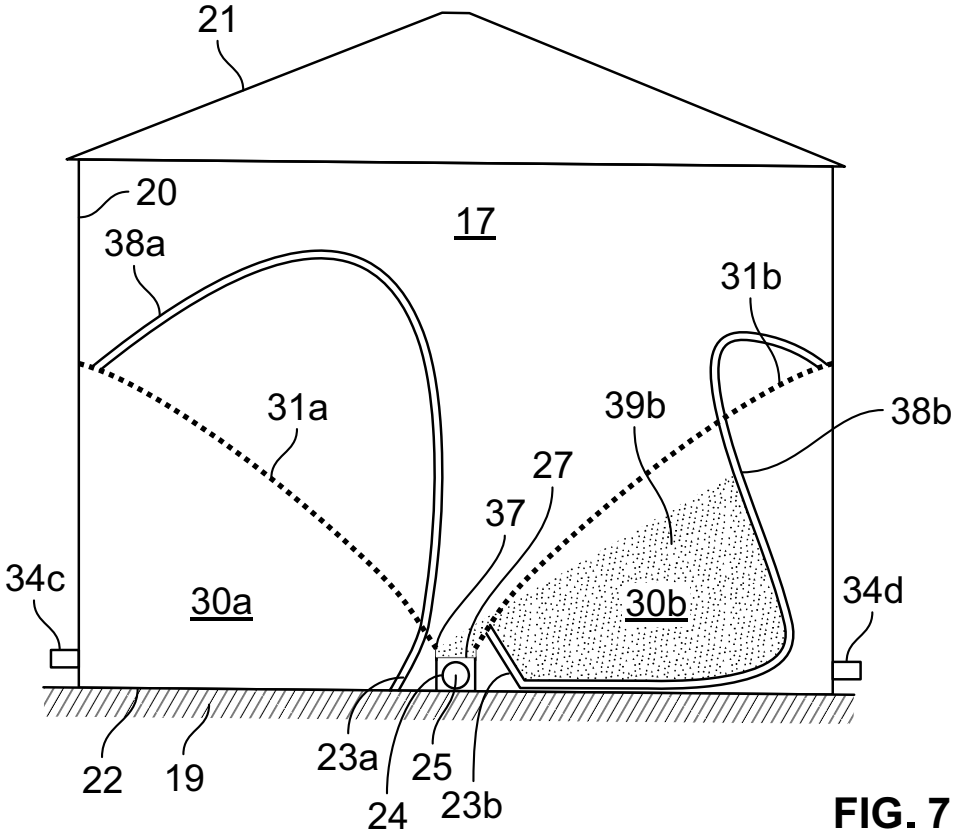
21
20
17
38a
31b
31a
39b
38b
27
37
34c
30a
30b
34d
22
19
23a
25
24
23b

FIG. 7

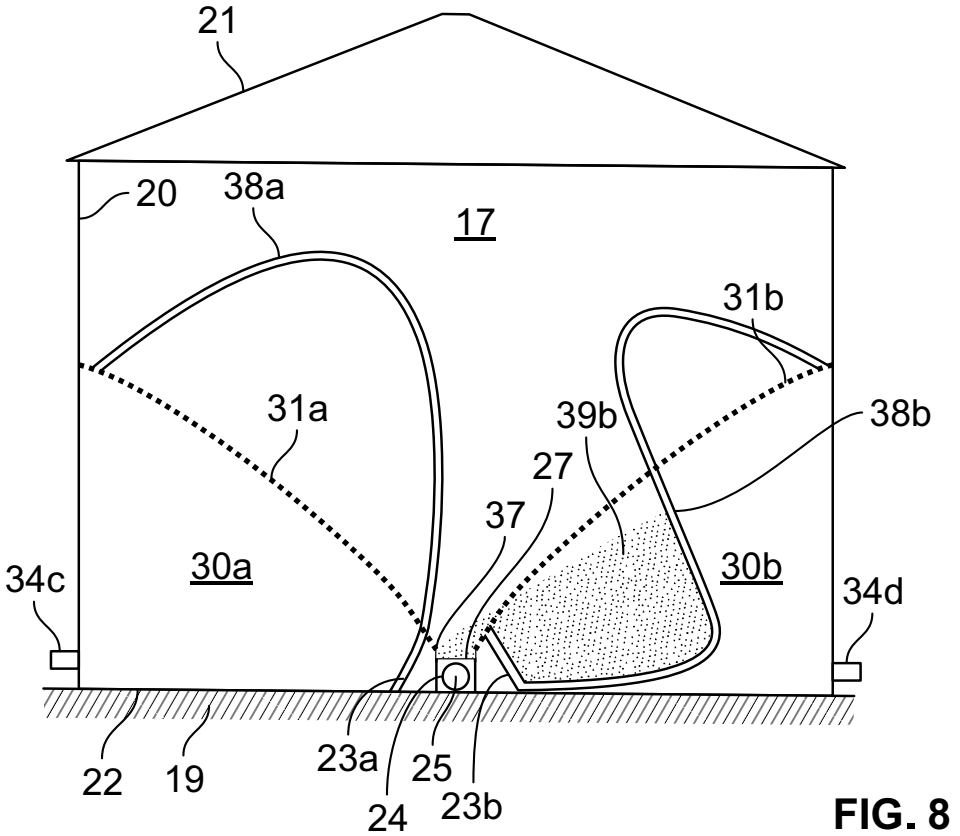
21
20
38a
17
31b
31a
39b
38b
27
37
34c
30a
30b
34d
22
19
23a
25
24
23b

FIG. 8

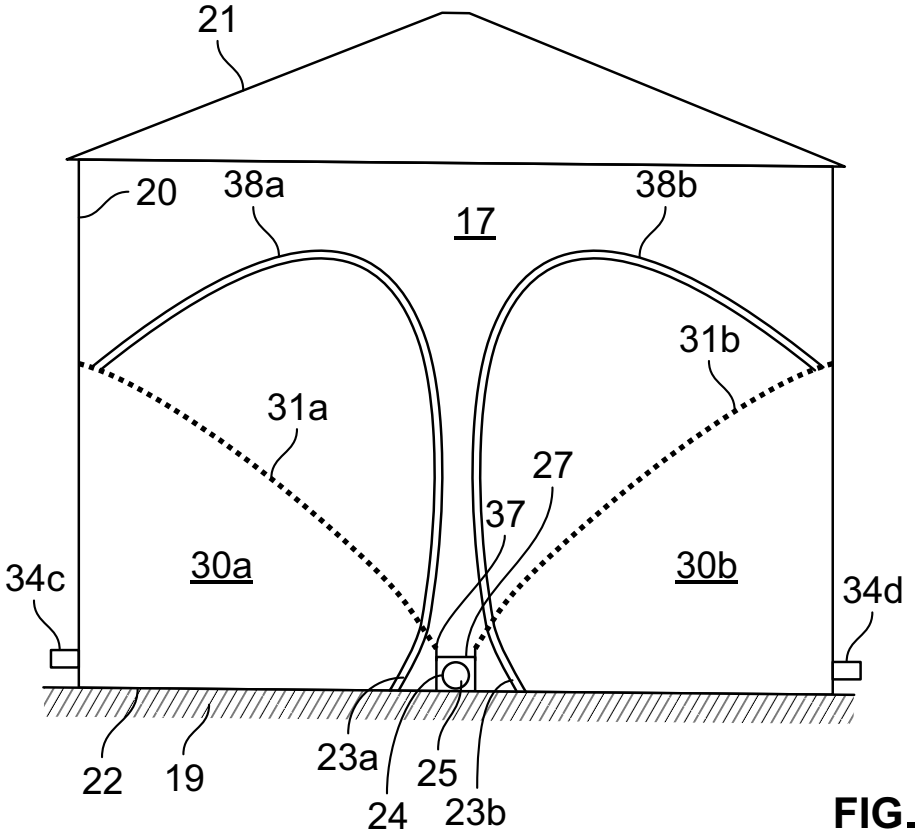
21
20
38a
38b
17
31b
31a
27
37
30a
30b
34c
34d
22
19
23a
25
24
23b

FIG. 9

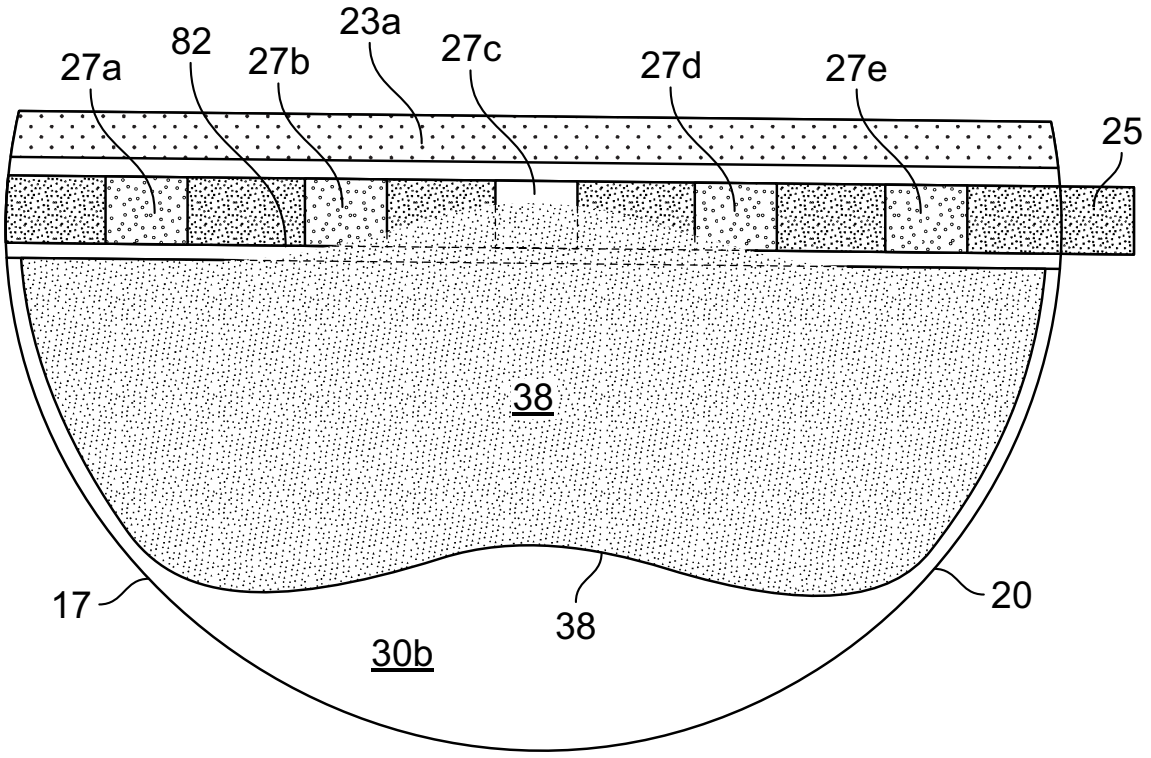
23a
82
27a
27b
27c
27d
27e
25
38
17
38
20
30b

FIG. 10

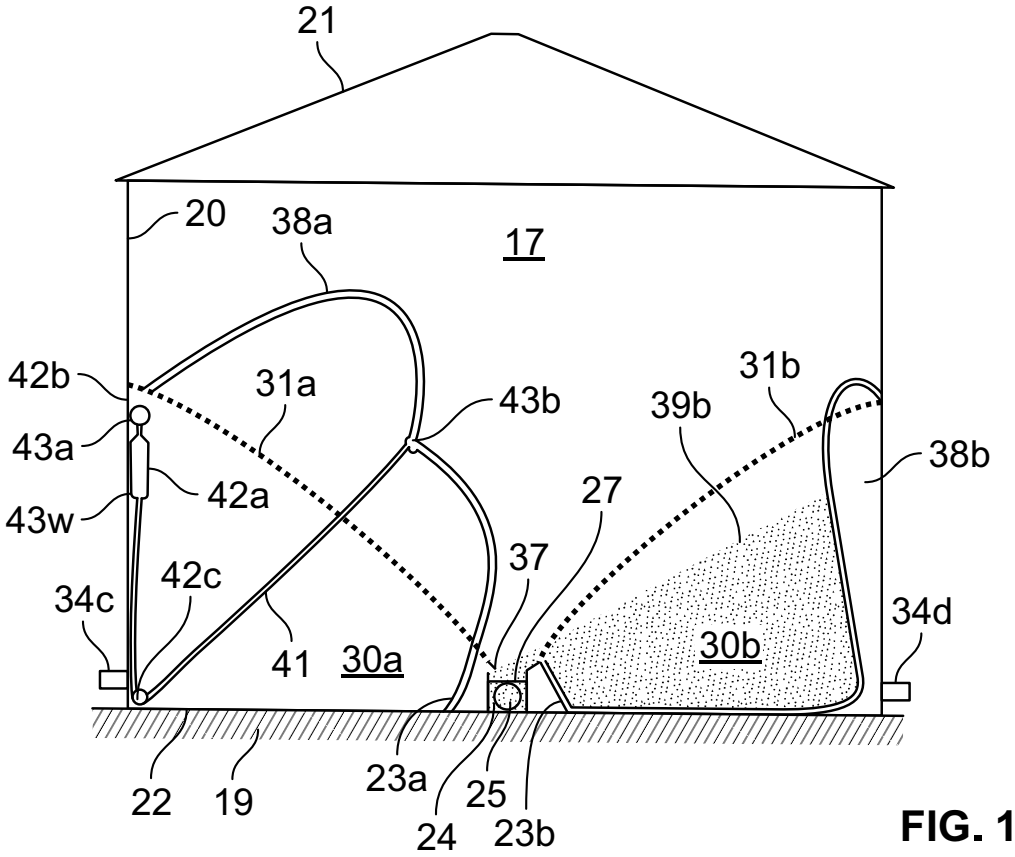
21
20
38a
17
42b
31a
43b
31b
39b
43a
38b
42a
43w
27
37
42c
34c
34d
41
30a
30b
22
19
23a
25
24
23b

FIG. 11

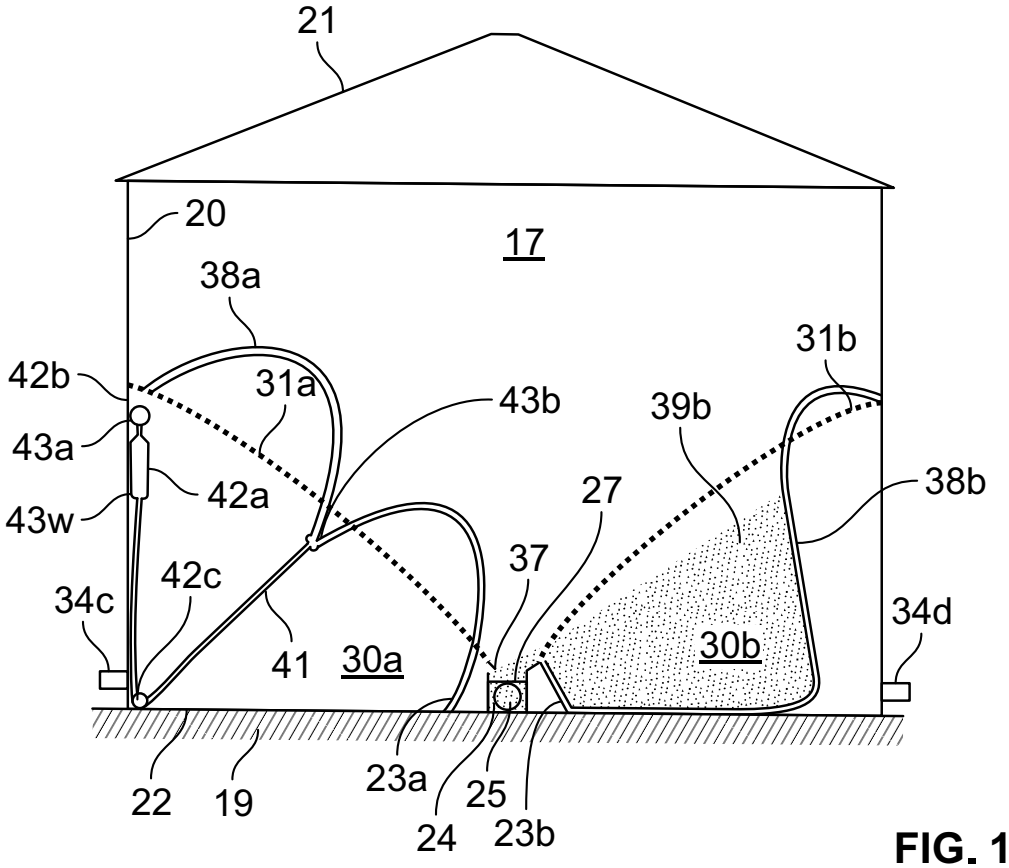
21
20
17
38a
31b
42b
31a
43b
39b
43a
38b
42a
43w
27
37
42c
34c
34d
41
30a
30b
22
19
23a
25
24
23b

FIG. 12

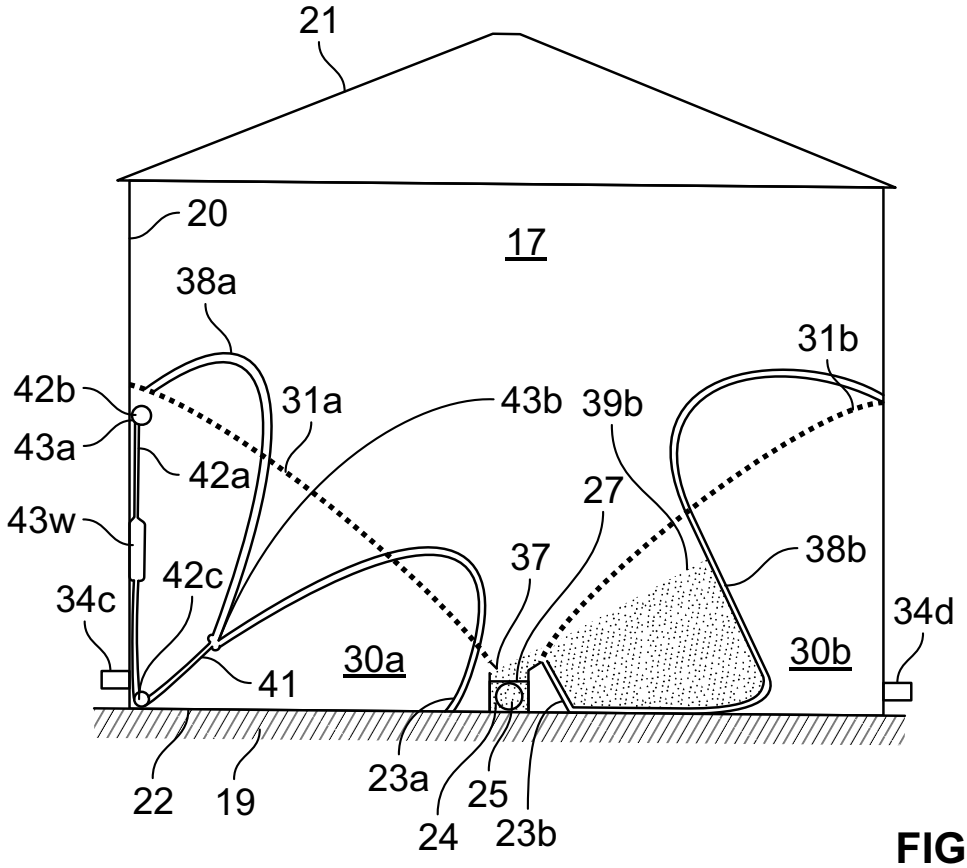
21
20
17
38a
31b
42b
31a
43b
39b
43a
42a
27
43w
38b
37
42c
34c
34d
30a
30b
41
22
19
23a
25
24
23b

FIG. 13

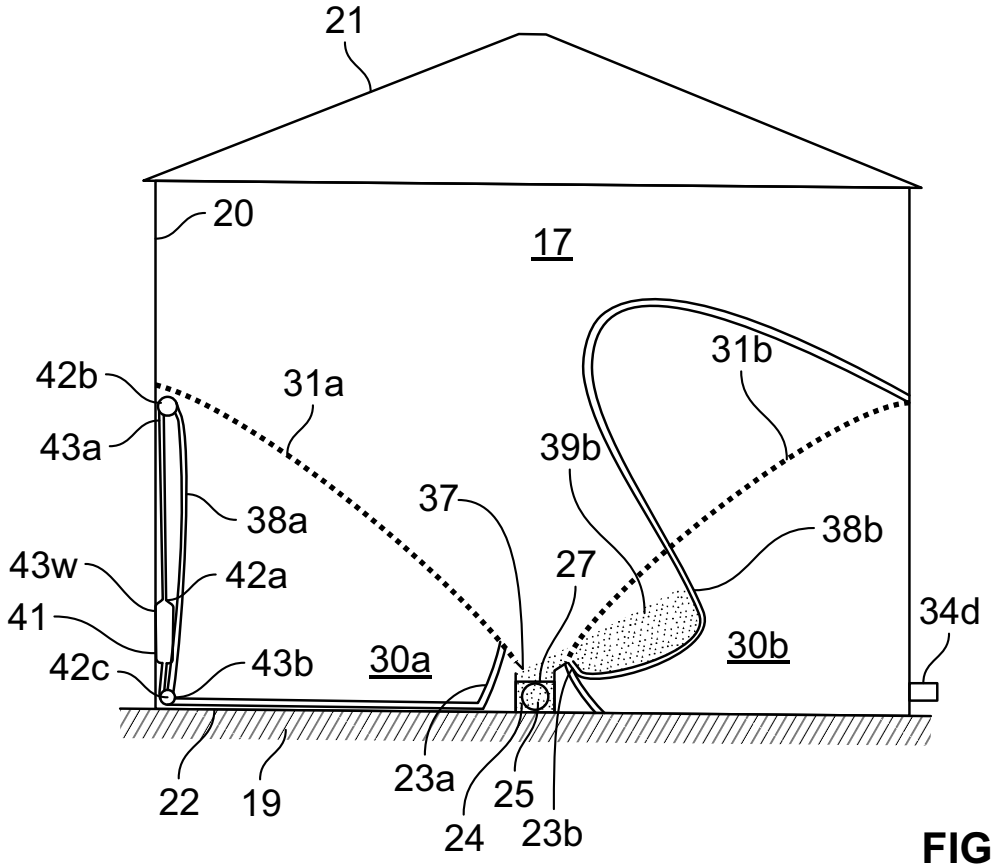
21
20
17
31b
42b
31a
43a
39b
37
38a
38b
43w
42a
27
41
34d
42c
43b
30a
30b
22
19
23a
25
24
23b

FIG. 14

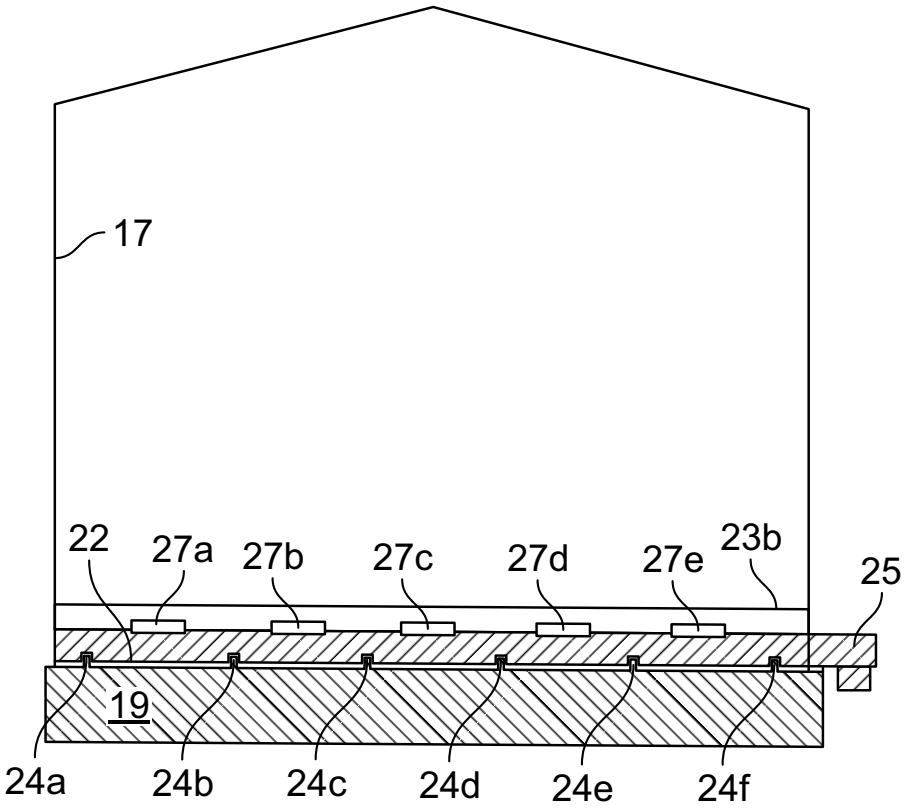
17
22
27a
27b
27c
27d
27e
23b
25
19
24a
24b
24c
24d
24e
24f

FIG. 15

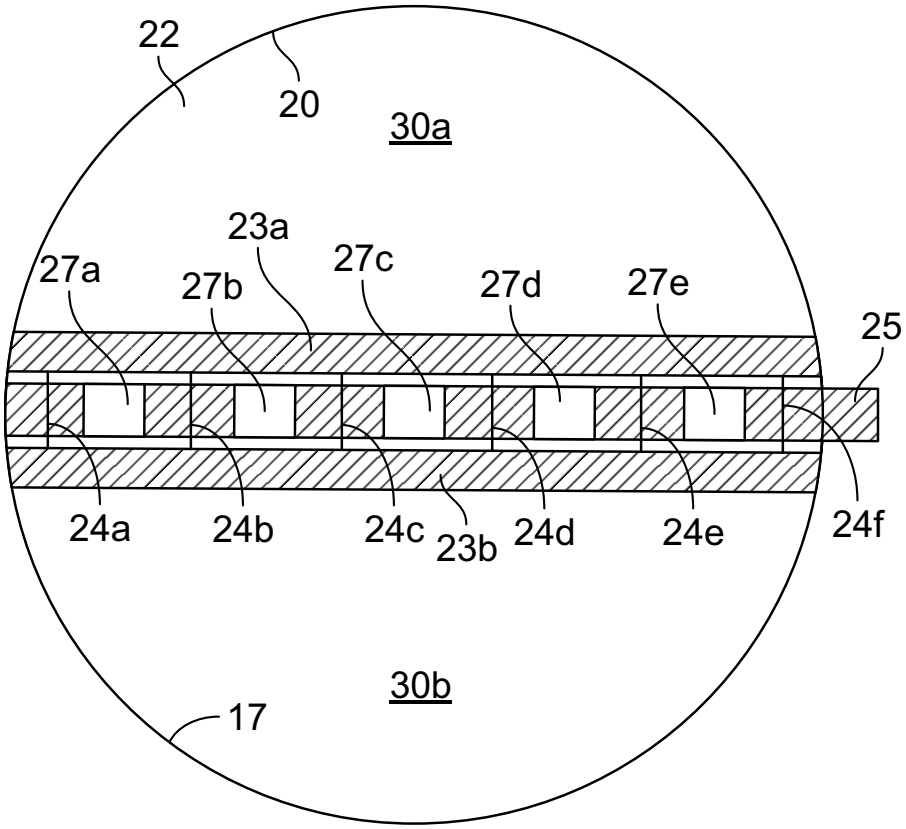
22
20
30a
23a
27a
27b
27c
27d
27e
25
24a
24b
24c
23b
24d
24e
24f
30b
17

FIG. 16

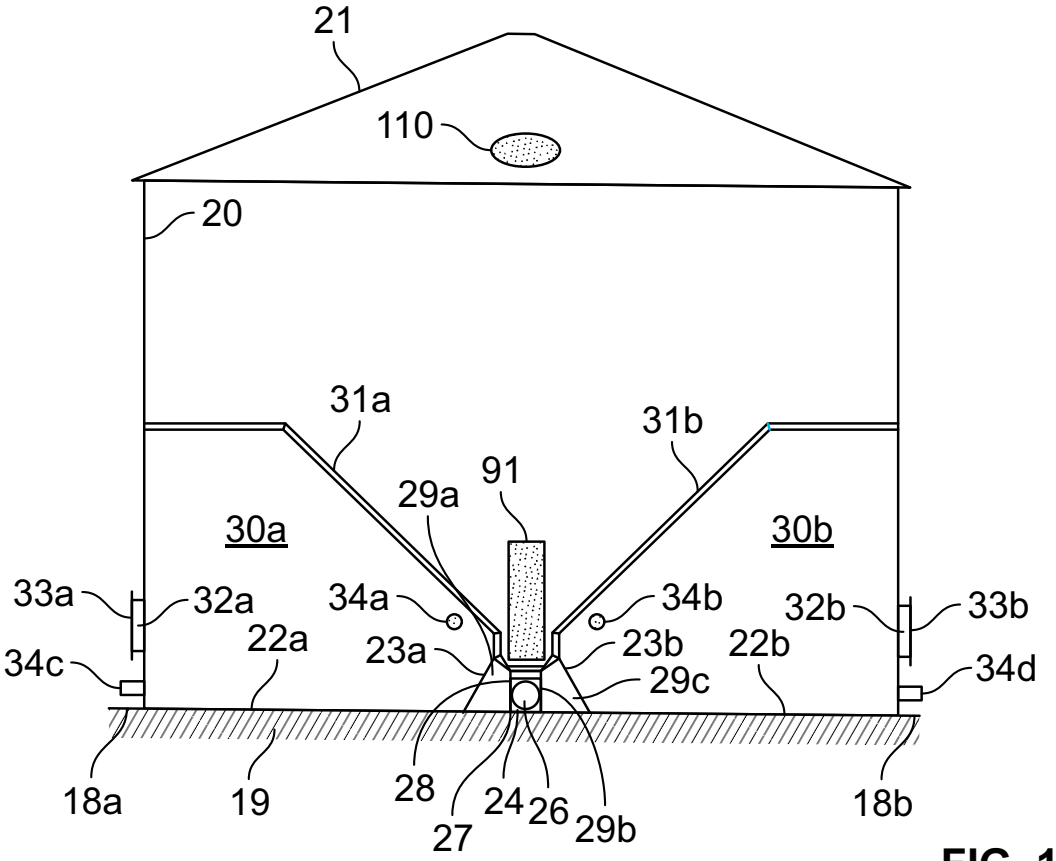
21
110
20
31a
31b
91
29a
30a
30b
33a
32a
34a
34b
32b
33b
22a
23a
23b
22b
34c
29c
34d
18a
19
28
24
26
29b
27
18b

FIG. 17

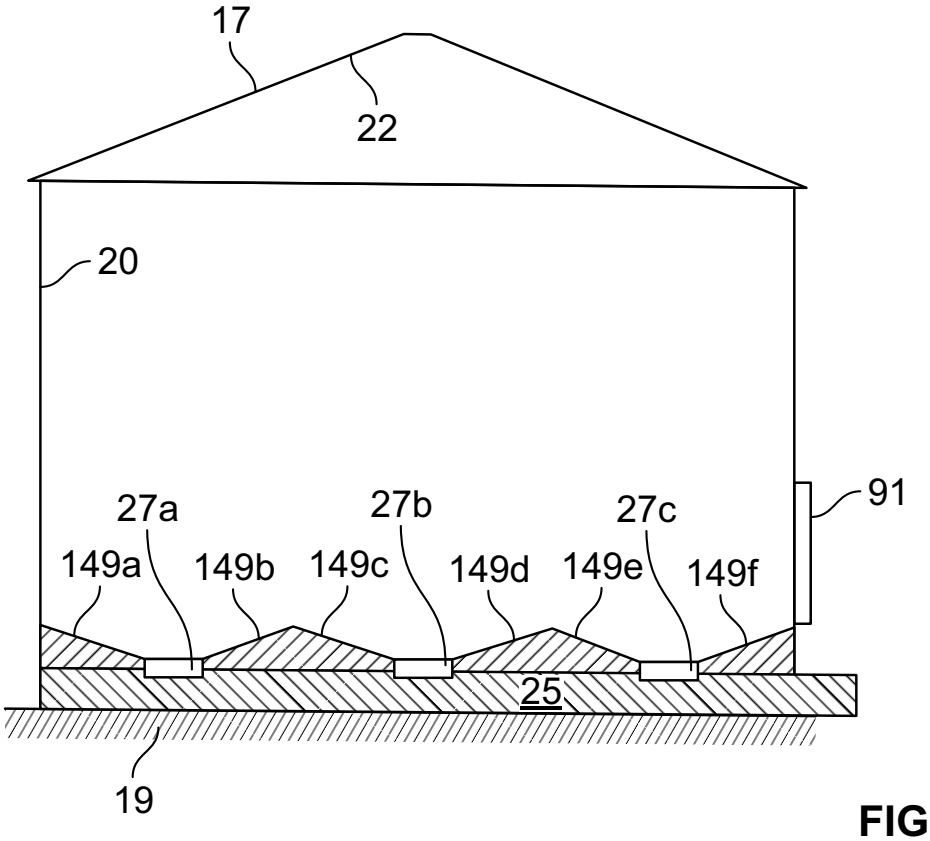
17
22
20
91
27a
27b
27c
149a
149b
149c
149d
149e
149f
25
19

FIG. 18

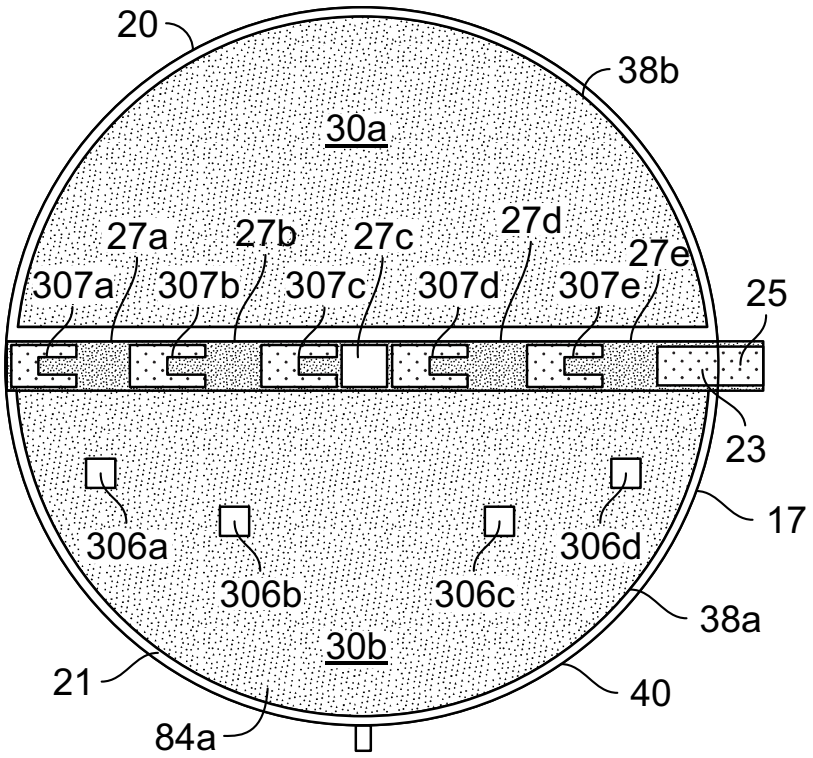
20
38b
30a
27a
27b
27c
27d
27e
307a
307b
307c
307d
307e
25
23
17
306a
306b
306c
306d
38a
30b
21
40
84a

FIG. 19

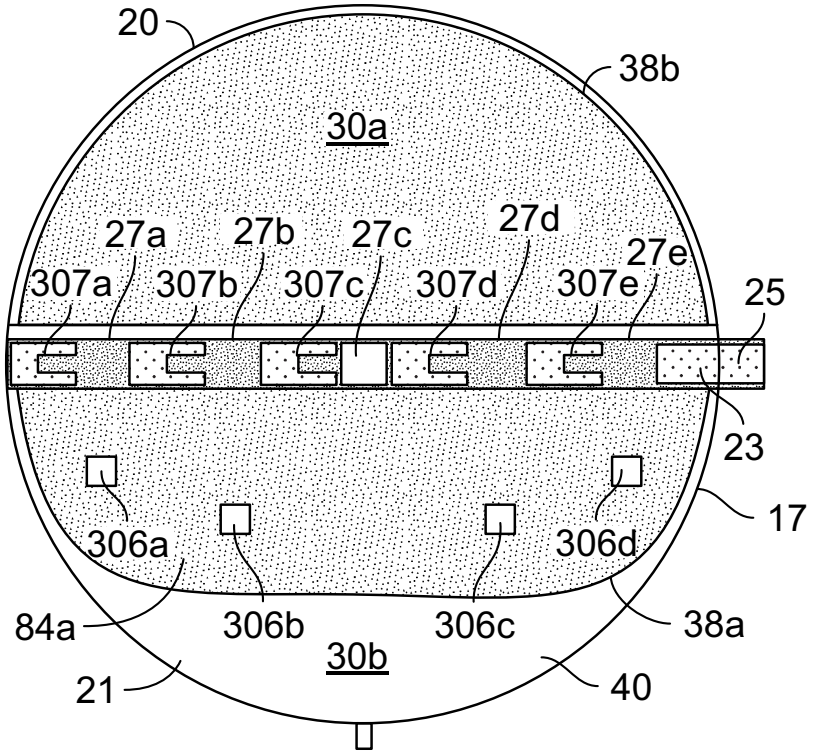
20
38b
30a
27a
27b
27c
27d
27e
307a
307b
307c
307d
307e
25
23
17
306a
306b
306c
306d
84a
38a
30b
21
40

FIG. 20

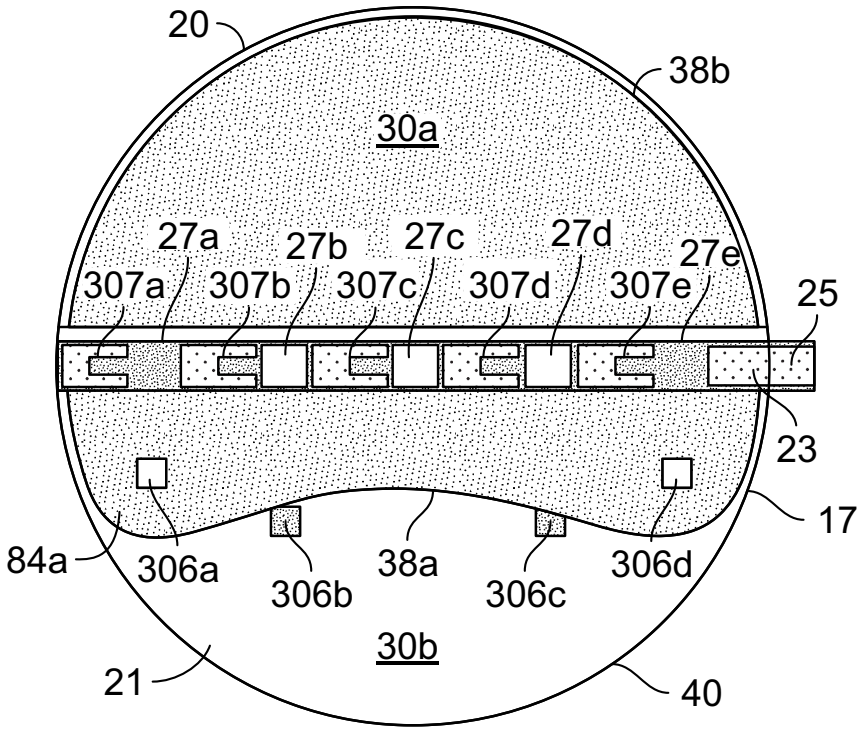
20
38b
30a
27a
27b
27c
27d
27e
307a
307b
307c
307d
307e
25
23
17
84a
306a
306b
38a
306c
306d
30b
21
40

FIG. 21

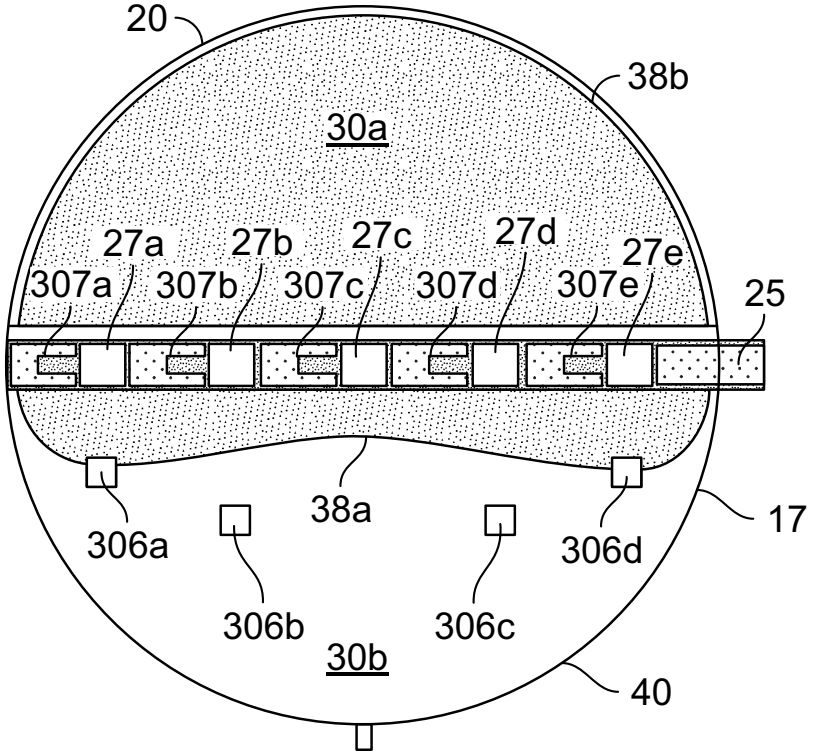
20
38b
30a
27a
27b
27c
27d
27e
307a
307b
307c
307d
307e
25
17
306a
38a
306d
306b
306c
30b
40

FIG. 22

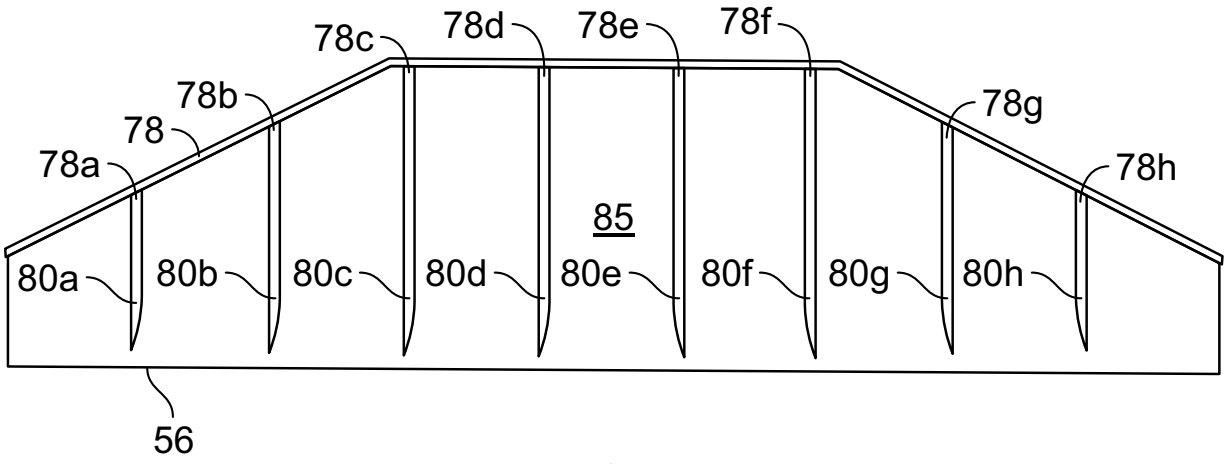
78c
78d
78e
78f
78b
78g
78
78a
78h
85
80a
80b
80c
80d
80e
80f
80g
80h
56

FIG. 23

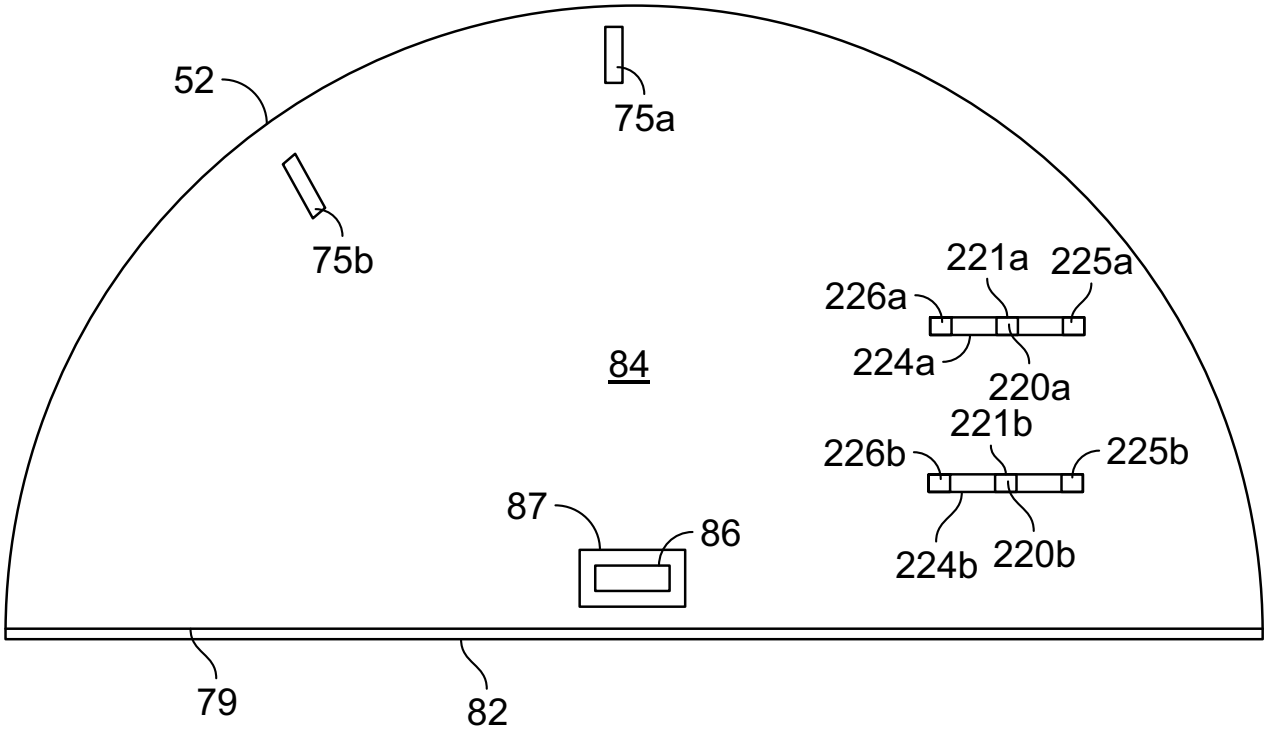
52
75a
75b
221a
225a
226a
224a
220a
84
221b
226b
225b
87
86
224b
220b
79
82

FIG. 24

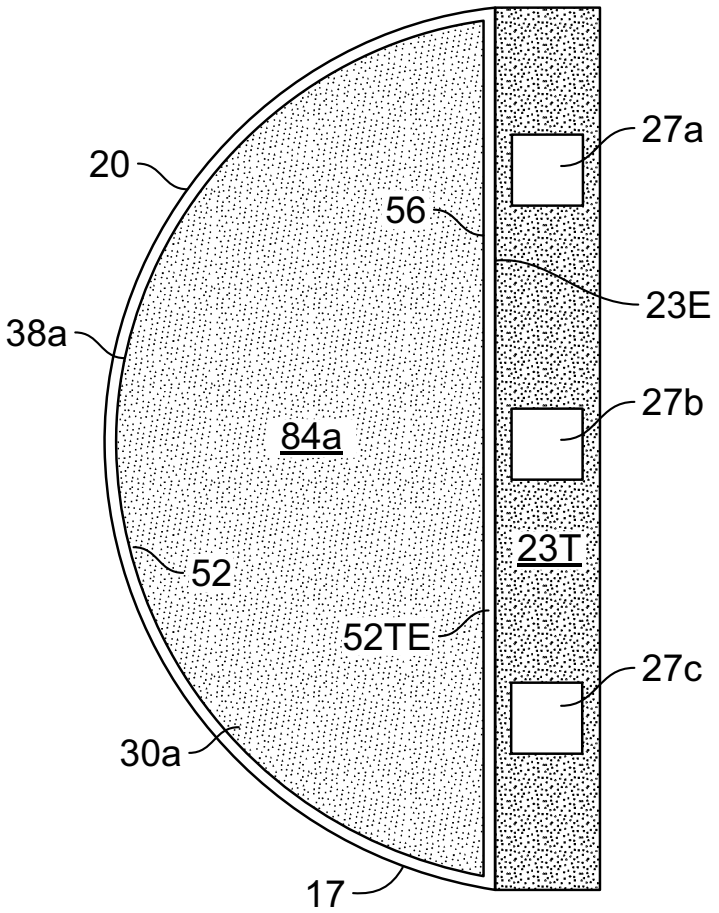
20
56
27a
23E
38a
27b
84a
23T
52
52TE
27c
30a
17

FIG. 25

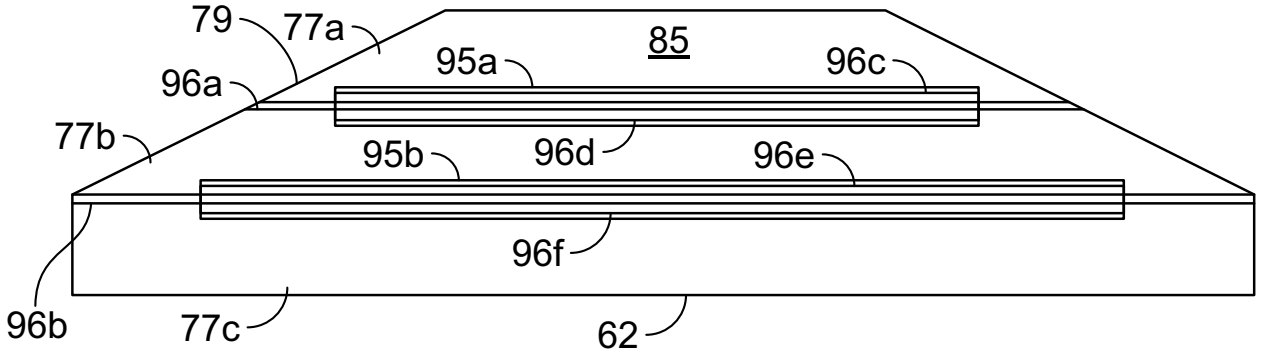
79
77a
85
95a
96c
96a
77b
95b
96d
96e
96f
96b
77c
62

FIG. 26

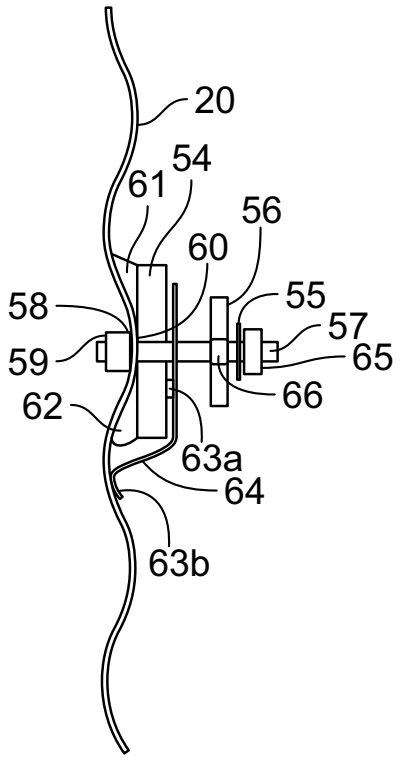
20
54
61
56
60
58
55
57
59
65
66
62
63a
64
63b

FIG. 27

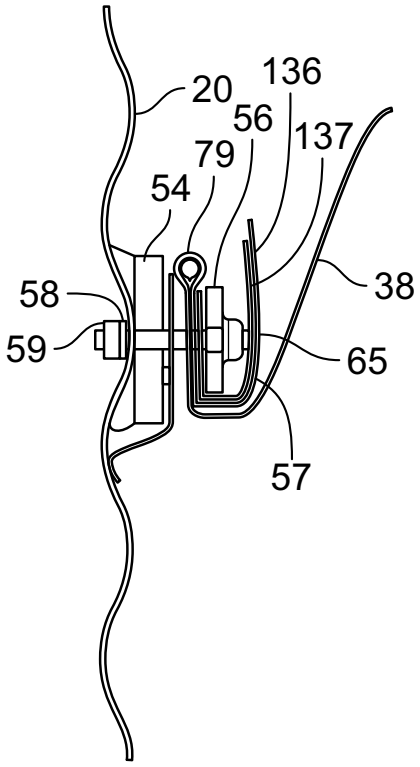
136
20
56
137
79
54
38
58
59
65
57

FIG. 28

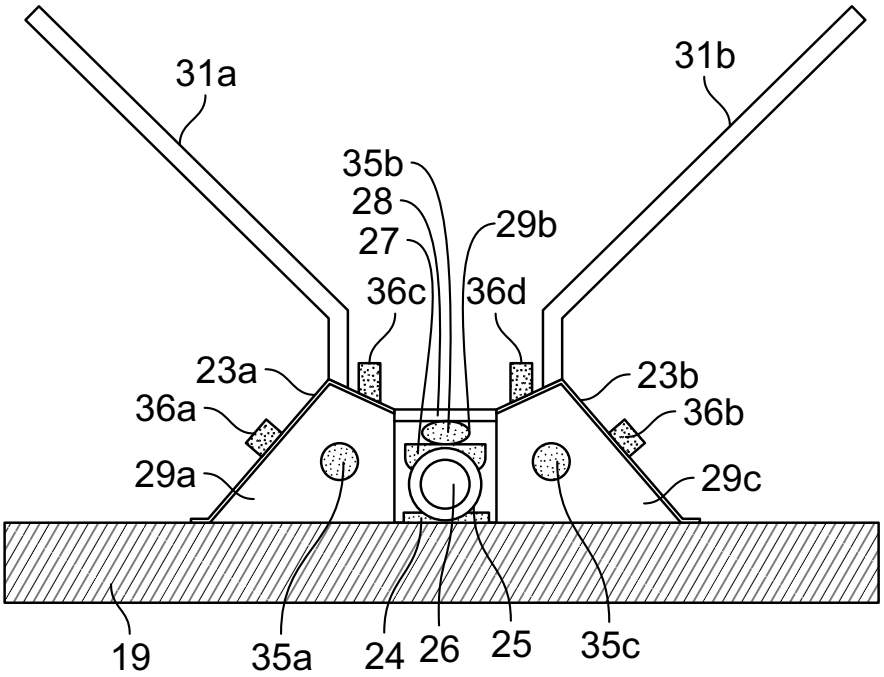
31a
31b
35b
28
27
29b
36c
36d
23a
23b
36a
36b
29a
29c
19
35a
24
26
25
35c

FIG. 29

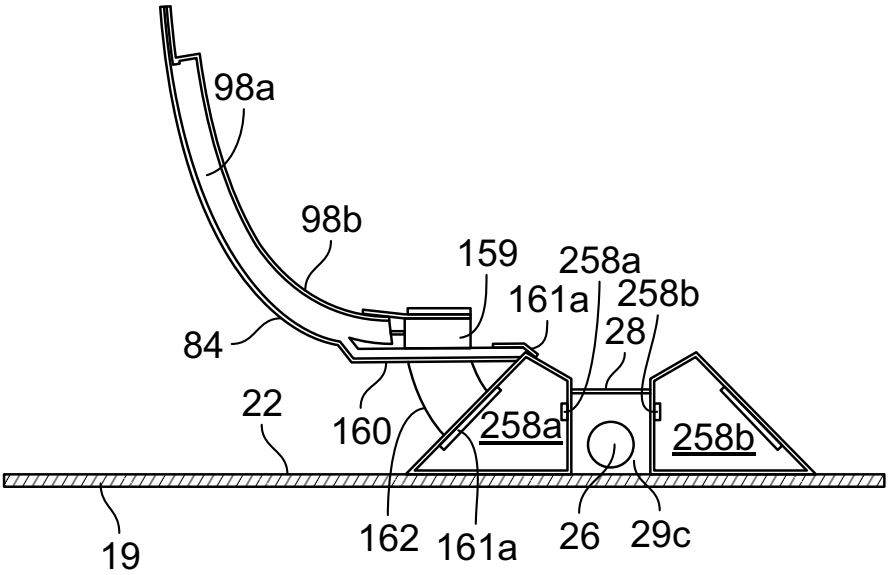
98a
98b
159
258a
161a
258b
28
84
22
160
258a
258b
19
162
161a
26
29c

FIG. 30

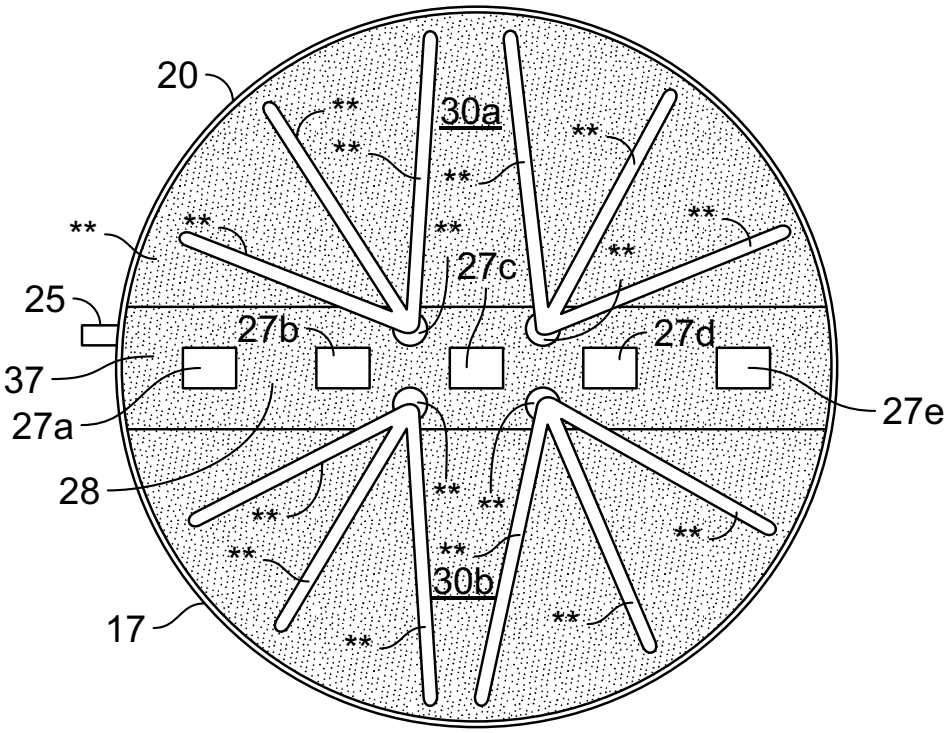
20
30a
25
27b
27c
27d
37
27a
27e
28
30b
17

FIG. 31

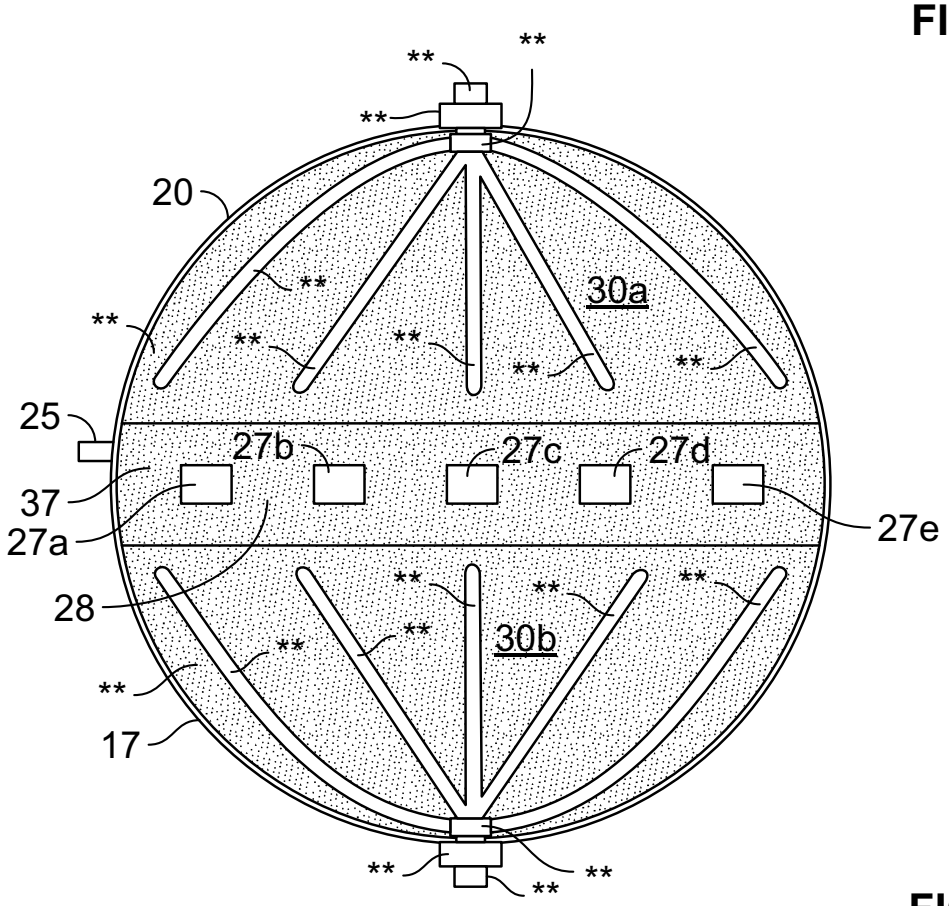
20
30a
25
27b
27c
27d
37
27a
27e
28
30b
17

FIG. 32

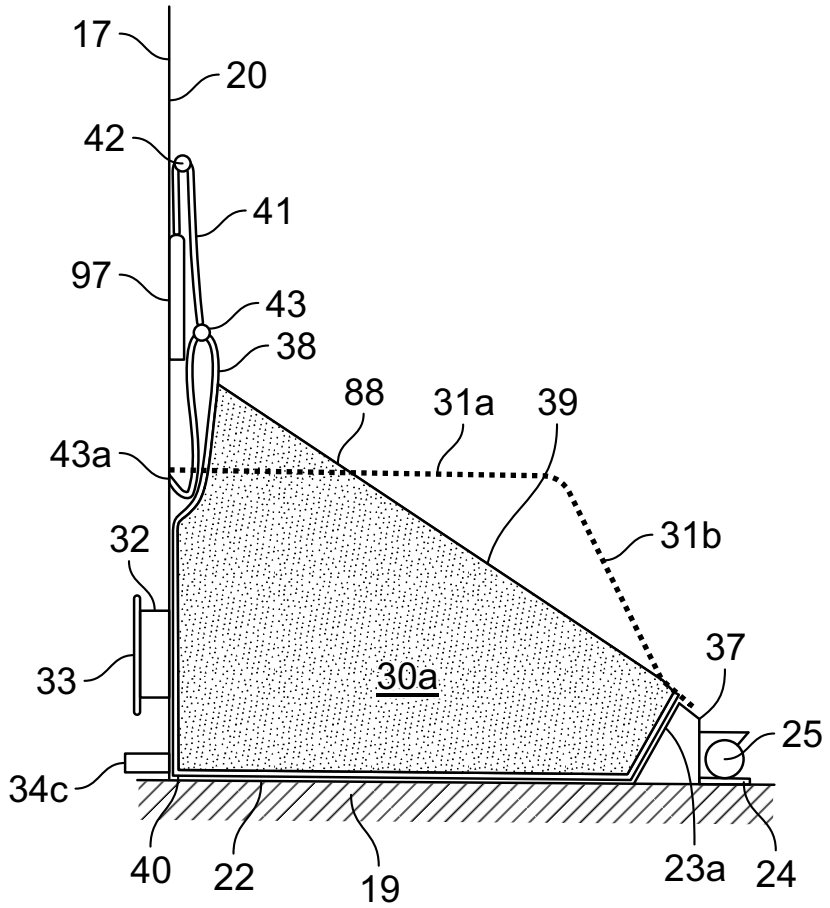
17
20
42
41
97
43
38
88
31a
39
43a
31b
32
37
33
30a
25
34c
40
22
19
23a
24

FIG. 33

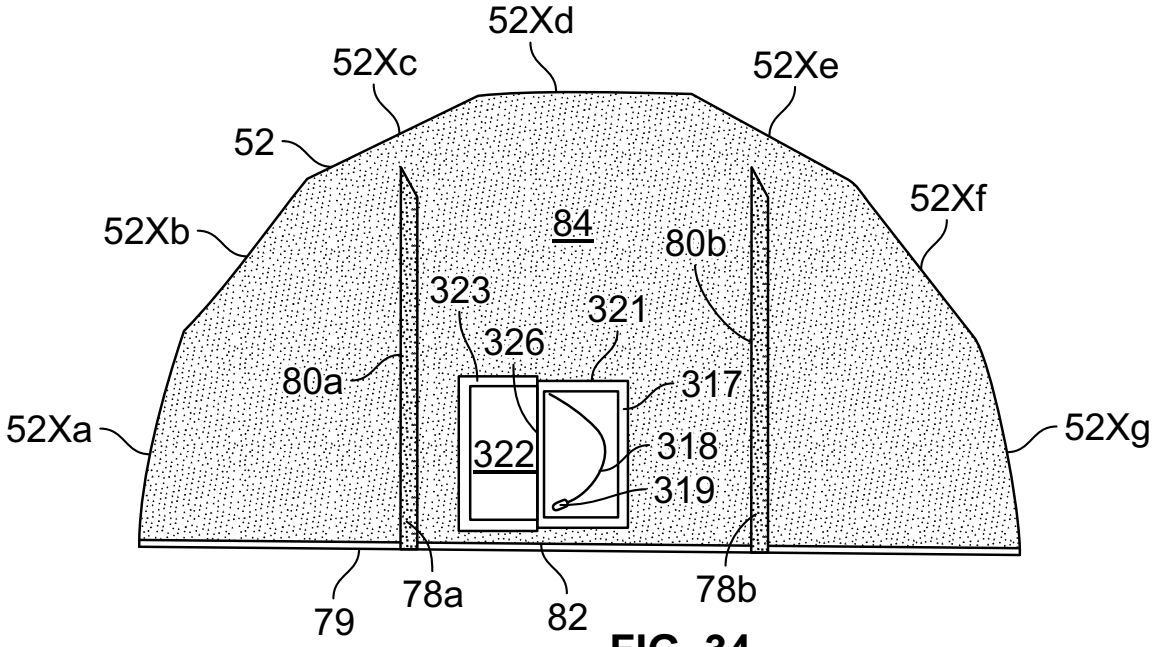
52Xd
52Xc
52Xe
52
52Xf
52Xb
84
80b
323
321
326
80a
317
52Xa
322
318
52Xg
319
79
78a
82
78b

FIG. 34