FIG. 5

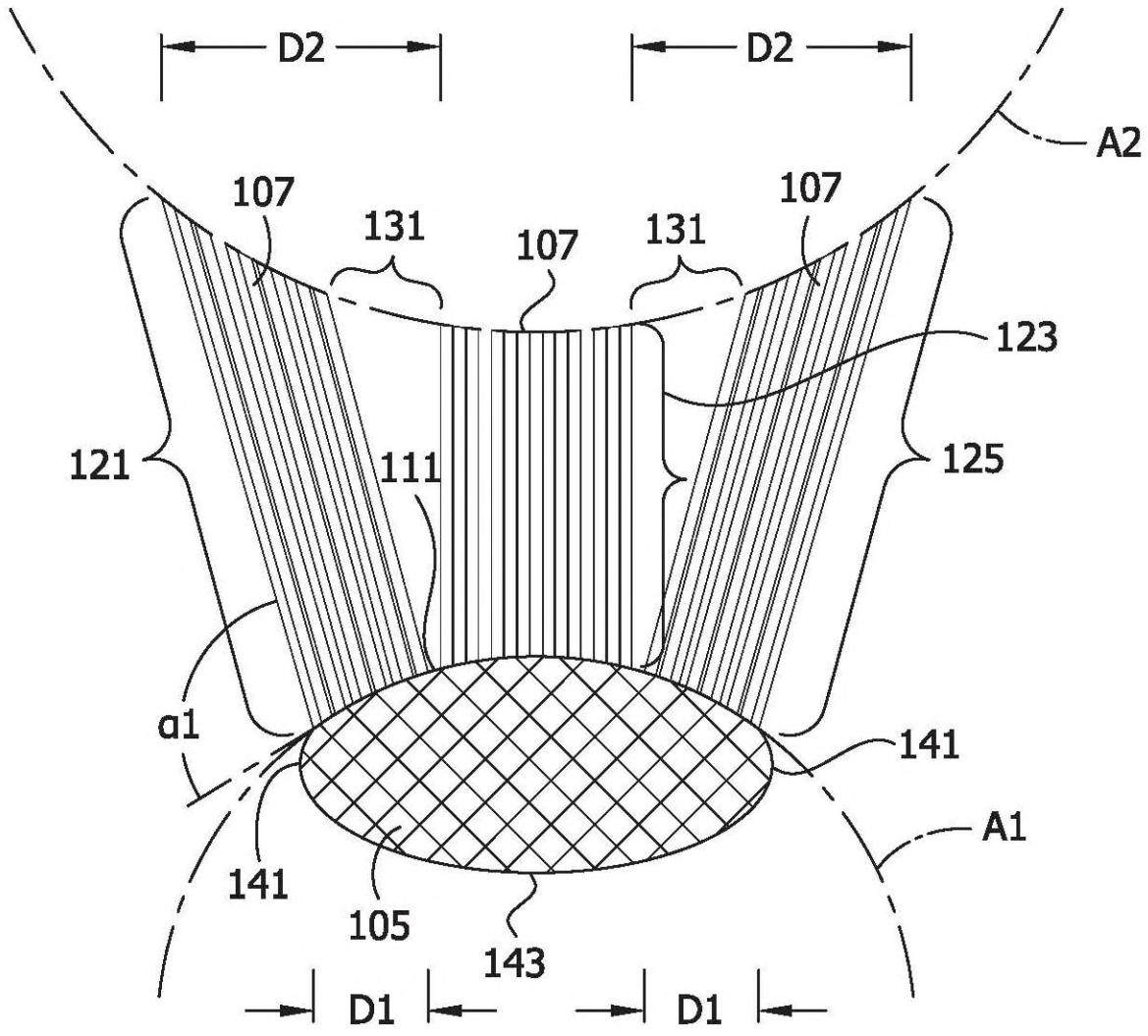
D2
D2
A2
107
131
107
131
107
123
121
111
125
a1
141
A1
141
105
143
D1
D1