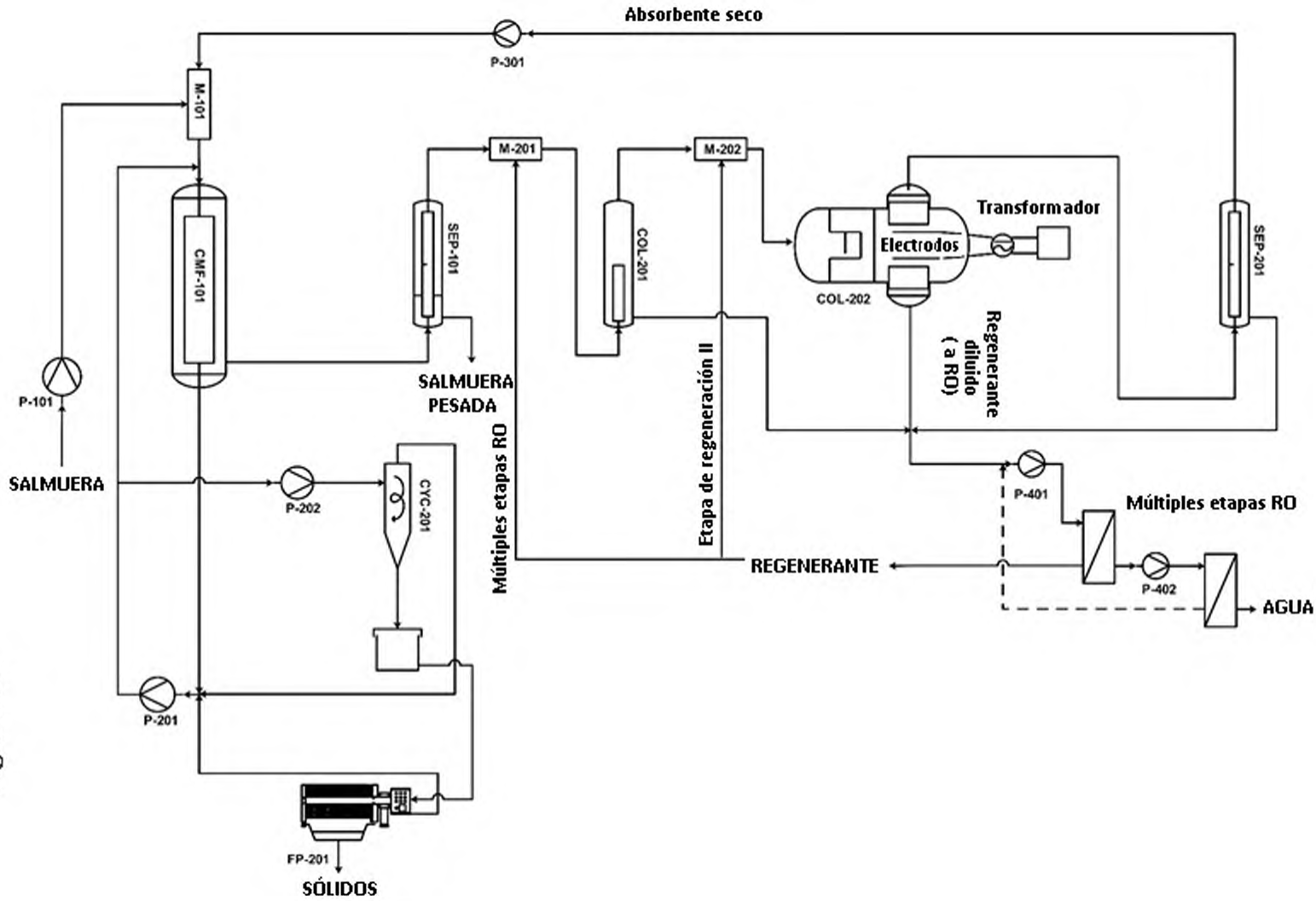
Absorbente seco
P-301
M-101
CMF-101
P-101
SALMUERA
P-202
CYC-201
P-201
FP-201
SÓLIDOS
SEP-101
SALMUERA PESADA
M-201
Múltiples etapas RO
COL-201
M-202
Etapa de regeneración II
COL-202
Electrodos
Transformador
Regenerante diluido (a RO)
SEP-201
P-401
Múltiples etapas RO
REGENERANTE
P-402
AGUA

Figura 11