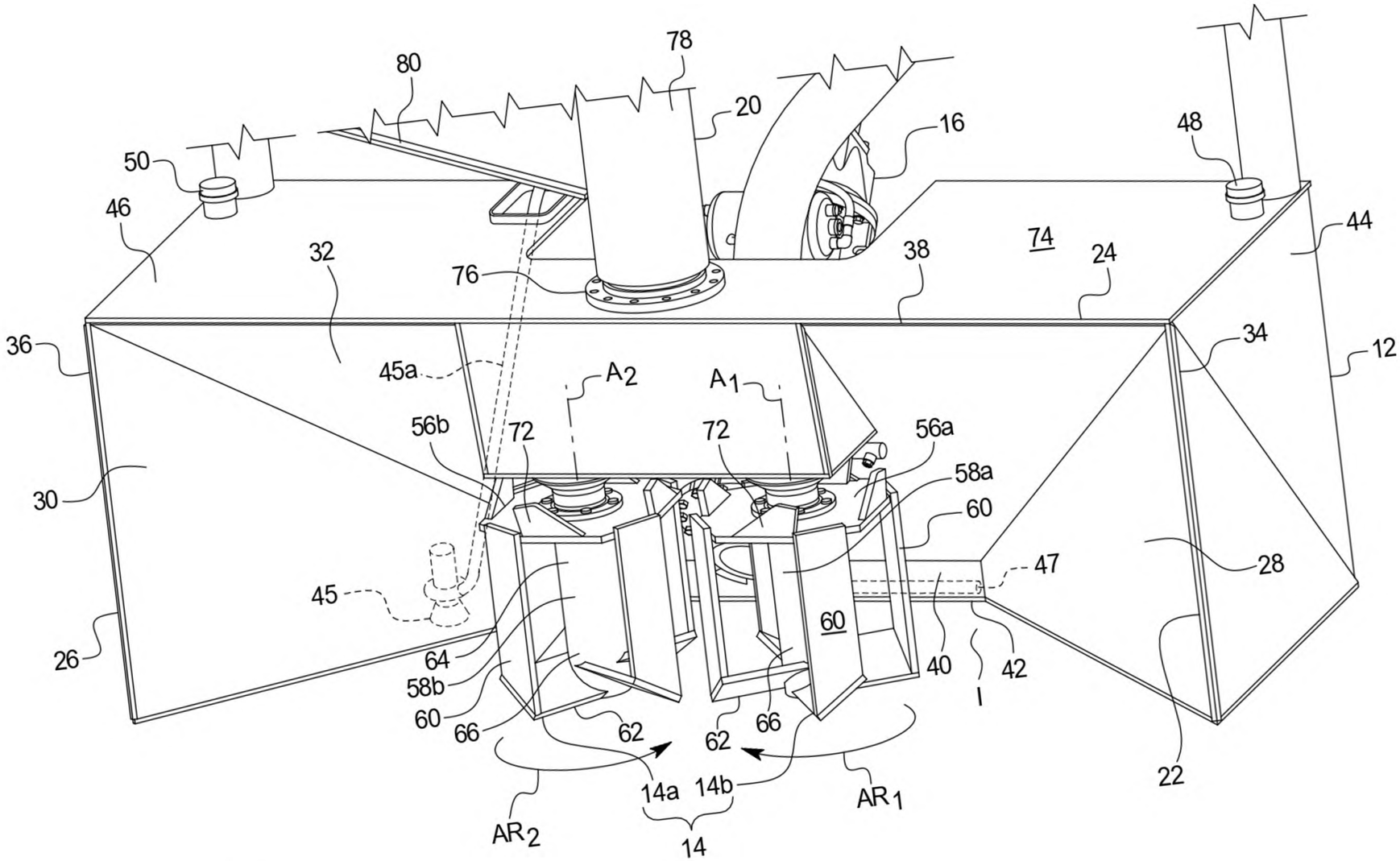
78
80
20
16
48
50
46
44
74
32
76
38
24
36
34
12
45a
A2
A1
56b
72
72
56a
58a
30
60
47
28
45
60
26
64
58b
60
66
62
62
66
40
42
I
22
14a
14b
AR2
AR1
14

FIG. 4