TABLA DIBUJOS TÉCNICOS

Fig 1: Electromecánica del sistema

Fig 2: Electrónica del sistema

Fig 3: Sistema control voz

Fig 4: Flujo de Procesos Software

Fig 5: Control Chat

Fig 6: Nivel de dominación usuario

Fig 7: Uno a uno presencial

Fig 8: Uno a uno remoto

Fig: 9 Uno a uno público

Fig 10: Usuario controlando varios

Fig 11: Control en doble vía

1. **Figura 1**

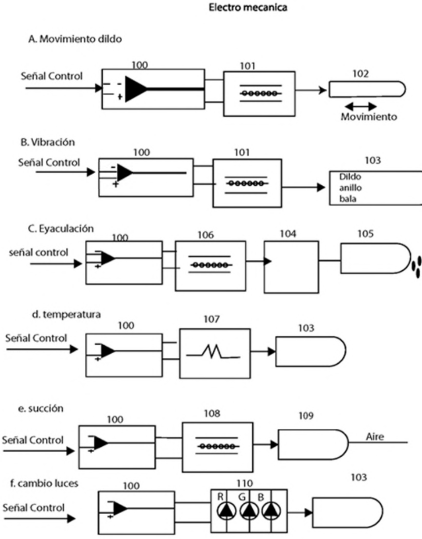
Electro mecanica
A. Movimiento dildo
Señal Control
100
101
102
Movimiento
B. Vibración
Señal Control
100
101
103
Dildo
anillo
bala
C. Eyaculación
señal control
100
106
104
105
d. temperatura
Señal Control
100
107
103
e. succión
Señal Control
100
108
109
Aire
f. cambio luces
Señal Control
100
110
R
G
B
103

Nota. 100. Circuito de potencia: este recibe una señal de voltaje bajo y la vuelv voltaje que esta entre 0-24v. **101 motor dc:** este maneja movimiento dependien voltaje de entrada**. 102 dildo:** juguete sexual hecho con silicona médica. Man diferentes formas.

Vibrador
cum

ve un
do del
neja

4. Figura 4

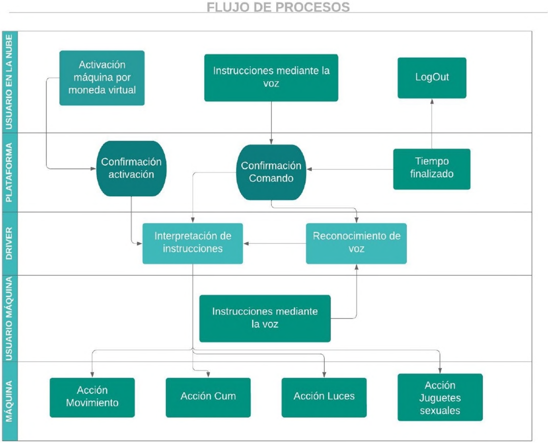
FLUJO DE PROCESOS
USUARIO EN LA NUBE
PLATAFORMA
DRIVER
USUARIO MÁQUINA
MÁQUINA
Activación máquina por moneda virtual
Instrucciones mediante la voz
LogOut
Confirmación activación
Confirmación Comando
Tiempo finalizado
Interpretación de instrucciones
Reconocimiento de voz
Instrucciones mediante la voz
Acción Movimiento
Acción Cum
Acción Luces
Acción Juguetes sexuales

7. Figura 7

electronic board
juguete sexual con funciones

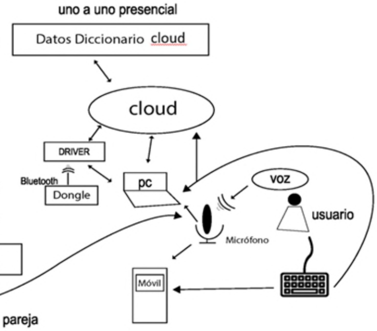
uno a uno presencial
Datos Diccionario cloud
cloud
DRIVER
Bluetooth
Dongle
pc
voz
usuario
Micrófono
Móvil
pareja

3. Figura 3

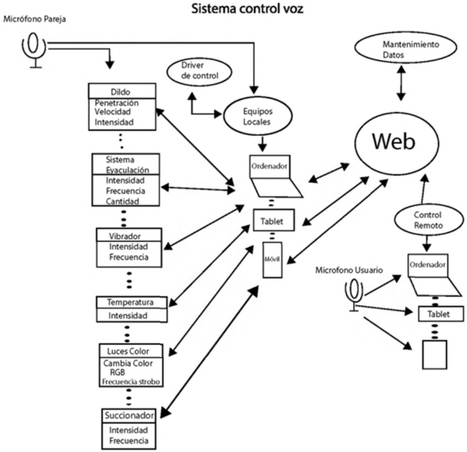
Sistema control voz
Micrófono Pareja
Driver de control
Equipos Locales
Mantenimiento Datos
Web
Dildo
Penetración
Velocidad
Intensidad
Sistema Eyaculación
Intensidad
Frecuencia
Cantidad
Ordenador
Tablet
Móvil
Vibrador
Intensidad
Frecuencia
Control Remoto
Microfono Usuario
Ordenador
Tablet
Temperatura
Intensidad
Luces Color
Cambia Color
RGB
Frecuencia strobo
Succionador
Intensidad
Frecuencia

8. Figura 8

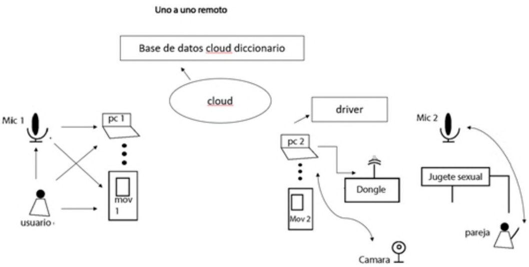
Uno a uno remoto
Base de datos cloud diccionario
cloud
driver
Mic 1
pc 1
mov 1
usuario
pc 2
Mov 2
Dongle
Camara
Mic 2
Jugete sexual
pareja

---

2. Figura 2

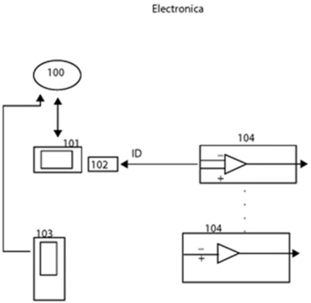
Electronica
100
101
102
ID
104
103
104

Nota: **100** Cloud **101:** Ordenador conectado a la nube, con capacidad de procesar el aplicativo de control de la máquina (driver), y con puertos usb para conectar comunicación de la electrónica. **102:** Dongle usb de comunicación bluetooth o de RF (radio frecuencia) para conectar con la electrónica de manera inalámbrica y reconocer el ID (número digital de identificación) de esta. **103:** Móvil con bluetooth. Este teléfono móvil debería estar conectado a la web para recibir las órdenes del posible usuario y también conectado por bluetooth a la electrónica. **104:** Circuito principal. Este board recibe señal de control de 2 maneras: usb alámbrico, y sistema de recepción bluetooth o RF. Reconoce el ID del dongle emisor, y procesa los datos para hacer la función de controlador. Posee un microcontrolador quien al identificar las señales del ordenador que vienen para él, entrega esas al circuito de potencia que a su vez controla el voltaje sobre la salida que va de 0 a 24 v dc.

6. Figura 6

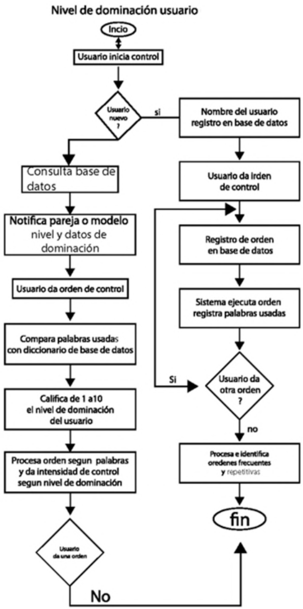
Nivel de dominación usuario
Incio
Usuario inicia control
Usuario nuevo ?
si
Nombre del usuario registro en base de datos
Consulta base de datos
Usuario da irden de control
Notifica pareja o modelo nivel y datos de dominación
Registro de orden en base de datos
Usuario da orden de control
Sistema ejecuta orden registra palabras usadas
Compara palabras usadas con diccionario de base de datos
Si
Usuario da otra orden ?
Califica de 1 a10 el nivel de dominación del usuario
no
Procesa orden segun palabras y da intensidad de control segun nivel de dominación
Procesa e identifica oredenes frecuentes y repetitivas
fin
Usuario da una orden
No

9. Figura 9

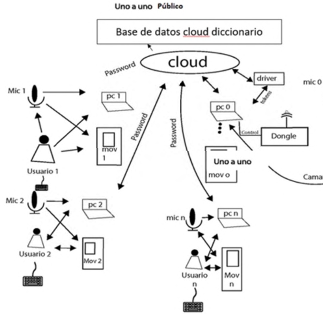
Uno a uno Público
Base de datos cloud diccionario
cloud
Password
driver
mic 0
Mic 1
pc 1
tokens
pc 0
Password
Password
Control
Dongle
mov 1
Usuario 1
Uno a uno
mov o
Cama
Mic 2
pc 2
mic n
pc n
Usuario 2
Mov 2
Usuario n
Mov n

5. Figura 5

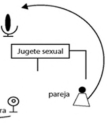
Jugete sexual
pareja
ra

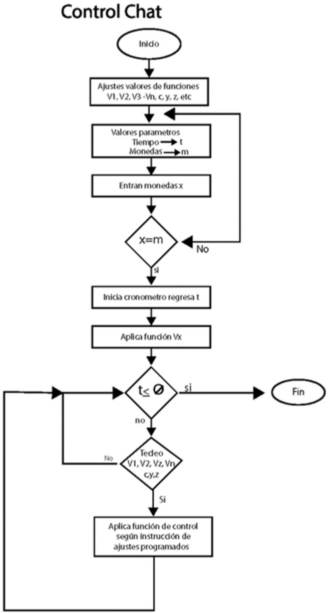
Control Chat
Inicio
Ajustes valores de funciones V1, V2, V3 -Vn, c, y, z, etc
Valores parametros
Tiempo → t
Monedas → m
Entran monedas x
x=m
No
si
Inicia cronometro regresa t
Aplica función Vx
t≤ 0
si
Fin
no
Tedeo V1, V2, Vz, Vn c,y,z
No
Si
Aplica función de control según instrucción de ajustes programados

1

mi

1. Figura 11

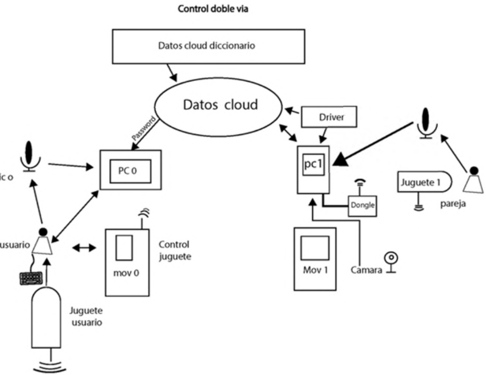
Control doble via
Datos cloud diccionario
Datos cloud
Password
Driver
ic o
PC 0
pc1
Juguete 1
pareja
Dongle
usuario
Control
juguete
mov 0
Mov 1
Camara
Juguete
usuario

10. Figura 10

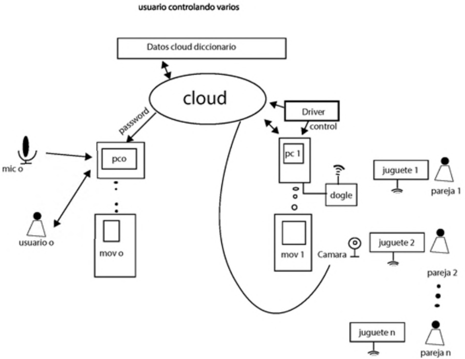
usuario controlando varios
Datos cloud diccionario
cloud
password
Driver
control
mic o
pco
pc 1
juguete 1
pareja 1
dogle
usuario o
mov o
mov 1
Camara
juguete 2
pareja 2
juguete n
pareja n